NORGES STATSBANER

GODSVOGNER

NORMALT SPOR

Nærværende fortegnelse treder istedetfor tilsvarende fortegnelse av 1ste juli 1916 med tillegg.

OSLO, DEN 1STE JANUAR 1925.

Ajour pr. 1/7-29. Krd. pr. 1/7-30 Krd.

INNHOLD.

EIENDOMSMERKER OG DISTRIKTSMERKER (ELLER BANEMERKER).

DISTRIKT	BANE	EIENDOMSMERKE	DISTRIKTSMERKE (ELLER BANEMERKE)
Oslo	Smålensbanen Kongsvingerbanen Gjøvikbanen Solørbanen	N.S.B. NORGE	Distriktsmerke „Oslo", eller „Kra." (eller et av banemerkene S.B., K.B., K.G.B., K.E.B.)
Drammen	Drammenbanen Randsfjordbanen Jarlsbergbanen (Skien-Brevik) Sørlandsbanen	N.S.B. NORGE	Distriktsmerke „Drm." (eller et av banemerkene K.D.B., D.R.B., D.S.B., Sø. B.)
	Bratsbergbanen	N.S.B (T.P.B.) NORGE	Banemerke „T. P. B."
Hamar	Eidsvoll-Dombåsbanen Hamar-Elverumbanen Raumabanen	N.S.B. NORGE	Distriktsmerke „Hmr." (eller et av banemerkene E.O.B., $\frac{E.St.}{S}$)
Trondhjem	Dombås-Størenbanen Trondhjem-Størenbanen Meråkerbanen Sunnanbanen	N.S.B. NORGE	Distriktsmerke „Thj." (eller et av banemerkene $\frac{E.St.}{N}$, T.S.B., M.B., H.S.B.)
Bergen	Bergensbanen	N.S.B. NORGE	Distriktsmerke „Brg." (eller banemerke B.B.)
Narvik	Ofotbanen	N.S.B. NORGE	Distriktsmerke „Nrv." (eller banemerke O.B.)

Litrabetegnelser.

Litra	F	= reisegodsvogn.
"	Fd	= reisegodsvogn med dampkjel.
"	G	= lukket godsvogn.
"	~~G~~ ZL	= liktransportvogn.
"	H	= kjølevogn.
"	Hv	= kjøle-og varmevogn.
"	K.	= tømmervogn.
"	L	= kassevogn.
"	Lg	= gjødselvogn.
"	Lk	= kalkvogn.
"	Ls	= stenkulvogn.
"	Lt	= trekulvogn.
"	M	= grusvogn.
"	Ms	= spesial grusvogn.
"	MK	= grus-og tømmervogn.
"	N	= stakevogn.
"	NP	= stake-og malmvogn.
"	Q_1	= tankvogn for kreosotolie.
"	Q_2	= gasbeholdervogn
"	Q_4	= tankvogn
"	R	= redskapsvogn.
"	S	= melkvogn.
"	T	= platformvogn.
"	TL	= platformvogn med nedleggbare jernlemmer.
"	Tr. Ts	= transformatorvogn. = spesial platformvogn.
"	Ø	= kisvogn.

Vogner for internt bruk.

Litra:

Tr. = transformatorvogn.

R. = redskapsvogn.

Rc. = losjivogn, mannskapsvogn.

Rj. = justeringsvogn.

RK. = Kranvogn.

Rl. = montasjevogn.

Rs. = sporrenser, sneskraper, sneplogvogn.

Rt. = Kabelvogn.

Anm. 1. o efter litraet betegner, at vognen er bogievogn.

Anm. 2. f efter litraet betegner, at vognen har bremserhus.

VOGNUTSTYR.

I rubrikken „Bremser, opvarmning, belysning etc." betegner:

1. Vakuumbremse.
1w. Westinghousebremse.
1kk. Kunze-Knorrbremse.
2. Rørledning for Vakuumbremse.
3. Skruebremse.
5. Dampopvarmning.
6. Ledning for dampopvarmning.
7. Schweizerapparat.
8. Ovn innvendig.
13. Petroleumsbelysning.
15. Rørledning for Westinghouse-eller Kunze-Knorrbremse.
20. Dansk vakuumkobling.
21. Hevarmbremse.
24. Frie lenkaksler.
34. Overgangslem for militær syketransport.
35. Dansk varmekobling.
39. Elektrisk opvarmning.
40. Ledning for elektrisk opvarmning.

OVERSIGTER.

2000 - OVERSIGT I

	2000			2100			2200			2300			2400		
NR.	LITRA	TYPE	DISTRIKT	LITRA	TYPE	DISTRIKT	LITRA	TYPE	DISTRIKT	LITRA	TYPE	DISTRIKT	LITRA	TYPE	DISTRIKT
00				G	4	Oslo			Oslo	N	2	Oslo	M	1	Oslo
01	F	3	Oslo	"	"	"	K	4	"	Lg	2	"	N	8	"
02	"	"	"	"	"	"	—	~~3~~	—	—	—	—	"	"	"
03	CF	3 [1]	"	"	"	"	"	"	"	"	"	"	"	"	"
04	"	" [1]	"	"	"	"	—	~~4~~	—	"	"	"	"	"	"
05	"	12 [1]	"	"	"	"	—	—	—	"	"	"	"	"	"
06	"	3 [1]	"	"	"	"	—	—	—	—	—	—	"	"	"
07	F	5	"	"	"	"	"	"	"	"	"	"	"	"	"
08	Fd	2	"	"	"	"	—	—	—	Lg	2	"	"	"	"
09	"	"	"	"	"	"	—	~~3~~	—	"	"	"	"	"	"
10	"	"	"	"	"	"	—	~~4~~	—	"	"	"	"	"	"
11	"	4	"	Gf	4	"	—	—	—	"	"	"	"	"	"
12	"	"	"	"	"	"	"	"	"	"	"	"	"	"	"
13	F	8	"	"	"	"	—	—	—	"	"	"	"	"	"
14	"	10	"	"	1	"	"	"	"	"	"	"	"	"	"
15	"	"	"	"	"	"	"	"	"	"	"	"	"	"	"
16	"	"	"	"	3	"	—	—	—	"	"	"	"	"	"
17	"	"	"	"	"	"	—	—	—	"	"	"	"	"	"
18	"	"	"	"	"	"	"	3	"	—	—	—	"	"	"
19	"	"	"	"	"	"	—	—	—	"	"	"	"	"	"
20	"	"	"	"	"	"	—	~~3~~	—	—	—	—	"	"	"
21	"	"	"	Hv	1	"	"	"	"	"	"	"	~~MK~~	~~8~~	—
22	Fd	8	"	"	3	"	—	—	—	Lg	2	"	—	—	—
23	"	"	"	"	"	"	"	"	"	"	"	"	—	—	—
24	"	"	"	"	"	"	"	4	"	L	1	"	—	—	—
25	F	15	"	"	"	"	—	—	—	Lg	2	"	—	—	—
26	"	"	"	Ms	3	"	"	3	"	"	"	"	—	—	—
27	"	"	"	"	"	"	—	~~4~~	—	L	1	"	—	—	—
28	"	"	"	"	"	"				Lg	2	"	"	"	"
29	"	"	"	"	"	"				L	1	"	"	"	"
30	"	"	"	"	"	"	K	4	"	"	"	"	—	—	—
31	~~6~~	~~4~~	—	"	"	"	"	3	"	Lg	2	"			
32	6	4	"	"	"	"	—	~~4~~	—	L	1	"			
33	"	"	"	"	"	"				Lg	2	"			
34	"	"	"	"	"	"	~~K~~	~~4~~	—	L	1	"			
35	"	"	"	"	"	"	—	—	—	Lg	2	"			
36	—	—	—	K	1	"	"	3	"	"	"	"			
37	"	"	"	"	"	"	—	~~4~~	—	L	1	"			
38	"	"	"	"	"	"	—	—	—	Lg	2	"	N	2	"
39	"	"	"	"	"	"	"	3		"	"	"	"	"	"
40	"	"	"	"	"	"	"	4	"	L	1	"	"	"	"
41	—	—	—	"	"	"	—	~~8~~	—	Lg	2	"	"	16	"
42	"	"	"	"	"	"	"	"	"	"	"	"	"	2	"
43	"	"	"	"	"	"	"	"	"	"	"	"	"	"	"
44	—	—	—	"	"	"	—	~~4~~	—	L	1	"	"	"	"
45	"	"	"	"	"	"	"	3	"	"	"	"	"	"	"
46	"	"	"	"	"	"	"	"	"	Lg	2	"	"	"	"
47	"	"	"	"	"	"	"	4	"	L	1	"	"	"	"
48	"	"	"	"	"	"	—	—	—	Lg	2	"	"	"	"
49	"	"	"	"	"	"	—	—	—	"	"	"	"	"	"

[1] Se illustr. fortegnelse over personvogner.

OVERSIGT I

-2499

	2000			2100			2200			2300			2400		
NR.	LITRA	TYPE	DISTRIKT	LITRA	TYPE	DISTRIKT	LITRA	TYPE	DISTRIKT	LITRA	TYPE	DISTRIKT	LITRA	TYPE	DISTRIKT
50	G	4	Oslo	K	1	Oslo	K	3	Oslo	Lg	2	Oslo	N	2	Oslo
51	"	3	"	"	"	"	"	4	"	6	5	"	"	"	"
52	Gf	3	"	"	"	"	"	"	"	"	"	"	"	"	"
53	"	"	"	"	"	"	"	"	"	"	"	"	"	"	"
54	G	3	"	"	"	"	"	"	"	"	"	"	"	"	"
55	Gf	3	"	"	"	"	"	"	"	"	"	"	"	"	"
56	"	"	"	"	"	"	"	"	"	"	"	"	"	"	"
57	"	"	"	"	"	"	"	3	"	"	"	"	"	"	"
58	G	3	"	"	"	"	"	4	"	"	"	"	"	"	"
59	Gf	3	"	"	"	"	"	"	"				"	"	"
60	"	"	"	"	"	"	"	"	"				"	"	"
61	G	4	"	"	3	"	N	2	"	Mf	2	"	"	"	"
62	"	"	"	"	"	"	"	"	"	"	"	"	"	"	"
63	"	"	"				"	"	"	"	"	"	"	"	"
64	"	"	"	K	4	"	"	"	"	"	"	"	"	"	"
65	"	"	"	"	"	"	"	"	"	M	1	"	"	"	"
66	"	"	"	"	"	"	"	"	"	Mf	2	"	"	"	"
67	"	"	"	"	3	"	"	"	"	"	"	"	"	"	"
68	"	"	"	"	4	"	"	15	"	"	"	"	"	"	"
69	"	"	"	"	"	"	"	2	"	"	"	"	"	"	"
70	"	"	"	"	"	"	"	15	"	"	"	"	"	"	"
71	G	2	"	"	"	"	"	2	"	M	1	"	"	"	"
72	"	"	"	"	"	"	"	"	"	"	"	"	"	"	"
73	"	"	"	"	"	"	"	"	"	"	"	"	"	"	"
74	"	"	"	"	"	"	"	"	"	Mf	2	"	"	"	"
75	"	"	"	"	3	"	"	"	"	"	"	"	"	"	"
76	G	1	"	"	"	"	"	"	"	M	1	"	"	"	"
77	"	"	"	"	4	"	"	"	"	Mf	2	"	"	"	"
78	"	"	"	"	3	"	"	"	Drammen	"	"	"	"	"	"
79	"	"	"	"	"	"	"	"	Oslo	M	1	"	"	"	"
80	"	"	"	"	4	"	"	"	"	Mf	2	"	"	"	"
81	"	"	"	"	"	"	"	"	"	M	1	"	"	"	"
82	"	"	"	"	"	"	"	"	"	Mf	2	"	"	"	"
83	"	"	"	"	3	"	"	"	"	"	"	"	"	"	"
84	"	"	"	"	4	"	"	"	"	M	1	"	"	"	"
85	"	"	"	"	"	"	"	"	"	"	"	"	"	"	"
86	"	"	"	"	3	"	"	"	"	"	"	"	"	"	"
87	"	"	"	"	"	"	"	"	"	Mf	2	"	"	"	"
88	G	5	"	"	"	"	"	"	"	"	"	"	"	"	"
89	"	"	"	"	4	"	"	"	"	M	1	"	"	"	"
90	"	"	"	"	"	"	"	15	"	Mf	2	"	"	"	"
91	G	4	"	"	"	"	"	2	"	"	"	"	"	"	"
92	"	"	"	"	"	"	"	"	"	"	"	"	M	5	"
93	"	"	"	"	"	"	"	"	"	"	"	"	"	"	"
94	"	"	"				"	"	"	"	"	"	"	"	"
95	"	"	"				"	"	"	M	1	"	N	6	"
96	"	"	"				"	"	"	Mf	2	"	M	5	"
97	"	"	"				"	"	"	"	"	"	"	"	"
98	"	"	"	K	3	"	"	"	"	M	1	"	N	2	"
99	"	"	"				"	"	"	Mf	2	"	M	5	"

2500-

OVERSIGT I

	2500			2600			2700			2800			2900		
NR.	LITRA	TYPE	DISTRIKT	LITRA	TYPE	DISTRIKT	LITRA	TYPE	DISTRIKT	LITRA	TYPE	DISTRIKT	LITRA	TYPE	DISTRIKT
00	M	5	Oslo	N	2	Oslo	N	2	Oslo	Ls	1	Oslo	Sf	3	Oslo
01	"	"	"	"	"	"	"	"	"	N	8	"	"	"	"
02	"	"	"	"	"	"	"	"	"	"	"	"	"	4	"
03	N	2	"	"	"	"	"	"	"	"	"	"	"	"	"
04	M	5	"	"	15	"	"	"	"	"	"	"	"	"	"
05	"	"	"	"	2	"	"	"	"	"	"	"	"	"	"
06	"	"	"	"	15	"	Nf.	4	"	"	"	"	"	"	"
07	"	"	"	"	2	"	"	"	"	"	"	"	"	"	"
08	"	"	"	"	15	"	"	"	"	"	"	"	"	"	"
09	N	15	"	"	2	"	"	"	"	"	"	"	"	"	"
10	M	5	"	"	"	"	"	"	"	"	"	"	"	"	"
11	"	"	"	"	"	"	"	"	"	"	"	"	G	5	"
12	"	"	"	"	"	"	"	"	"	"	"	"	"	"	"
13	"	"	"	"	"	"	"	"	"	"	"	"	"	"	"
14	N	8	"	"	"	"	"	"	"	"	"	"	"	"	"
15	M	5	"	"	"	"	"	"	"	"	"	"	"	"	"
16	N	8	"	"	"	"				"	"	"	"	"	"
17	M	5	"	"	"	"				"	"	"	"	"	"
18	—	—	—	—	—	—				"	"	"	"	"	"
19	"	"	"	"	"	"				"	"	"	"	"	"
20	"	"	"	"	"	"				"	"	"	"	"	"
21	—	—	—	"	"	"				"	"	"	"	"	"
22	"	"	"	"	"	"				"	"	"	"	"	"
23	"	"	"	"	"	"				"	"	"	"	"	"
24	~~N~~	~~8~~	—	"	"	"				"	"	"	"	"	"
25	"	6	"	—	—	—				"	"	"	"	"	"
26	M	5	"	"	"	"				"	"	"	"	"	"
27	"	"	"	"	"	"				"	"	"	"	"	"
28	N	2	"	"	"	"				"	"	"	"	"	"
29	"	"	"	"	15	"				"	"	"	"	"	"
30	M	5	"	"	2	"				"	"	"	"	"	"
31	"	"	"	—	—	—				Gf	4	"	"	"	"
32	"	"	"	"	"	"				"	1	"	"	"	"
33	"	"	"	"	"	"				"	"	"	"	"	"
34	"	"	"	"	15	"				"	4	"	"	"	"
35	"	"	"	"	15	"				"	1	"	"	"	"
36	"	"	"	"	2	"				"	4	"	"	"	"
37	"	"	"	"	"	"				"	1	"	"	"	"
38	"	"	"	"	"	"				"	"	"	"	"	"
39	"	"	"	"	15	"				"	4	"	"	"	"
40	"	"	"	"	2	"				"	1	"	"	"	"
41	N	2	"	"	"	"				"	3	"	"	"	"
42	"	"	"	"	"	"				"	"	"	"	"	"
43	"	"	"	—	—	—				"	"	"	"	"	"
44	"	"	"	—	—	—				"	"	"	"	"	"
45	"	"	"	—	—	—				"	"	"	"	"	"
46	"	"	"	"	15	"				"	"	"	"	"	"
47	"	"	"	—	~~2~~	—				"	"	"	"	"	"
48	"	"	"	—	—	—				"	"	"	"	"	"
49	"	"	"	—	—	—				"	"	"	"	"	"

OVERSIGT I

-2999

	2500			2600			2700			2800			2900		
NR.	LITRA	TYPE	DISTRIKT	LITRA	TYPE	DISTRIKT	LITRA	TYPE	DISTRIKT	LITRA	TYPE	DISTRIKT	LITRA	TYPE	DISTRIKT
50	N	2	Oslo	N	15	Oslo			Oslo	Gf	3	Oslo	G	5	Oslo
51	"	"	"	"	2	"				N	8	"	"	"	"
52	"	"	"	"	"	"				"	"	"	"	"	"
53	"	"	"	"	"	"				"	"	"	"	"	"
54	"	"	"	"	"	"				"	"	"	"	"	"
55	"	"	"	"	"	"				"	"	"	"	"	"
56	"	"	"	"	"	"	N	15	"	"	"	"	"	"	"
57	"	"	"	"	"	"	"	2	"	"	"	"	"	"	"
58	"	"	"	"	15	"	"	"	"	"	"	"	"	"	"
59	—	—	—	"	2	"	"	"	"	"	"	"	"	"	"
60	"	"	"	"	"	"	"	"	"	"	"	"	"	"	"
61	"	"	"	"	"	"	—	—	—	"	2	"	"	"	"
62	"	"	"	"	"	"	"	"	"	"	"	"	"	"	"
63	—	—	—	"	"	"	—	—	—	"	"	"	"	"	"
64	"	"	"	"	"	"	—	—	—	"	"	"	"	"	"
65	—	—	—	—	—	—	"	"	"	"	15	"	"	"	"
66	—	—	—	"	"	"	"	"	"	"	15	"	"	"	"
67	—	—	—	"	"	"	"	15	"	"	2	"	"	"	"
68	"	"	"	"	15	"	"	15	"	N	15	"	"	"	"
69	"	"	"	"	2	"	"	15	"	N	2	"	"	"	"
70	"	"	"	"	"	"	"	2	"	"	15	"	Sf	4	"
71	"	15	"	"	15	"	"	"	"	"	2	"	T	1	"
72	"	2	"	"	2	"	"	"	"	"	"	"	"	"	"
73	"	"	"	"	"	"	"	15	"	"	"	"	"	"	"
74	"	"	"	"	15	"	—	2	—	"	15	"	"	"	"
75	"	15	"	"	2	"	"	15	"	"	2	"	"	"	"
76	—	2	—	"	15	"	"	2	"	"	"	"	"	"	"
77	"	"	"	"	2	"	"	"	"	"	"	"	"	"	"
78	"	"	"	"	15	"	"	"	"	"	"	"	"	"	"
79	"	15	"	—	2	—	"	"	"	"	"	"	"	"	"
80	"	2	"	"	"	"	"	"	"	"	"	"	"	"	"
81	"	"	"	"	"	"	Ko	1	"	"	"	"	"	"	"
82	"	"	"	"	"	"	"	"	"	"	15	"	"	"	"
83	"	15	"	"	"	"	"	"	"	"	2	"	"	"	"
84	"	2	"	"	"	"	"	"	"	"	"	"	"	"	"
85	"	"	"	"	"	"	"	"	"	"	"	"	Tl	1	"
86	"	"	"	"	"	"	Ls	1	"	"	"	"	"	"	"
87	"	"	"	"	"	"	"	"	"	"	15	"	"	"	"
88	—	—	—	"	"	"	"	"	"	"	2	"	"	"	"
89	"	"	"	"	"	"	"	"	"	"	"	"	"	"	"
90	"	"	"	"	15	"	"	"	"	"	"	"	"	"	"
91	"	"	"	"	2	"	"	"	"	Sf	2	"	"	"	"
92	"	"	"	"	"	"	"	"	"	"	"	"	"	"	"
93	—	—	—	"	"	"	"	"	"	S	2	"	"	"	"
94	"	"	"	"	"	"	"	"	"	Sf	2	"	"	"	"
95	"	"	"	"	"	"	"	"	"	"	"	"	"	"	"
96	—	—	—	"	"	"	"	"	"	S	2	"	"	"	"
97	"	15	"	"	15	"	"	"	"	"	"	"	"	"	"
98	"	2	"	"	"	"	"	"	"	"	"	"	"	"	"
99	"	"	"	"	15	"	"	"	"	—	—	—	"	"	"

3000- OVERSIGT I

	3000			3100			3200			3300			3400		
NR.	LITRA	TYPE	DISTRIKT	LITRA	TYPE	DISTRIKT.	LITRA	TYPE	DISTRIKT	LITRA	TYPE	DISTRIKT	LITRA	TYPE	DISTRIKT
00	(Justervogn)	1	Oslo	G	5	Oslo	G	5	Oslo	G	5	Oslo	Gfo	3	Oslo
01	F	1	"	"	"	"	"	"	"	"	"	"	"	"	"
02				"	"	"	"	"	"	"	"	"	"	"	"
03	~~F~~	~~1~~	"	"	"	"	"	"	"	"	"	"	"	"	"
04	"	"	"	"	"	"	"	"	"	"	"	"	"	"	"
05	"	"	"	"	"	"	"	"	"	"	"	"	"	"	"
06	"	"	"	"	"	"	"	"	"	"	"	"	"	"	"
07	"	7	"	"	"	"	"	"	"	"	"	"	"	"	"
08	"	"	"	"	"	"	"	"	"	"	"	"	"	"	"
09	"	12	"	"	"	"	"	"	"	"	"	"	"	"	"
10	"	"	"	"	"	"	"	"	"	"	"	"			
11	"	"	"	"	"	"	"	"	"	"	"	"			
12	"	"	"	"	"	"	"	"	"	"	"	"			
13	"	1	"	"	"	"	"	"	"	"	"	"			
14	"	"	"	"	"	"	"	"	"	"	"	"			
15	"	"	"	"	"	"	"	"	"	"	"	"			
16	"	"	"	"	"	"	"	"	"	"	"	"			
17	"	10	"	"	"	"	"	"	"	"	"	"			
18	"	"	"	"	"	"	"	"	"	"	"	"			
19	"	"	"	"	"	"	"	"	"	"	"	"			
20				"	"	"	"	"	"	"	"	"			
21	F	14	"	"	"	"	"	"	"	"	"	"	~~Hv~~	6	"
22	"	"	"	"	"	"	"	"	"	"	"	"	Hvf	1	"
23	"	3	"	"	"	"	"	"	"	"	"	"	Hv	6	"
24	"	"	"	"	"	"	"	"	"	"	"	"	Hvf.	1	"
25	CF	4 1)	"	"	"	"	"	"	"	"	"	"	"	"	"
26	"	" 1)	"	"	"	"	"	"	"	"	"	"	"	"	"
27	Fd	2	"	"	"	"	"	"	"	"	"	"	"	"	"
28	"	"	"	"	"	"	"	"	"	"	"	"	"	"	"
29	"	"	"	"	"	"	"	"	"	"	"	"	Hv	"	"
30	"	8	"	"	"	"	"	"	"	"	"	"	~~Hv.Hvf~~	6	"
31	"	"	"	"	"	"	"	"	"	"	"	"	Hvf	1	"
32	F	13	"	"	"	"	"	"	"	"	"	"	"	"	"
33	"	15	"	"	"	"	"	"	"	"	"	"	Hf	2	"
34	"	"	"	"	"	"	"	"	"	"	"	"	"	"	"
35	"	"	"	"	"	"	"	"	"	Gfo	2	"	"	"	"
36	"	"	"	"	"	"	"	"	"	"	"	"	"	"	"
37	"	"	"	"	"	"	"	"	"	"	"	"	"	"	"
38	"	"	"	"	"	"	"	"	"	"	"	"	"	"	"
39	"	"	"	"	"	"	"	"	"	"	"	"	"	"	"
40	Fd.	12	"	"	"	"	"	"	"	"	"	"	"	"	"
41	"	"	"	"	"	"	"	"	"	"	"	"	"	"	"
42	"	"	"	"	"	"	"	"	"	"	"	"	"	"	"
43	"	"	"	"	"	"	"	"	"	"	"	"	"	"	"
44				"	"	"	"	"	"	"	"	"	"	"	"
45				"	"	"	"	"	"	G	5	"	"	"	"
46				"	"	"	"	"	"	"	"	"	"	"	"
47				"	"	"	"	"	"	"	"	"	"	"	"
48				"	"	"	"	"	"	"	"	"	"	"	"
49				"	"	"	"	"	"	"	"	"	H	1	"

1) Se illustr. fortegnelse over personvogner.

OVERSIGT I

-3499

	3000			3100			3200			3300			3400		
NR.	LITRA	TYPE	DISTRIKT	LITRA	TYPE	DISTRIKT	LITRA	TYPE	DISTRIKT	LITRA	TYPE	DISTRIKT	LITRA	TYPE	DISTRIKT
50			Oslo	G	5	Oslo	G	5	Oslo	G	5	Oslo	Hf	2	Oslo
51	G	5	"	"	"	"	"	"	"	"	"	"	Gf	1	"
52	"	"	"	"	"	"	"	"	"	"	"	"	"	"	"
53	"	"	"	"	"	"	"	"	"	"	"	"	"	"	"
54	"	"	"	"	"	"	"	"	"	"	"	"	"	"	"
55	"	"	"	"	"	"	"	"	"	"	"	"	"	"	"
56	"	"	"	"	"	"	"	"	"	"	"	"	Hf	2	"
57	"	"	"	"	"	"	"	"	"	"	"	"	"	"	"
58	"	"	"	"	"	"	"	"	"	"	"	"	Hvf	1	"
59	"	"	"	"	"	"	"	"	"	"	"	"	"	"	"
60	"	"	"	"	"	"	"	"	"	"	"	"	"	"	"
61	"	"	"	Gf	3	"	~~"~~	~~"~~	~~"~~	"	"	"	"	"	"
62	"	"	"	"	"	"	"	"	"	"	"	"	"	"	"
63	"	"	"	"	"	"	"	"	"	"	"	"	"	"	"
64	"	"	"	"	"	"	"	"	"	"	"	"	"	"	"
65	"	"	"	"	"	"	"	"	"	"	"	"	Hv	6	"
66	"	"	"	"	"	"	"	"	"	"	"	"	Hvf	1	"
67	"	"	"	"	"	"	"	"	"	"	"	"	Hv	6	"
68	"	"	"	"	"	"	"	"	"	"	"	"	Hf	2	"
69	"	"	"	"	"	"	"	"	"	"	"	"	"	"	"
70	"	"	"	"	"	"	"	"	"	"	"	"	"	"	"
71	"	"	"	G	5	"	"	"	"	"	"	"	Hv	5	"
72	"	"	"	"	"	"	"	"	"	"	"	"	"	"	"
73	"	"	"	"	"	"	"	"	"	"	"	"	"	"	"
74	"	"	"	"	"	"	"	"	"	"	"	"	"	"	"
75	"	"	"	"	"	"	"	"	"	"	"	"	"	"	"
76	"	"	"	"	"	"	"	"	"	"	"	"	"	"	"
77	"	"	"	"	"	"	"	"	"	"	"	"	"	"	"
78	"	"	"	"	"	"	"	"	"	"	"	"	"	"	"
79	"	"	"	G	5	"	"	"	"	"	"	"	"	"	"
80	"	"	"	"	"	"	"	"	"	"	"	"	"	"	"
81	"	"	"	"	"	"	"	"	"	"	"	"	"	"	"
82	"	"	"	"	"	"	"	"	"	"	"	"	"	"	"
83	"	"	"	"	"	"	"	"	"	"	"	"	"	"	"
84	"	"	"	"	"	"	"	"	"	"	"	"	"	"	"
85	"	"	"	"	"	"	"	"	"	"	"	"	"	"	"
86	"	"	"	"	"	"	"	"	"	"	"	"	"	"	"
87	"	"	"	"	"	"	"	"	"	"	"	"	"	"	"
88	"	"	"	"	"	"	"	"	"	"	"	"	"	"	"
89	"	"	"	"	"	"	"	"	"	"	"	"	"	"	"
90	"	"	"	"	"	"	"	"	"	"	"	"	"	"	"
91	"	"	"	"	"	"	"	"	"	"	"	"	"	"	"
92	"	"	"	"	"	"	"	"	"	"	"	"	"	"	"
93	"	"	"	"	"	"	"	"	"	"	"	"	"	"	"
94	"	"	"	"	"	"	"	"	"	"	"	"	"	"	"
95	"	"	"	"	"	"	"	"	"	Gfo	3	"	"	"	"
96	"	"	"	"	"	"	"	"	"	"	"	"	"	"	"
97	"	"	"	"	"	"	"	"	"	"	"	"	"	"	"
98	"	"	"	"	"	"	"	"	"	"	"	"	"	"	"
99	"	"	"	"	"	"	"	"	"	"	"	"	"	"	"

3500- OVERSIGT I

	3500			3600			3700			3800			3900		
NR.	LITRA	TYPE	DISTRIKT	LITRA	TYPE	DISTRIKT	LITRA	TYPE	DISTRIKT	LITRA	TYPE	DISTRIKT	LITRA	TYPE	DISTRIKT
00	Hv	5	Oslo	G	5	Oslo			Oslo	L	11	Oslo	N	10	Oslo
01	"	"	"	K	3	"	L	11	"	M	1	"	"	6	"
02	"	"	"	"	4	"	"	"	"	"	"	"	"	10	"
03	"	"	"	—	—	—	"	"	"	"	"	"	"	2	"
04	"	"	"	"	"	"	"	"	"	"	"	"	"	10	"
05	"	"	"	"	"	"	"	"	"	"	"	"	"	6	"
06	"	"	"	"	"	"	"	"	"	"	"	"	"	6	"
07	"	"	"	—	—	—	"	"	"	—	—	—	"	"	"
08	"	"	"	—	~~3~~	—	"	"	"	—	—	—	"	10	"
09	"	"	"	"	"	"	"	"	"	"	"	"	"	6	"
10	"	"	"	"	"	"	"	"	"	"	"	"	~~14~~ N	~~4~~ 10	"
11	"	"	"	"	4	"	"	"	"	"	"	"	N	10	"
12	"	"	"	"	"	"	"	"	"	"	"	"	"	6	"
13	"	"	"	"	3	"	"	"	"	"	"	"	"	"	"
14	"	"	"	—	~~4~~	—	"	"	"	"	"	"	"	"	"
15	"	"	"	—	—	—	"	"	"	"	"	"	"	2	"
16	"	"	"	"	3	"	"	"	"	Mf	1	"	"	"	"
17	"	"	"	—	~~4~~	—	"	"	"	19	"	"	"	15	"
18	"	"	"	—	—	—	"	"	"	M	1	"	~~14~~ N	~~4~~ 10	"
19	"	"	"	—	—	—	"	"	"	"	"	"	N	6	"
20	"	"	"	"	3	"	"	"	"	—	—	—	"	"	"
21	"	"	"	"	"	"	"	"	"	~~N~~	~~10~~	—	"	6	"
22	"	"	"	"	4	"	"	"	"	"	"	"	"	"	"
23	"	"	"	"	"	"	"	"	"	"	"	"	"	"	"
24	"	"	"	"	"	"	"	"	"	"	"	"	"	2	"
25	"	"	"	—	~~3~~	—	"	"	"	"	"	"	"	"	"
26	"	"	"	—	~~4~~	—	"	"	"	"	"	"	"	10	"
27	"	"	"	"	"	"	"	"	"	"	"	"	"	6	"
28	"	"	"	—	—	—	"	"	"	"	"	"	"	"	"
29	"	"	"	"	"	"	"	"	"	"	"	"	"	6	"
30	"	"	"	—	—	—	"	"	"	"	"	"	"	"	"
31	"	1	"	"	3	"	"	"	"	"	"	"	"	1	"
32	"	"	"	"	4	"	"	"	"	"	"	"	—	—	—
33	Hv	3	"	N	10	"	~~Lk~~	~~2~~	—	"	"	"	"	6	"
34	Hf	2	"	"	"	"	"	"	"	"	"	"	"	"	"
35	"	"	"	"	"	"	—	—	—	"	"	"	"	6	"
36	"	"	"	"	"	"	~~L~~	~~1~~	—	"	"	"	—	~~1~~	—
37	"	"	"	"	"	"	—	—	—	"	"	"	"	15	"
38	"	"	"	"	"	"	—	—	—	"	"	"	"	1	"
39	"	"	"	"	"	"	—	—	—	"	"	"	"	6	"
40	H	1	"	"	"	"	—	—	—	"	"	"	"	15	"
41	Hf	2	"	"	"	"	"	"	"	"	"	"	"	6	"
42	"	"	"	"	"	"	~~Lk~~	~~2~~	—	"	"	"	"	"	"
43	"	"	"	"	"	"	~~L~~	~~1~~	—	"	"	"	"	10	"
44	"	"	"	"	"	"	—	—	—	"	"	"	~~14~~ N	~~4~~ 10	"
45	"	"	"	—	—	—	"	"	"	"	"	"	~~N~~	~~1~~	—
46	"	"	"	"	"	"	"	11	"	"	"	"	"	6	"
47	"	"	"	"	"	"	~~Lk~~	~~2~~	—	"	"	"	"	6	"
48	"	"	"	"	"	"	~~L~~	~~1~~	—	"	"	"	"	10	"
49	H	1	"	"	"	"	—	—	—	"	"	"	"	10	"

OVERSIGT I

-3999

	3500			3600			3700			3800			3900		
NR.	LITRA	TYPE	DISTRIKT	LITRA	TYPE	DISTRIKT	LITRA	TYPE	DISTRIKT	LITRA	TYPE	DISTRIKT	LITRA	TYPE	DISTRIKT
50	Hf	2	Oslo	N	10	Oslo	~~L~~	~~1~~	~~Oslo~~	N	10	Oslo	N	6	Oslo
51	Fd	3	"	"	"	"	—	—	—	~~Mk~~	~~8~~	—	—	~~1~~	—
52	"	"	"	"	"	"	—	—	—	—	—	—	"	6	"
53	"	"	"	"	"	"	—	—	—	—	—	—	"	~~15~~	"
54	F	6	"	"	"	"	—	—	—	—	—	—	"	~~15~~	"
55	"	"	"	"	"	"	"	"	"	—	—	—	"	6	"
56	Fd	4	"	"	"	"	~~Lk~~	~~2~~	—	—	—	—	"	1	"
57	"	"	"	"	"	"	~~L~~	~~1~~	—	—	—	—	"	6	"
58	"	"	"				"	"	"	—	—	—	"	"	"
59	"	"	"				—	—	—	—	—	—	~~M~~ N	~~4~~ 10	"
60	F	8	"				—	—	—	—	—	—	N	10	"
61				L	11	"	~~Lk~~	~~2~~	—	—	—	—	"	1	"
62				"	"	"	—	—	—	—	—	—	"	6	"
63				"	"	"	"	"	"	—	—	—	"	6	"
64				"	"	"	"	"	"	"	"	"	—	—	—
65				"	"	"	—	—	—	—	—	—	M	4	"
66				"	"	"	—	—	—	—	—	—	N	6	"
67				"	"	"	—	—	—	—	—	—	"	2	"
68				"	"	"	—	—	—	"	"	"	"	6	"
69				"	"	"	"	"	"	—	—	—	"	6	"
70				"	"	"	"	"	"	"	"	"	—	—	—
71				L†	1	"	—	—	—	—	—	—	"	6	"
72				"	"	"	—	—	—	—	—	—	"	"	"
73				"	"	"	L	13	"	"	"	"	"	"	"
74				"	"	"	"	"	"	—	—	—	"	2	"
75				L	11	"	"	"	"	—	—	—	—	—	—
76				"	"	"	"	"	"	—	—	—	"	6	"
77				"	"	"	"	"	"	—	—	—	"	"	"
78				"	"	"	"	"	"	—	—	—	—	—	—
79	G	5	"	"	"	"	"	"	"	—	—	—	"	"	"
80	"	"	"	"	"	"	"	"	"	—	—	—	"	10	"
81	"	"	"	"	"	"	"	"	"	—	—	—	"	6	"
82	"	"	"	"	"	"	"	"	"	—	—	—	"	10	"
83	"	"	"	"	"	"	"	//	"	—	—	—	"	6	"
84	"	"	"	"	"	"	"	"	"	—	—	—	"	"	"
85	"	"	"	"	"	"	"	"	"	—	—	—	"	"	"
86	"	"	"	"	"	"	"	"	"	—	—	—	"	"	"
87	"	"	"	"	"	"	"	"	"	—	—	—	"	"	"
88	"	"	"	"	"	"	L	13	"	—	—	—	"	"	"
89	"	"	"	"	"	"	"	"	"	—	—	—	—	—	—
90	"	"	"				"	"	"	—	—	—	"	6	"
91	"	"	"	Lk	4	"	L	11	"	N	10	"	"	"	"
92	"	"	"	"	"	"	"	"	"	"	"	"	"	"	"
93	"	"	"	"	"	"	"	"	"	"	"	"	—	—	—
94	"	"	"	"	"	"	"	"	"	"	"	"	—	—	—
95	"	"	"				"	"	"	"	"	"	—	—	—
96	"	"	"				"	"	"	"	"	"	—	—	—
97	"	"	"				"	"	"	"	"	"	"	6	"
98	"	"	"				"	"	"	"	"	"	"	"	"
99	"	"	"				"	"	"	"	"	"	"	10	"

4000-

OVERSIGT I

	4000			4100			4200			4300			4400		
NR.	LITRA	TYPE	DISTRIKT	LITRA	TYPE	DISTRIKT	LITRA	TYPE	DISTRIKT	LITRA	TYPE	DISTRIKT	LITRA	TYPE	DISTRIKT
00	N	15	Oslo	~~N~~	~~1~~	~~Oslo~~	N	8	Oslo			Oslo			Oslo
01	"	6	"	~~"~~	~~"~~	~~"~~	"	"	"						
02	"	2	"	"	"	"	"	"	"						
03	"	15	"	"	"	"	"	"	"						
04	"	6	"	"	"	"	"	"	"						
05	"	"	"	"	"	"	"	"	"						
06	"	2	"	~~"~~	~~"~~	~~"~~	"	"	"						
07	"	10	"	~~"~~	~~"~~	~~"~~	"	"	"						
08	"	6	"	"	"	"	"	"	"						
09	"	2	"	~~"~~	~~"~~	~~"~~	"	"	"						
10	"	6	"	M	4	"	"	"	"						
11	"	6	"	"	"	"	"	"	"						
12	"	2	"	~~N~~	~~1~~	~~"~~	"	"	"						
13	"	1	"	~~"~~	~~"~~	~~"~~	"	"	"						
14	"	"	"	"	"	"	"	"	"						
15	~~"~~	~~"~~	~~"~~	~~"~~	~~"~~	~~"~~	"	"	"						
16	"	6	"	"	"	"	"	"	"						
17	"	"	"	"	"	"	"	"	"						
18	"	"	"	"	"	"	"	"	"						
19	"	"	"	"	10	"	"	"	"						
20	"	2	"	"	"	"	"	"	"						
21	"	6	"	"	"	"	"	"	"						
22	"	"	"	"	"	"	"	"	"						
23	"	"	"	"	"	"	"	"	"						
24	"	10	"	"	"	"	"	"	"						
25	"	6	"	"	"	"	"	"	"						
26	"	2	"	"	"	"	"	"	"						
27	"	10	"	"	"	"	"	"	"						
28	"	"	"	"	"	"	"	"	"						
29	"	6	"	"	"	"	Tlf	1	"						
30	"	"	"	"	"	"	"	"	"						
31	"	"	"	"	"	"	"	"	"						
32	"	"	"	"	"	"	"	"	"						
33	"	"	"	"	"	"	"	"	"						
34	"	"	"				"	"	"						
35	~~M~~ N	~~4~~ 10	"				"	"	"						
36	N	10	"				"	"	"						
37	"	~~8~~ 10	"				"	"	"						
38	"	6	"				"	"	"						
39	"	2	"				"	"	"						
40	"	10	"				"	"	"						
41	"	6	"				"	"	"						
42	"	"	"				"	"	"						
43	"	1	"				"	"	"						
44	"	"	"				"	"	"						
45	~~"~~	~~"~~	~~"~~				"	"	"						
46	~~"~~	~~"~~	~~"~~				"	"	"						
47	"	"	"				"	"	"						
48	~~"~~	~~"~~	~~"~~				"	"	"						
49	"	"	"				"	"	"						

OVERSIGT I

-4499

	4000			4100			4200			4300			4400		
NR.	LITRA	TYPE	DISTRIKT	LITRA	TYPE	DISTRIKT	LITRA	TYPE	DISTRIKT	LITRA	TYPE	DISTRIKT	LITRA	TYPE	DISTRIKT
50	~~N~~	~~1~~	~~Oslo~~			Oslo			Oslo			Oslo			Oslo
51	~~"~~	~~"~~	~~"~~												
52	"	"	"												
53	"	"	"												
54	M	4	"												
55	N	1	"												
56	~~"~~	~~"~~	~~"~~												
57	~~"~~	~~"~~	~~"~~												
58	"	"	"												
59	M	4	"												
60	N	1	"												
61	~~"~~	~~"~~	~~"~~												
62	~~M~~	~~4~~	~~"~~												
63	N	1	"												
64	~~"~~	~~"~~	~~"~~												
65	~~"~~	~~"~~	~~"~~												
66	M	4	"												
67	N	1	"												
68	~~"~~	~~"~~	~~"~~												
69	~~"~~	~~"~~	~~"~~	N	8	"									
70	~~"~~	~~"~~	~~"~~	"	"	"									
71	~~"~~	~~"~~	~~"~~	"	"	"									
72	~~"~~	~~"~~	~~"~~	"	"	"									
73	~~"~~	~~"~~	~~"~~	"	"	"									
74	~~"~~	~~"~~	~~"~~	"	"	"									
75	~~"~~	~~"~~	~~"~~	"	"	"									
76	~~"~~	~~"~~	~~"~~	"	"	"									
77	~~"~~	~~"~~	~~"~~	"	"	"									
78	"	2	"	"	"	"									
79	"	10	"	"	"	"									
80	"	6	"	"	"	"				Tsfo	1	"			
81	"	"	"	"	"	"				Ko	1	"			
82	"	10	"	"	"	"				"	"	"			
83	"	6	"	"	"	"				"	"	"			
84	"	"	"	"	"	"				"	"	"			
85	"	2	"	"	"	"									
86	"	6	"	"	"	"									
87	"	"	"	"	"	"									
88	"	"	"	"	"	"									
89	"	"	"	"	"	"									
90	"	"	"	"	"	"									
91	"	6	"	"	"	"									
92	"	2	"	"	"	"									
93	"	6	"	"	"	"									
94	"	"	"	"	"	"									
95	"	"	"	"	"	"									
96	"	8	"	"	"	"									
97	"	6	"	"	"	"									
98	~~"~~	~~1~~	~~"~~	"	"	"									
99	~~"~~	~~"~~	~~"~~	"	"	"									

4500-

OVERSIGT I

	4500			4600			4700			4800			4900		
NR.	LITRA	TYPE	DISTRIKT	LITRA	TYPE	DISTRIKT	LITRA	TYPE	DISTRIKT	LITRA	TYPE	DISTRIKT	LITRA	TYPE	DISTRIKT
00			Oslo			Oslo			Oslo			Oslo	TL	1	Oslo
01	S	1	"							T	2	"	"	"	"
02	"	"	"							"	"	"	"	"	"
03	~~"~~	~~"~~	~~"~~							"	"	"	"	"	"
04	~~"~~	~~"~~	~~"~~							"	"	"	"	"	"
05	~~"~~	~~"~~	~~"~~							"	"	"	"	"	"
06	~~"~~	~~"~~	~~"~~							"	"	"	Tlf	1	"
07	"	"	"							"	"	"	"	"	"
08	~~"~~	~~"~~	~~"~~							"	"	"	"	"	"
09	S	2	"							"	"	"	"	"	"
10	"	"	"							"	"	"	"	"	"
11	"	"	"							"	"	"	"	"	"
12	"	"	"							"	"	"	"	"	"
13	"	"	"							"	"	"	"	"	"
14	"	"	"							"	"	"	"	"	"
15	Sf	2	"							"	"	"	"	"	"
16	"	"	"							"	"	"	"	"	"
17	Sf	3	"							"	"	"	"	"	"
18	"	"	"							"	"	"	"	"	"
19	"	"	"							"	"	"	"	"	"
20	"	"	"							"	"	"	"	"	"
21	"	"	"							"	"	"	"	"	"
22	"	"	"							"	"	"	"	"	"
23	"	"	"							"	"	"	"	"	"
24	"	"	"							"	"	"	"	"	"
25	"	"	"							"	"	"	"	"	"
26	"	"	"							"	"	"	Tlfo	1	"
27	"	"	"							"	"	"	"	"	"
28	"	"	"							"	"	"	"	"	"
29	"	"	"							"	"	"	"	"	"
30	"	"	"							"	"	"	"	"	"
31	"	"	"							"	"	"	"	"	"
32	"	"	"							"	"	"	"	"	"
33	"	"	"							"	"	"	"	"	"
34	"	"	"							"	"	"	"	"	"
35										"	"	"	"	"	"
36										"	"	"			
37										"	"	"			
38										"	"	"			
39										"	"	"			
40										"	"	"			
41										"	"	"			
42										"	"	"			
43										"	"	"			
44										"	"	"			
45										"	"	"			
46										"	"	"			
47										"	"	"			
48										"	"	"			
49										"	"	"			

OVERSIGT I

-4999

	4500			4600			4700			4800			4900		
NR.	LITRA	TYPE	DISTRIKT	LITRA	TYPE	DISTRIKT	LITRA	TYPE	DISTRIKT	LITRA	TYPE	DISTRIKT	LITRA	TYPE	DISTRIKT
50			Oslo			Oslo			Oslo	T	2	Oslo			Oslo
51										"	"	"	Q_1	1	"
52										"	"	"	"	"	"
53										"	"	"	"	"	"
54										"	"	"	R	1	"
55										"	"	"	"	"	"
56										"	"	"	Af1	1	"
57										"	"	"	"	"	"
58										"	"	"	"	"	"
59										"	"	"	Gl.	5	"
60										"	"	"	"	"	"
61										"	"	"	Zl	7	"
62										"	"	"			
63										"	"	"			
64										"	"	"			
65										"	"	"			
66										"	"	"			
67										"	"	"			
68										"	"	"			
69										"	"	"			
70										"	"	"			
71										"	"	"			
72										"	"	"			
73										"	"	"			
74										"	"	"			
75										"	"	"			
76										"	"	"			
77										"	"	"			
78										"	"	"			
79										"	"	"			
80										"	"	"			
81										"	"	"			
82										"	"	"			
83										"	"	"			
84										"	"	"			
85										"	"	"			
86										"	"	"			
87										"	"	"			
88										"	"	"			
89										"	"	"			
90										"	"	"			
91										Tl	1	"			
92										"	"	"			
93										"	"	"			
94										"	"	"			
95										"	"	"			
96										"	"	"			
97										"	"	"			
98										"	"	"			
99										"	"	"			

5000-

OVERSIGT I

	5000			5100			5200			5300			5400		
NR.	LITRA	TYPE	DISTRIKT	LITRA	TYPE	DISTRIKT	LITRA	TYPE	DISTRIKT	LITRA	TYPE	DISTRIKT	LITRA	TYPE	DISTRIKT
00				Gf	3	Hamar			Hamar	N	2	Hamar	Tl.	1	Hamar
01	F	1	Hamar	L	2	"	N	1	"	"	"	"	K	5	"
02	"	"	"	—	—	—	"	"	"	"	16	"	"	"	"
03	"	"	"	"	"	"	—	—	—	"	15	"	"	"	"
04	"	"	"	—	—	—	"	"	"	—	2	—	"	"	"
05	"	"	"	"	"	"	—	—	—	N	8	"	Tsfo	2	"
06	"	"	"	"	"	"	"	"	"	"	"	"	"	"	"
07	Fd	2	"	—	—	—	"	"	"	"	"	"	L	11	"
08	"	"	"	"	"	"	"	"	"	"	"	"	"	"	"
09	"	7	"	—	—	—	"	"	"	"	"	"	"	"	"
10	"	8	"	—	—	—	"	"	"	"	"	"	"	"	"
11	"	"	"	L	5	"	"	"	"	"	"	"	"	"	"
12	"	"	"	"	"	"	"	"	"	"	"	"	"	"	"
13	"	"	"	"	"	"	"	"	"	"	"	"	"	"	"
14	"	"	"	"	"	"	"	"	"	"	"	"	"	"	"
15	"	"	"	"	"	"	—	—	—	"	"	"	"	"	"
16	F	13	"	—	—	—	—	—	—	"	"	"	"	"	"
17	Fo	1	"	"	"	"	"	"	"	"	"	"	"	"	"
18	Fdo	1	"	"	"	"	—	—	—	"	"	"	"	"	"
19	"	"	"	"	"	"	"	"	"	"	"	"	"	"	"
20	Fd	9	"	—	—	—				"	"	"	"	"	"
21	"	"	"	"	"	"	N	1	"	"	"	"	"	"	"
22	"	"	"	"	"	"	"	"	"	"	"	"	"	"	"
23	F	15	"	"	"	"	"	"	"	"	"	"	"	"	"
24	"	"	"	"	"	"	"	"	"	"	"	"	"	"	"
25				"	"	"	"	"	"	N	10	"	"	"	"
26				"	"	"	"	"	"	"	"	"	"	"	"
27				"	"	"	"	"	"	"	"	"	"	"	"
28				"	"	"	"	"	"	"	"	"	"	"	"
29				"	"	"	"	"	"	"	"	"	"	"	"
30				"	"	"	—	—	—	"	"	"	"	"	"
31				L	11	"	—	—	—	"	"	"	"	"	"
32				"	"	"	"	"	"	"	"	"	"	"	"
33				"	"	"	—	—	—	"	"	"	"	"	"
34				"	"	"	"	"	"	"	"	"	"	"	"
35				"	"	"	—	—	—	"	"	"	"	"	"
36				"	"	"	"	"	"	"	"	"	"	"	"
37				"	"	"	"	"	"	"	"	"	G	5	"
38				"	"	"	"	"	"	"	"	"	"	"	"
39				"	"	"	"	"	"	"	"	"	"	"	"
40				"	"	"	"	"	"	"	"	"	"	"	"
41				"	"	"				"	"	"	"	"	"
42				"	"	"	N	1	—	"	"	"	"	"	"
43				"	"	"	"	"	"	"	"	"	"	"	"
44				"	"	"	"	"	"	"	"	"	"	"	"
45				"	"	"	—	—	—	"	"	"	"	"	"
46				"	"	"	—	—	—	"	"	"	"	"	"
47				"	"	"	"	"	"	"	"	"	"	"	"
48				"	"	"	—	—	—	"	"	"	"	"	"
49				Gfo	2	"	"	"	"	"	"	"	"	"	"

OVERSIGT I

-5499

	5000			5100			5200			5300			5400		
NR.	LITRA	TYPE	DISTRIKT	LITRA	TYPE	DISTRIKT	LITRA	TYPE	DISTRIKT	LITRA	TYPE	DISTRIKT	LITRA	TYPE	DISTRIKT
50			Hamar	Gfo	2	Hamar	N	1	Hamar	N	10	Hamar	G	5	Hamar
51	G	2	"	"	"	"	"	"	"	"	"	"	"	"	"
52	"	"	"	"	"	"	"	"	"	"	"	"	"	"	"
53	"	"	"	"	"	"	"	"	"	"	"	"	"	"	"
54	"	"	"				"	"	"	"	"	"	"	"	"
55	"	"	"				"	"	"	"	"	"	"	"	"
56	"	"	"				"	"	"	"	"	"	"	"	"
57	"	"	"				"	"	"	"	"	"	"	"	"
58	"	"	"				"	"	"	"	"	"	"	"	"
59	"	"	"				"	"	"	"	"	"	"	"	"
60	"	"	"				"	"	"	"	"	"	"	"	"
61	"	"	"	Lk	4	"	"	"	"	"	"	"	"	"	"
62	"	"	"	"	"	"	"	"	"	"	"	"	"	"	"
63	"	"	"	"	"	"	"	"	"	"	"	"	"	"	"
64	"	"	"	"	"	"	"	"	"	"	"	"	"	"	"
65	"	"	"	"	"	"	N	2	"	"	"	"	"	"	"
66	"	"	"	"	"	"	"	"	"	"	"	"	"	"	"
67	"	"	"	"	"	"	"	"	"	"	"	"	Tl	1	"
68	"	"	"	"	"	"	"	"	"	"	"	"	"	"	"
69	"	"	"	"	"	"	"	"	"	Tl	1	"	"	"	"
70	"	"	"	"	"	"	"	"	"	"	"	"	"	"	"
71	"	"	"	"	"	"	"	"	"	"	"	"	"	"	"
72	"	"	"	"	"	"	"	"	"	"	"	"	"	"	"
73	"	"	"	"	"	"	"	15	"	"	"	"	"	"	"
74	G	5	"	"	"	"	"	2	"	"	"	"	"	"	"
75	"	"	"	"	"	"	"	15	"	"	"	"			
76	"	"	"	"	"	"	"	15	"	"	"	"			
77	"	"	"	"	"	"	"	2	"	"	"	"			
78	"	"	"	"	"	"	"	"	"	"	"	"			
79	"	"	"	"	"	"	"	15	"	"	"	"			
80	"	"	"	"	"	"	"	2	"	"	"	"			
81	"	"	"	Lk	3	"	"	"	"	"	"	"			
82	"	"	"	"	"	"	"	15	"	"	"	"			
83	"	"	"	"	"	"	"	2	"	"	"	"			
84	"	"	"	"	"	"	"	"	"	Tlf	1	"			
85	"	"	"	"	"	"	"	"	"	"	"	"			
86	"	"	"	"	"	"	"	15	"	"	"	"			
87	"	"	"	Lk	4	"	"	2	"	"	"	"			
88	"	"	"	"	"	"	"	"	"	"	"	"			
89	"	"	"	"	"	"	"	15	"	Tl	"	"			
90	"	"	"	"	"	"	"	2	"	"	"	"	Mf	4	T.hjem
91	"	"	"				"	15	"	"	"	"	"	"	"
92	"	"	"				"	15	"	"	"	"	"	"	"
93	"	"	"				"	15	"	"	"	"	"	"	"
94	Gf	3	"				"	2	"	"	"	"	"	"	"
95	"	"	"				"	"	"	"	"	"	"	"	"
96	"	"	"				"	15	"	"	"	"	"	"	"
97	"	"	"				"	15	"	"	"	"	"	"	"
98	"	"	"				"	2	"	"	"	"	"	"	"
99	"	"	"				"	"	"	"	"	"	"	"	"

5500 –

OVERSIGT I

	5500			5600			5700			5800			5900		
NR.	LITRA	TYPE	DISTRIKT	LITRA	TYPE	DISTRIKT	LITRA	TYPE	DISTRIKT	LITRA	TYPE	DISTRIKT	LITRA	TYPE	DISTRIKT
00	Mf	4	T.hjem	Hf	2	Hamar			T.hjem						
01	S	1	Hamar	N	10	T.hjem	Gfo	2	"						
02	—	—	—	"	"	"	"	"	"						
03	Hv	1	"	"	"	"	"	"	"						
04	"	"	"	"	"	"	"	"	"						
05	"	"	"	"	"	"	"	"	"						
06	—	—	—	"	"	"	"	"	"						
07	"	"	"	"	"	"	"	"	"						
08	Hv	5	"	"	"	"	"	"	"						
09	"	"	"	"	"	"	"	"	"						
10	"	"	"	"	"	"	"	"	"						
11	"	"	"	"	"	"	"	"	"						
12	"	"	"	"	"	"	"	"	"						
13	"	"	"	"	"	"	"	4	"						
14	"	"	"	"	"	"	"	"	"						
15	"	"	"	"	"	"	"	4	"						
16	"	"	"	"	"	"	N	10	"						
17	"	"	"	"	"	"	"	"	"						
18	"	"	"	"	"	"	"	"	"						
19	"	"	"	"	"	"	"	"	"						
20	"	"	"	"	"	"	"	"	"						
21	"	"	"	L	11	"	"	"	"						
22	"	"	"	"	"	"	"	"	"						
23	"	"	"	"	"	"	"	"	"						
24	"	"	"	"	"	"	"	"	"						
25	"	"	"	"	"	"	"	"	"						
26	"	"	"	"	"	"	"	"	"						
27	"	"	"	"	"	"	"	"	"						
28	Hf	1	"	"	"	"	"	"	"						
29	"	"	"	"	"	"	"	"	"						
30	"	"	"	"	"	"	"	"	"						
31	"	"	"	"	"	"	"	"	"						
32	"	"	"	"	"	"	"	"	"						
33	"	"	"	Hvf	1	"	"	"	"						
34	"	"	"	Fd	8	"	"	"	"						
35	"	"	"	"	"	"	"	"	"						
36	H	1	"	G	5	"	"	"	"						
37	Hf	1	"	"	"	"	"	"	"						
38	H	1	"	"	"	"	"	"	"						
39	Hf	1	"	"	"	"	"	"	"						
40	"	"	"	"	"	"	"	"	"						
41	"	"	"	"	"	"	"	"	"						
42	"	"	"	"	"	"	"	"	"						
43	"	"	"	"	"	"	"	"	"						
44	"	"	"	"	"	"	"	"	"						
45	"	"	"	"	"	"	"	"	"						
46	"	"	"	"	"	"	"	"	"						
47	H	"	"	"	"	"	"	"	"						
48	Hf	"	"	"	"	"	"	"	"						
49	H.	"	"	"	"	"	"	"	"						

OVERSIGT I

-5999

	5500			5600			5700			5800			5900		
NR.	LITRA	TYPE	DISTRIKT	LITRA	TYPE	DISTRIKT	LITRA	TYPE	DISTRIKT	LITRA	TYPE	DISTRIKT	LITRA	TYPE	DISTRIKT
50	~~Hf~~ H	1	Hamar	G	5	T.hjem	N	10	T.hjem						
51	Hf.	"	"	"	"	"	Tl	1	"						
52	H	1	"	"	"	"	"	"	"						
53	Hf	"	"	"	"	"	"	"	"						
54	"	"	"	"	"	"	"	"	"						
55	"	"	"	"	"	"	"	"	"						
56	"	"	"	"	"	"	"	"	"						
57	H	"	"	"	"	"	"	"	"						
58	Hf	"	"	"	"	"	"	"	"						
59	"	"	"	"	"	"	"	"	"						
60	H	"	"	"	"	"	"	"	"						
61	Hf.	"	"	"	"	"	"	"	"						
62	"	"	"	"	"	"	"	"	"						
63	"	"	"	"	"	"	"	"	"						
64	"	"	"	"	"	"	"	"	"						
65	"	"	"	"	"	"	"	"	"						
66	"	"	"	Gf	3	"									
67	"	"	"	"	"	"									
68	"	"	"	"	"	"									
69	"	"	"	"	"	"									
70	"	"	"	"	"	"									
71	Hf	2	"	"	"	"									
72	H	1		"	"	"									
73	Hf	2	"	"	"	"									
74	"	"	"	"	"	"									
75	"	"	"	"	"	"									
76	"	"	"	"	"	"									
77	"	"	"	"	"	"									
78	"	"	"	Fo	1	"									
79	"	"	"	"	"	"									
80	"	"	"	Fdo	1	"									
81	"	"	"	"	"	"									
82	"	"	"												
83	"	"	"												
84	"	"	"												
85	"	"	"												
86	"	"	"												
87	"	"	"												
88	"	"	"												
89	"	"	"												
90	"	"	"												
91	H	1	"												
92	Hf	2	"												
93	"	"	"												
94	"	"	"												
95	"	"	"												
96	"	"	"												
97	"	"	"												
98	"	"	"												
99	"	"	"												

6000 -

OVERSIGT I

	6000			6100			6200			6300			6400		
NR.	LITRA	TYPE	DISTRIKT	LITRA	TYPE	DISTRIKT	LITRA	TYPE	DISTRIKT	LITRA	TYPE	DISTRIKT	LITRA	TYPE	DISTRIKT
00				G	5	Oslo			Oslo			Oslo	N	2	Oslo
01	Fd	4	Oslo	"	"	"	Gfo	5	"	N	2	"	"	"	"
02	"	"	"	"	"	"	"	"	"	"	"	"	"	"	"
03	"	"	"	"	"	"	"	"	"	"	"	"	"	"	"
04	"	"	"	"	"	"	"	"	"	—	—	—	"	"	"
05	F	6	"	"	"	"	"	"	"	"	15	"	"	"	"
06	"	"	"	"	"	"	"	"	"	"	2	"	"	"	"
07	"	"	"	"	"	"	"	"	"	—	—	—	"	"	"
08	Fd	7	"	"	"	"	"	1	"	"	"	"	"	"	"
09	"	"	"	"	"	"	"	5	"	"	"	"	"	"	"
10	F	11	"	"	"	"	"	"	"	"	15	"	"	"	"
11	"	"	"	"	"	"	Tl	1	"	"	2	"	"	"	"
12	F	12	"	"	"	"	"	"	"	"	"	"	"	"	"
13	"	"	"	"	"	"	"	"	"	—	—	—	"	"	"
14	F	13	"	"	"	"	"	"	"	"	"	"	—	—	—
15	Fd	8	"	Gf	3	"	"	"	"	"	"	"	"	"	"
16	"	"	"	"	"	"	"	"	"	"	"	"	Nf	1	"
17	F	15	"	"	"	"	"	"	"	"	"	"	"	"	"
18	"	"	"	"	"	"	"	"	"	—	—	—	"	"	"
19	"	"	"	"	"	"	"	"	"	"	"	"	"	"	"
20	"	"	"	"	"	"	"	"	"	"	"	"	"	"	"
21	"	"	"	"	"	"	"	"	"	"	"	"	—	—	—
22	"	"	"	"	"	"	"	"	"	"	"	"	"	"	"
23				"	"	"	"	"	"	"	"	"	"	"	"
24				"	"	"	"	"	"	"	"	"	"	"	"
25				"	"	"	"	"	"	"	"	"	Nf	6	"
26				"	"	"	"	"	"	"	"	"	N	8	"
27				"	"	"	"	"	"	"	15	"	"	"	"
28				"	"	"	"	"	"	"	2	"	"	"	"
29				"	"	"	"	"	"	"	"	"	"	"	"
30							"	"	"	"	"	"	"	"	"
31							"	"	"	"	15	"	"	"	"
32							"	"	"	"	2	"	"	"	"
33							"	"	"	"	"	"	"	"	"
34							"	"	"	"	"	"	"	"	"
35							"	"	"	"	15	"	"	"	"
36							"	"	"	"	2	"	"	"	"
37							"	"	"	"	"	"	"	"	"
38							"	"	"	"	"	"	"	"	"
39							"	"	"	"	15	"	"	"	"
40							"	"	"	"	2	"	"	"	"
41							"	"	"	—	—	—	"	"	"
42							"	"	"	"	15	"	"	"	"
43							"	"	"	"	2	"	"	"	"
44							"	"	"	"	"	"	"	"	"
45							"	"	"	"	"	"	"	"	"
46							"	"	"	"	15	"	"	"	"
47							"	"	"	"	2	"	"	"	"
48							"	"	"	"	"	"	"	"	"
49							"	"	"	"	"	"	"	"	"

OVERSIGT I

-6499

	6000			6100			6200			6300			6400		
NR.	LITRA	TYPE	DISTRIKT	LITRA	TYPE	DISTRIKT	LITRA	TYPE	DISTRIKT	LITRA	TYPE	DISTRIKT	LITRA	TYPE	DISTRIKT
50			Oslo			Oslo	TL	1	Oslo	N	2	Oslo	N	8	Oslo
51	G	5	"				Gf	1	"	"	"	"	"	"	"
52	—	—	—				"	"	"	"	"	"	"	"	"
53	"	"	"				"	"	"	"	"	"	—	—	—
54	"	"	"				"	"	"	"	"	"	"	"	"
55	"	"	"				"	"	"	"	"	"	"	"	"
56	"	"	"				"	"	"	"	"	"	"	"	"
57	"	"	"				"	"	"	—	—	—	"	"	"
58	"	"	"				"	"	"	"	"	"	"	"	"
59	"	"	"				"	"	"	"	"	"	"	"	"
60	"	"	"				"	"	"	"	"	"	"	"	"
61	"	"	"				"	4	"	—	—	—	N	10	"
62	"	"	"				"	1	"	"	"	"	"	"	"
63	"	"	"				"	"	"	"	15	"	"	"	"
64	"	"	"				"	"	"	"	2	"	"	"	"
65	"	"	"				"	"	"	"	"	"	"	"	"
66	"	"	"				"	"	"	"	"	"	"	"	"
67	"	"	"				"	"	"	"	"	"	"	"	"
68	"	"	"				"	"	"	"	"	"	"	"	"
69	"	"	"				"	"	"	"	"	"	"	"	"
70	"	"	"				"	"	"	"	15	"	"	"	"
71	"	"	"				"	4	"	"	2	"	"	"	"
72	"	"	"				"	1	"	"	"	"	"	"	"
73	"	"	"				"	"	"	"	"	"	"	"	"
74	"	"	"				"	4	"	—	—	—	"	"	"
75	"	"	"				"	1	"	"	"	"	"	"	"
76	"	"	"				"	"	"	N	4	"	"	"	"
77	"	"	"				"	"	"	"	"	"	"	"	"
78	"	"	"				"	"	"	"	"	"	"	"	"
79	"	"	"				"	"	"	"	16	"	"	"	"
80	"	"	"				"	"	"	"	16	"	"	"	"
81	"	"	"				"	"	"	"	4	"	"	"	"
82	"	"	"				"	"	"	"	"	"	"	"	"
83	"	"	"				"	"	"	"	"	"	"	"	"
84	"	"	"				"	"	"	"	"	"	"	"	"
85	"	"	"				"	"	"	"	"	"	"	"	"
86	"	"	"				"	"	"	"	"	"	"	"	"
87	"	"	"				"	"	"	"	"	"	"	"	"
88	"	"	"				Gf	3	"	"	"	"	"	"	"
89	"	"	"				"	"	"	"	"	"	"	"	"
90	"	"	"				"	"	"	"	16	"	"	"	"
91	"	"	"				"	"	"	"	4	"	"	"	"
92	"	"	"				"	"	"	"	"	"	"	"	"
93	"	"	"							"	"	"	"	"	"
94	"	"	"							"	"	"	"	"	"
95	"	"	"							"	"	"	"	"	"
96	"	"	"							"	"	"	"	"	"
97	"	"	"							"	"	"	"	"	"
98	"	"	"							"	"	"	"	"	"
99	"	"	"							"	"	"	"	"	"

6500

OVERSIGT I

	6500			6600			6700			6800			6900		
NR.	LITRA	TYPE	DISTRIKT	LITRA	TYPE	DISTRIKT	LITRA	TYPE	DISTRIKT	LITRA	TYPE	DISTRIKT	LITRA	TYPE	DISTRIKT
00	N	10	Oslo	T	2	Oslo	N	10	Oslo	Tl	1	Oslo	Tlf	1	Oslo
01	"	"	"	"	"	"	Lg	2	"	~~MK~~	~~3~~	—	Hv	3	"
02	"	"	"	"	"	"	"	"	"	"	"	"	"	"	"
03	"	"	"	"	"	"	"	"	"	—	—	—	Hvf	1	"
04	"	"	"	"	"	"	"	"	"	—	—	—	"	"	"
05	"	"	"	"	"	"	"	"	"	"	"	"	"	"	"
06	"	"	"	"	"	"	"	"	"	—	—	—	"	"	"
07	"	"	"	"	"	"	"	"	"	—	—	—	"	"	"
08	"	"	"	"	"	"	"	"	"	—	—	—	"	"	"
09	"	"	"	"	"	"	"	"	"	"	"	"	"	"	"
10	"	"	"	"	"	"	"	"	"	—	—	—	"	"	"
11	"	"	"	"	"	"	Lk	5	"	"	"	"	"	"	"
12	"	"	"	"	"	"	"	"	"	"	"	"	Hv	6	"
13	"	"	"	"	"	"	"	"	"	"	"	"	Hvf.	1	"
14	"	"	"	"	"	"	"	"	"	"	"	"	"	"	"
15	"	"	"	"	"	"	"	"	"	"	"	"	"	"	"
16	"	"	"	"	"	"	L	13	"	"	"	"	"	"	"
17	"	"	"	"	"	"	"	"	"	"	"	"	"	"	"
18	"	"	"	"	"	"	"	"	"	"	"	"	Hv	6	"
19	"	"	"	"	"	"	"	"	"	"	"	"	Hvf	1	"
20	"	"	"	"	"	"	"	"	"	"	"	"	Hv	6	"
21	"	"	"	"	"	"	"	"	"	Tl	1	"	S	2	"
22	"	"	"	"	"	"	"	"	"	"	"	"	"	"	"
23	"	"	"	"	"	"	"	"	"	"	"	"	"	"	"
24	"	"	"	"	"	"	"	"	"	"	"	"	—	—	—
25	"	"	"	"	"	"	"	"	"	"	"	"	"	"	"
26	"	"	"	"	"	"	Lk	5	"	Tlf	1	"	"	"	"
27	"	"	"	"	"	"	"	"	"	"	"	"	"	"	"
28	"	"	"	"	"	"	"	"	"	"	"	"	"	"	"
29	"	"	"	"	"	"	"	"	"	"	"	"	"	"	"
30	"	"	"	"	"	"	"	"	"	"	"	"	Sf	2	"
31	"	"	"	"	"	"	L	5	"	"	"	"	"	"	"
32	"	"	"	"	"	"	"	"	"	Tl	2	"	L	11	"
33	"	"	"	"	"	"	"	"	"	Tlf.	1	"	"	"	"
34	"	"	"	"	"	"	"	"	"	"	"	"	"	"	"
35	"	"	"	"	"	"	"	"	"	"	"	"	"	"	"
36	T	2	"	"	"	"	"	"	"	"	"	"	"	"	"
37	"	"	"	"	"	"	"	"	"	~~Tlf~~ Tl	2	"	"	"	"
38	"	"	"	"	"	"	—	—	—	Tlf.	1	"	"	"	"
39	"	"	"	"	"	"	—	—	—	Tl	2	"	"	"	"
40	"	"	"	"	"	"	"	"	"	Tlf	1	"	"	"	"
41	"	"	"	"	"	"	Ls	1	"	NPfo	1	"	"	"	"
42	"	"	"	"	"	"	"	"	"	"	"	"	"	"	"
43	"	"	"	"	"	"	"	"	"	"	"	"	"	"	"
44	"	"	"	"	"	"	"	"	"	"	"	"	"	"	"
45	"	"	"	"	"	"	"	"	"	"	"	"	"	"	"
46	"	"	"	"	"	"	"	"	"	Nfo	2	"	"	"	"
47	"	"	"	"	"	"	"	"	"	"	"	"	"	"	"
48	"	"	"	—	—	—	"	"	"	"	"	"	"	"	"
49	"	"	"	"	"	"	"	"	"	"	"	"	"	"	"

OVERSIGT I

-6999

	6500			6600			6700			6800			6900		
NR.	LITRA	TYPE	DISTRIKT	LITRA	TYPE	DISTRIKT	LITRA	TYPE	DISTRIKT	LITRA	TYPE	DISTRIKT	LITRA	TYPE	DISTRIKT
50	T	2	Oslo	T	2	Oslo	Ls	1	Oslo	Nfo	2	Oslo	L	11	Oslo
51	"	"	"	"	"	"	"	"	"	"	1	"	"	"	"
52	"	"	"	"	"	"	"	"	"	"	"	"	N	10	"
53	"	"	"	"	"	"	"	"	"	"	"	"	"	"	"
54	"	"	"	"	"	"	"	"	"	"	"	"	"	"	"
55	"	"	"	"	"	"	"	"	"	"	"	"	"	"	"
56	"	"	"	"	"	"	"	"	"	"	"	"	"	"	"
57	"	"	"	"	"	"	"	"	"	"	"	"	"	"	"
58	"	"	"	"	"	"	"	"	"	"	"	"	"	"	"
59	"	"	"	"	"	"	"	"	"	"	"	"	"	"	"
60	"	"	"	"	"	"	"	"	"	"	"	"	"	"	"
61	"	"	"	N	10	"	"	"	"	"	"	"	"	"	"
62	"	"	"	"	"	"	"	"	"	"	"	"	"	"	"
63	"	"	"	"	"	"	"	"	"	"	"	"	"	"	"
64	"	"	"	"	"	"	"	"	"	"	"	"	"	"	"
65	"	"	"	"	"	"	"	"	"	~~Tlf~~ Tl	2	"	"	"	"
66	"	"	"	"	"	"	"	"	"	Tlf	1	"	"	"	"
67	"	"	"	"	"	"	"	"	"	"	"	"	"	"	"
68	"	"	"	"	"	"	"	"	"	Tl	2	"	"	"	"
69	"	"	"	"	"	"	"	"	"	Tl ~~Sl~~	2	"	"	"	"
70	"	"	"	"	"	"	"	"	"	Tlf.	1	"	"	"	"
71	"	"	"	"	"	"	L	11	"	Tl	2	"	"	"	"
72	"	"	"	"	"	"	"	"	"	Tlf.	1	"	Hvf	1	"
73	"	"	"	"	"	"	"	"	"	"	"	"	"	"	"
74	"	"	"	"	"	"	"	"	"	"	"	"	"	"	"
75	"	"	"	"	"	"	"	"	"	"	"	"	"	"	"
76	"	"	"	"	"	"	"	"	"	Tl	2	"	Hv	6	"
77	"	"	"	"	"	"	"	"	"	Tlf	1	"	Hvf	1	"
78	"	"	"	"	"	"	"	"	"	"	"	"	Hv	6	"
79	"	"	"	"	"	"	"	"	"	"	"	"	Sf	3	"
80	"	"	"	"	"	"	"	"	"	Tl	2	"	"	"	"
81	"	"	"	"	"	"	TL	1	"	"	"	"	"	"	"
82	"	"	"	"	"	"	"	"	"	Tlf	1	"	"	"	"
83	"	"	"	"	"	"	"	"	"	Tl	2	"	"	"	"
84	"	"	"	"	"	"	"	"	"	Tlf	1	"	"	"	"
85	"	"	"	"	"	"	"	"	"	"	"	"	"	"	"
86	"	"	"	"	"	"	"	"	"	Tl	2	"	"	"	"
87	"	"	"	"	"	"	"	"	"	Tlf	1	"	Ms	3	"
88	"	"	"	"	"	"	"	"	"	Tl	2	"	"	"	"
89	"	"	"	"	"	"	"	"	"	Tl	2	"	"	"	"
90	"	"	"	"	"	"	"	"	"	Tlf	1	"	"	"	"
91	"	"	"	"	"	"	"	"	"	"	"	"	Msf	2	"
92	"	"	"	"	"	"	"	"	"	"	"	"	"	"	"
93	"	"	"	"	"	"	"	"	"	Tl	2	"	"	"	"
94	"	"	"	"	"	"	"	"	"	Tl ~~Sl~~	2	"	"	"	"
95	"	"	"	"	"	"	"	"	"	Tlf.	1	"	"	"	"
96	"	"	"	"	"	"	"	"	"	"	"	"	"	"	"
97	"	"	"	"	"	"	"	"	"	Tl	2	"	~~Tlf~~ Tl	2	"
98	"	"	"	"	"	"	"	"	"	Tlf	1	"	Tlf	1	"
99	"	"	"	"	"	"	"	"	"	"	"	"	"	"	"

7000-

OVERSIGT I

	7000			7100			7200			7300			7400		
NR.	LITRA	TYPE	DISTRIKT	LITRA	TYPE	DISTRIKT	LITRA	TYPE	DISTRIKT	LITRA	TYPE	DISTRIKT	LITRA	TYPE	DISTRIKT
00	Tlf	1	Oslo												
01	F	4	"												
02	Fd	2	"												
03	"	"	"												
04	"	"	"												
05	Fd	7	"												
06	F	9	"												
07															
08															
09															
10															
11															
12															
13															
14															
15															
16															
17															
18															
19															
20															
21															
22															
23															
24															
25															
26															
27															
28															
29															
30															
31															
32															
33															
34															
35															
36															
37															
38															
39															
40															
41															
42															
43															
44															
45															
46															
47															
48															
49															

OVERSIGT I

-7499

	7000			7100			7200			7300			7400		
NR.	LITRA	TYPE	DISTRIKT	LITRA	TYPE	DISTRIKT	LITRA	TYPE	DISTRIKT	LITRA	TYPE	DISTRIKT	LITRA	TYPE	DISTRIKT
50			Oslo												Oslo
51	G	4	"										S	2	"
52	"	"	"										"	"	"
53	"	"	"										"	"	"
54	"	"	"												
55	"	"	"												
56	"	"	"												
57	"	"	"												
58	~~"~~	~~"~~	~~"~~												
59	"	"	"												
60	"	"	"												
61	"	"	"												
62	"	"	"												
63	"	"	"												
64	"	"	"												
65	"	"	"												
66	G	5	"												
67	"	"	"												
68	"	"	"												
69	"	"	"												
70	"	"	"												
71	"	"	"												
72	"	"	"												
73	"	"	"												
74	"	"	"												
75	"	"	"												
76	"	"	"												
77															
78															
79															
80															
81															
82															
83															
84															
85															
86															
87															
88															
89															
90															
91															
92															
93															
94															
95															
96															
97															
98															
99															

7500-

OVERSIGT I

	7500			7600			7700			7800			7900		
NR.	LITRA	TYPE	DISTRIKT	LITRA	TYPE	DISTRIKT	LITRA	TYPE	DISTRIKT	LITRA	TYPE	DISTRIKT	LITRA	TYPE	DISTRIKT
00			Oslo												
01	N	15	"												
02	"	2	"												
03	"	"	"												
04	"	"	"												
05	"	"	"												
06	"	15	"												
07	"	15	"												
08	"	2	"												
09	"	"	"												
10	"	"	"												
11	"	15	"												
12	"	15	"												
13	"	15	"												
14	"	2	"												
15	"	15	"												
16	"	2	"												
17	"	"	"												
18	"	"	"												
19	"	"	"												
20	"	"	"												
21	—	—	—												
22	"	"	"												
23	"	"	"												
24	"	"	"												
25	"	15	"												
26	"	2	"												
27	"	"	"												
28	"	"	"												
29	"	"	"												
30	"	"	"												
31	"	15	"												
32	"	2	"												
33	—	—	—												
34	"	15	"												
35	"	2	"												
36	"	"	"												
37	"	"	"												
38	"	"	"												
39	"	"	"												
40	"	"	"												
41	"	"	"												
42	"	"	"												
43	"	"	"												
44	—	—	—												
45	"	"	"												
46	"	"	"												
47	"	15	"												
48	"	2	"												
49	N	8	"												

OVERSIGT I

-7999

	7500			7600			7700			7800			7900		
NR.	LITRA	TYPE	DISTRIKT	LITRA	TYPE	DISTRIKT	LITRA	TYPE	DISTRIKT	LITRA	TYPE	DISTRIKT	LITRA	TYPE	DISTRIKT
50	N	8	Oslo												
51	"	"	"												
52	"	"	"												
53	"	"	"												
54	"	"	"												
55	"	"	"												
56	"	"	"												
57	"	"	"												
58	"	"	"												
59	"	"	"												
60	"	"	"												
61	"	"	"												
62	"	"	"												
63	"	"	"												
64	"	"	"												
65	"	"	"												
66	"	"	"												
67	"	"	"												
68	"	"	"												
69	"	"	"												
70	"	"	"												
71	"	"	"												
72	"	"	"												
73	"	"	"												
74	"	"	"												
75															
76															
77															
78															
79															
80															
81															
82															
83															
84															
85															
86															
87															
88															
89															
90															
91															
92															
93															
94															
95															
96															
97															
98															
99															

8000-

OVERSIGT I

	8000			8100			8200			8300			8400		
NR.	LITRA	TYPE	DISTRIKT	LITRA	TYPE	DISTRIKT	LITRA	TYPE	DISTRIKT	LITRA	TYPE	DISTRIKT	LITRA	TYPE	DISTRIKT
00			Hamar	G	5	Hamar	G	5	Hamar	G	5	Hamar	G	5	Hamar
01	Fd	2	"	"	"	"	~~Mk~~	~~3~~	~~"~~	L	5	"	"	"	"
02	"	"	"	"	"	"	~~"~~	~~"~~	~~"~~	"	"	"	G	7	"
03	"	"	"	"	"	"	~~"~~	~~"~~	~~"~~	"	"	"	"	"	"
04	"	"	"	"	"	"	~~"~~	~~"~~	~~"~~	"	"	"	"	"	"
05	Fd	3	"	"	"	"	"	"	"	"	"	"	"	"	"
06	F	5	"	Gf	1	"	~~"~~	~~"~~	~~"~~	"	"	"	"	"	"
07				"	"	"	~~"~~	~~"~~	~~"~~	"	"	"	"	"	"
08				"	"	"	"	"	"	"	"	"	"	"	"
09				"	"	"	~~"~~	~~"~~	~~"~~	"	"	"	"	"	"
10				"	"	"	~~"~~	~~"~~	~~"~~	"	"	"	"	"	"
11				"	"	"	"	"	"	"	"	"	"	"	"
12				"	"	"	"	"	"	"	"	"	"	"	"
13				"	"	"	"	"	"	"	"	"	"	"	"
14				"	"	"	"	"	"	"	"	"	"	"	"
15				"	"	"	"	"	"	~~"~~	~~"~~	~~"~~	"	"	"
16				"	"	"	"	"	"	G	5	"	"	"	"
17				~~"~~	~~"~~	~~"~~	"	"	"	"	"	"	"	"	"
18				"	"	"	"	"	"	"	"	"	"	"	"
19				"	"	"	~~"~~	~~"~~	~~"~~	"	"	"	"	"	"
20				"	"	"	"	"	"	"	"	"	"	"	"
21				G	5	"	Ms	1	"	"	"	"	"	"	"
22				"	"	"	"	2	"	"	"	"	G	5	"
23				"	"	"	"	"	"	"	"	"	"	"	"
24				"	"	"	Msf	1	"	"	"	"	"	"	"
25				"	"	"	Ms	2	"	"	"	"	"	"	"
26				"	"	"	"	"	"	"	"	"	"	"	"
27				"	"	"	"	"	"	"	"	"	"	"	"
28				"	"	"	"	"	"	"	"	"	"	"	"
29				"	"	"	"	"	"	"	"	"	"	"	"
30				"	"	"	"	"	"	"	"	"	"	"	"
31				"	"	"	"	"	"	"	"	"	Hvf	1	"
32				"	"	"	"	"	"	"	"	"	"	"	"
33				"	"	"	Msf	1	"	"	"	"	"	"	"
34				"	"	"	"	"	"	"	"	"	"	"	"
35				"	"	"	Ms	2	"	"	"	"	"	"	"
36				"	"	"	"	"	"	"	"	"	"	"	"
37				"	"	"	"	"	"	"	"	"	"	"	"
38				"	"	"	Msf	1	"	"	"	"	~~Hv~~	6	"
39				Gf	1	"	"	"	"	"	"	"	~~Hvf~~	1	"
40				"	"	"	"	"	"	"	"	"	"	"	"
41				"	"	"				"	"	"	Sf	2	"
42				"	"	"	M	3	"	"	"	"	"	"	"
43				"	"	"	"	"	"	"	"	"	"	"	"
44				"	"	"	"	"	"	"	"	"	Hf	2	"
45				"	"	"	"	"	"	"	"	"	"	"	"
46				"	"	"	"	"	"	"	"	"	"	"	"
47				"	"	"	"	"	"	"	"	"	"	"	"
48				"	"	"	"	"	"	"	"	"	"	"	"
49				G	5	"	"	"	"	"	"	"	"	"	"

OVERSIGT I

-8499

	8000			8100			8200			8300			8400		
NR.	LITRA	TYPE	DISTRIKT	LITRA	TYPE	DISTRIKT	LITRA	TYPE	DISTRIKT	LITRA	TYPE	DISTRIKT	LITRA	TYPE	DISTRIKT
50			Hamar	G	5	Hamar	M	3	Hamar	G	5	Hamar	Hf	2	Hamar
51	G	4	"	"	"	"	"	"	"	"	"	"	S	2	"
52	"	"	"	"	"	"	"	"	"	"	"	"	"	"	"
53	"	"	"	"	"	"	"	"	"	"	"	"	"	"	"
54	"	"	"	"	"	"	"	"	"	"	"	"	—	—	—
55	"	"	"	"	"	"	"	"	"	"	"	"	"	"	"
56	"	"	"	"	"	"	"	"	"	"	"	"	"	"	"
57	"	"	"	"	"	"	"	"	"	"	"	"	"	"	"
58	"	"	"	"	"	"	"	"	"	"	"	"	"	"	"
59	"	"	"	"	"	"	"	"	"	"	"	"	Hf	2	"
60	—	—	—	"	"	"	"	"	"	"	"	"	"	"	"
61	"	"	"	"	"	"	"	"	"	"	"	"	Hv	3	"
62	"	"	"	"	"	"	"	"	"	"	"	"	"	"	"
63	"	"	"	"	"	"	"	"	"	"	"	"	"	"	"
64	—	—	—	"	"	"	"	"	"	"	"	"	"	"	"
65	"	"	"	"	"	"	"	"	"	"	"	"	"	"	"
66	"	"	"	"	"	"	"	"	"	"	"	"	"	"	"
67	"	"	"	"	"	"	"	"	"	"	"	"	"	"	"
68	"	"	"	"	"	"	"	"	"	"	"	"	Hv	2	"
69	"	"	"	"	"	"	"	"	"	"	"	"	"	"	"
70	"	"	"	"	"	"	"	"	"	"	"	"	Hv	5	"
71	"	"	"	"	"	"	"	"	"	Sf	3	"	"	"	"
72	"	"	"	"	"	"	"	"	"	"	"	"	"	"	"
73	"	"	"	"	"	"	"	"	"	"	"	"	"	"	"
74	"	"	"	"	"	"	"	"	"	"	"	"	"	"	"
75	"	"	"	"	"	"	"	"	"	"	"	"	"	"	"
76	"	"	"	"	"	"	"	"	"	"	"	"	"	"	"
77	"	"	"	"	"	"	"	"	"	G	5	"	"	"	"
78	"	"	"	"	"	"	"	"	"	"	"	"	—	—	—
79	"	"	"	"	"	"	"	"	"	"	"	"	"	"	"
80	"	"	"	"	"	"	"	"	"	"	"	"	"	"	"
81	"	"	"	"	"	"	"	"	"	"	"	"	"	"	"
82	"	"	"	"	"	"	"	"	"	"	"	"	"	"	"
83	"	"	"	"	"	"	Mf	3	"	"	"	"	—	—	—
84	"	"	"	"	"	"	"	"	"	"	"	"	"	"	"
85	"	"	"	"	"	"	"	"	"	"	"	"	—	—	—
86	G	5	"	"	"	"	"	"	"	"	"	"	"	"	"
87	"	"	"	"	"	"	"	"	"	"	"	"	"	"	"
88	"	"	"	"	"	"	"	"	"	"	"	"	"	"	"
89	"	"	"	"	"	"	"	"	"	"	"	"	—	—	—
90	"	"	"	"	"	"	G	5	"	"	"	"	Hf	2	"
91	"	"	"	"	"	"	"	"	"	"	"	"	Hvf	1	"
92	"	"	"	"	"	"	"	"	"	"	"	"	"	"	"
93	"	"	"	"	"	"	"	"	"	"	"	"	"	"	"
94	"	"	"	"	"	"	"	"	"	"	"	"	"	"	"
95	"	"	"	"	"	"	"	"	"	"	"	"	"	"	"
96	—	—	—	"	"	"	"	"	"	"	"	"	"	"	"
97	"	"	"	"	"	"	"	"	"	"	"	"	"	"	"
98	"	"	"	"	"	"	"	"	"	"	"	"	"	"	"
99	"	"	"	"	"	"	"	"	"	"	"	"	"	"	"

8500

OVERSIGT I

	8500			8600			8700			8800			8900		
NR.	LITRA	TYPE	DISTRIKT	LITRA	TYPE	DISTRIKT	LITRA	TYPE	DISTRIKT	LITRA	TYPE	DISTRIKT	LITRA	TYPE	DISTRIKT
00	Hvf	1	Hamar	N	2	Hamar			Hamar			Hamar			Hamar
01	N	15	"	"	15	"									
02	"	15	"	"	2	"									
03	"	2	"	"	"	"									
04	"	15	"	"	"	"									
05	"	2	"	"	15	"									
06	"	15	"	"	15	"									
07	"	2	"	"	15	"									
08	"	15	"	"	15	"									
09	"	2	"	"	2	"									
10	"	15	"	"	15	"									
11	"	2	"	"	15	"									
12	"	"	"	"	2	"									
13	"	"	"	"	"	"									
14	"	"	"	"	"	"									
15	—	—	—	"	15	"									
16	"	15	"	"	15	"									
17	"	15	"	"	2	"									
18	"	2	"	—	—	—									
19	"	"	"	"	15	"									
20	"	15	"	"	2	"									
21	"	2	"	"	"	"									
22	"	"	"	"	"	"									
23	"	"	"	"	"	"									
24	—	—	—	"	"	"									
25	—	—	—	"	15	"									
26	"	"	"	N	10	"									
27	"	15	"	"	"	"									
28	"	15	"	"	"	"									
29	"	~~2~~ 15	"	"	"	"									
30	"	~~2~~ 15	"	"	"	"									
31	"	2	"	"	"	"									
32	"	15	"	"	"	"									
33	"	"	"	"	"	"									
34	"	15	"	"	"	"									
35	—	~~2~~	—	"	"	"									
36	"	"	"	"	"	"									
37	"	15	"	"	"	"									
38	"	2	"	"	"	"									
39	"	15	"	"	"	"									
40	—	~~2~~	—	"	"	"									
41	"	"	"	"	"	"									
42	"	15	"	"	"	"									
43	"	2	"	"	"	"									
44	"	"	"	"	"	"									
45	"	"	"	"	"	"									
46	"	15	"	"	"	"									
47	"	2	"	"	"	"									
48	"	"	"	"	"	"									
49	"	15	"	"	"	"									

OVERSIGT I

-8999

	8500			8600			8700			8800			8900		
NR.	LITRA	TYPE	DISTRIKT	LITRA	TYPE	DISTRIKT	LITRA	TYPE	DISTRIKT	LITRA	TYPE	DISTRIKT	LITRA	TYPE	DISTRIKT
50	N	15	Hamar	N	10	Hamar			Hamar			Hamar			Hamar
51	"	2	"	N	2	"									
52	—	—	—	"	"	"									
53	"	"	"	"	"	"									
54	"	"	"	"	15	"									
55	"	"	"	"	2	"									
56	"	"	"	"	"	"									
57	"	"	"	"	15	"									
58	"	15	"	"	2	"									
59	"	2	"	"	"	"									
60	"	15	"	"	15	"									
61	"	2	"	"	2	"							~~R~~	~~3~~	—
62	"	15	"	"	"	"									
63	"	2	"	"	"	"									
64	"	"	"	"	"	"									
65	"	"	"	"	"	"									
66	"	15	"	"	"	"									
67	"	15	"	"	"	"									
68	"	15	"	"	"	"									
69	"	15	"	"	"	"									
70	—	~~2~~	—	"	"	"									
71	"	"	"	"	10	"									
72	"	15	"	"	"	"									
73	"	2	"	"	"	"									
74	"	15	"	"	"	"									
75	—	~~2~~	—	"	"	"									
76	"	15	"	"	"	"									
77	"	2	"	"	"	"									
78	"	15	"	"	"	"									
79	"	"	"	"	"	"									
80	—	~~2~~	—	"	"	"									
81	"	"	"	Hvf	2	"									
82	"	"	"	"	"	"									
83	"	"	"	"	"	"									
84	"	"	"	"	"	"									
85	"	15	"	"	"	"									
86	"	15	"	"	"	"									
87	"	15 ~~8~~	"	"	"	"									
88	"	15	"	"	"	"									
89	"	2	"	"	"	"									
90	"	15	"	"	"	"									
91	"	15	"	"	"	"									
92	"	2	"	"	"	"									
93	"	"	"	"	"	"									
94	"	"	"	"	"	"									
95	"	15	"	"	"	"									
96	"	2	"	"	"	"									
97	"	"	"	"	"	"									
98	"	15	"	"	"	"									
99	—	~~2~~	—	"	"	"									

9000-

OVERSIGT I

	9000			9100			9200			9300			9400		
NR.	LITRA	TYPE	DISTRIKT	LITRA	TYPE	DISTRIKT	LITRA	TYPE	DISTRIKT	LITRA	TYPE	DISTRIKT	LITRA	TYPE	DISTRIKT
00						Bergen			Bergen			Bergen			Bergen
01	Fd	5	Bergen				G	2	"				Mk	3	"
02	"	"	"				"	"	"				"	"	"
03	"	"	"				"	"	"				"	"	"
04	F	7	"				"	"	"				"	"	"
05	"	"	"				"	"	"				"	"	"
06	"	"	"				"	"	"				"	"	"
07	F	9	"				"	"	"						
08							"	"	"						
09							"	"	"						
10							~~"~~	~~"~~	~~"~~						
11							"	"	"						
12							"	"	"						
13							"	"	"						
14							"	"	"						
15							~~"~~	~~"~~	~~"~~						
16							"	"	"						
17							"	"	"						
18							~~"~~	~~"~~	~~"~~						
19							"	"	"						
20							~~"~~	~~"~~	~~"~~						
21							"	"	"						
22							"	"	"						
23							~~"~~	~~"~~	~~"~~						
24							"	"	"						
25							"	"	"						
26							"	"	"						
27							"	"	"						
28							S	1	"						
29							~~"~~	~~"~~	~~"~~						
30							G	5	"						
31							"	"	"						
32							"	"	"						
33							"	"	"						
34							"	"	"						
35							Gv.	2	"						
36							G	5	"						
37							Gv.	2	"						
38							G.	5	"						
39							Gv.	2	"						
40							G	5	"						
41							"	"	"						
42							"	"	"						
43							"	"	"						
44							"	"	"						
45							Gv	2	"						
46							G	5	"						
47							"	"	"						
48							"	"	"						
49							"	"	"						

OVERSIGT I

-9499

	9000			9100			9200			9300			9400		
NR.	LITRA	TYPE	DISTRIKT	LITRA	TYPE	DISTRIKT	LITRA	TYPE	DISTRIKT	LITRA	TYPE	DISTRIKT	LITRA	TYPE	DISTRIKT
50			Bergen			Bergen	G	5	Bergen			Bergen			Bergen
51							Sf	4	"						
52							"	"	"						
53															
54															
55															
56															
57															
58															
59															
60															
61															
62															
63															
64															
65															
66															
67															
68															
69															
70															
71															
72															
73															
74															
75															
76															
77															
78															
79															
80															
81															
82															
83															
84															
85															
86															
87															
88															
89															
90															
91															
92															
93															
94															
95															
96															
97															
98															
99															

9500-

OVERSIGT I

	9500			9600			9700			9800			9900		
NR.	LITRA	TYPE	DISTRIKT	LITRA	TYPE	DISTRIKT	LITRA	TYPE	DISTRIKT	LITRA	TYPE	DISTRIKT	LITRA	TYPE	DISTRIKT
00				N	10	Bergen			Bergen			Bergen			Bergen
01	M	4	Bergen	"	"	"				Lg	2	"			
02	"	"	"	"	"	"				"	"	"			
03	"	"	"	"	"	"				"	"	"			
04	"	"	"	"	"	"				"	"	"			
05	"	"	"	"	"	"				"	"	"			
06	"	"	"	"	"	"				"	"	"			
07	"	"	"	"	"	"				Lg	3	"			
08	"	"	"	"	"	"				"	"	"			
09	N	2	"	"	"	"				"	"	"			
10	"	"	"	"	"	"				"	"	"			
11	"	15	"	"	"	"				"	"	"			
12	~~"~~	~~2~~	~~"~~	"	"	"									
13	"	"	"	"	"	"									
14	~~"~~	~~"~~	~~"~~	"	"	"									
15	"	"	"	"	"	"									
16	"	15	"	"	"	"									
17	"	2	"	"	"	"									
18	"	"	"	"	"	"									
19	"	"	"	"	"	"									
20	"	15	"	"	"	"									
21	"	2	"	"	"	"				L	8	"			
22	"	"	"	"	"	"				"	"	"			
23	"	"	"	"	"	"				"	"	"			
24	"	15	"	"	"	"				"	"	"			
25	N	8	"	"	"	"				"	"	"			
26	"	"	"	"	"	"				"	"	"			
27	"	"	"												
28	"	"	"												
29	"	"	"												
30	"	"	"												
31	"	"	"												
32	"	"	"												
33	"	"	"												
34	"	"	"												
35	"	"	"												
36	"	"	"												
37	N	10	"												
38	"	"	"												
39	"	"	"												
40	"	"	"												
41	"	"	"												
42	"	"	"												
43	"	"	"												
44	"	"	"												
45	"	"	"												
46	"	"	"												
47	"	"	"												
48	"	"	"												
49	"	"	"												

OVERSIGT I

-9999

	9500			9600			9700			9800			9900		
NR.	LITRA	TYPE	DISTRIKT	LITRA	TYPE	DISTRIKT	LITRA	TYPE	DISTRIKT	LITRA	TYPE	DISTRIKT	LITRA	TYPE	DISTRIKT
50	N	10	Bergen			Bergen			Bergen			Bergen			Bergen
51	"	"	"												
52	"	"	"												
53	"	"	"												
54	"	"	"												
55	"	"	"												
56	"	"	"												
57	"	"	"												
58	"	"	"												
59	"	"	"												
60	"	"	"												
61	"	"	"										R	5	"
62	"	"	"										Q_2	1	"
63	"	"	"												
64	"	"	"												
65	"	"	"												
66	"	"	"												
67	"	"	"												
68	"	"	"												
69	"	"	"												
70	"	"	"												
71	"	"	"												
72	"	"	"												
73	"	"	"												
74	"	"	"												
75	"	"	"												
76	"	"	"												
77	"	"	"												
78	"	"	"												
79	"	"	"												
80	"	"	"												
81	"	"	"												
82	"	"	"												
83	"	"	"												
84	"	"	"												
85	"	"	"												
86	"	"	"												
87	"	"	"												
88	"	"	"												
89	"	"	"												
90	"	"	"												
91	"	"	"												
92	"	"	"												
93	"	"	"												
94	"	"	"												
95	"	"	"												
96	"	"	"												
97	"	"	"												
98	"	"	"												
99	"	"	"												

10000 - OVERSIGT I

	10000			10100			10200			10300			10400		
NR.	LITRA	TYPE	DISTRIKT	LITRA	TYPE	DISTRIKT	LITRA	TYPE	DISTRIKT	LITRA	TYPE	DISTRIKT	LITRA	TYPE	DISTRIKT
00						T.hjem	Gf	3	T.hjem	G	5	T.hjem	M	4	T.hjem
01	F	1	T.hjem				"	"	"	"	"	"	~~MK~~	~~2~~	—
02	"	"	"				"	"	"	"	"	"	MK	1	"
03	"	"	"				"	"	"	"	"	"	—	—	—
04	"	"	"				"	"	"	"	"	"	—	—	—
05	"	"	"				"	"	"	"	"	"	—	—	—
06	"	"	"				"	"	"	"	"	"	"	"	"
07	F	2	"				"	"	"	"	"	"	"	"	"
08	—	—	—				G	5	"	"	"	"	—	—	—
09							"	"	"	"	"	"	"	"	"
10							"	"	"	"	"	"	—	—	—
11							"	"	"	"	"	"	"	"	"
12							"	"	"	"	"	Narvik	—	—	—
13							"	"	"	"	"	T. hjem	"	"	"
14							"	"	"	"	"	"	"	"	"
15							"	"	"	Zl	6	"	~~MK~~	~~2~~	—
16							"	"	"	G	5	"	—	~~8~~	—
17							"	"	"	"	"	"	—	—	—
18							"	"	"	"	"	"	"	"	"
19							"	"	"	"	"	"	—	—	—
20							"	"	"	"	"	"	—	—	—
21							"	"	"	"	"	"	—	—	—
22							"	"	"	"	"	"	"	"	"
23							"	"	"	"	"	"	"	"	"
24							"	"	"	"	"	"	—	—	—
25							"	"	"	"	"	"	"	"	"
26							"	"	"	"	"	"	—	—	—
27							"	"	"	"	"	"	—	—	—
28							"	"	"	"	"	"	"	"	"
29							"	"	"	"	"	"	—	—	—
30							"	"	"	"	"	"	"	"	"
31							"	"	"	"	"	"	"	"	"
32							"	"	"	"	"	"	—	—	—
33							Gfo	3	"	"	"	"	—	—	—
34							"	"	"	"	"	"	"	"	"
35							"	"	"	"	"	"	K	2	"
36							"	"	"	"	"	"	"	"	"
37							"	"	"	"	"	"	—	—	—
38							"	"	"	"	"	"	—	—	—
39							"	"	"	"	"	"	"	"	"
40							"	"	"	"	"	"	—	—	—
41	Hf	1	"				"	"	"	"	"	"	TL	1	"
42	"	"	"				"	"	"	"	"	"	"	"	"
43	"	"	"				"	"	"	"	"	"	"	"	"
44	"	"	"				"	"	"	"	"	"	"	"	"
45	H	"	"							"	"	"	"	"	"
46	H	"	"							"	"	"	"	"	"
47	Hf.	"	"							"	"	"	"	"	"
48	"	"	"	~~S~~	+	—				"	"	"	"	"	"
49	"	"	"	—	—	—				"	"	"	"	"	"

OVERSIGT I

-10499

	10000			10100			10200			10300			10400		
NR.	LITRA	TYPE	DISTRIKT	LITRA	TYPE	DISTRIKT	LITRA	TYPE	DISTRIKT	LITRA	TYPE	DISTRIKT	LITRA	TYPE	DISTRIKT
50	Hf	1	T.hjem	~~S~~	~~1~~	~~T.hjem~~			T.hjem	G	5	T.hjem	Tl	1	T.hjem
51	"	"	"	Gf	1	"				"	"	"	"	"	"
52	"	"	"	"	"	Narvik				"	"	"	"	"	"
53	"	"	"	"	"	T.hjem				"	"	"	"	"	"
54	"	"	"	"	"	"				"	"	"	"	"	"
55	H	"	"	"	"	"				"	"	"	"	"	"
56	H	"	"	"	"	"				"	"	"	"	"	"
57	Hf.	"	"	"	"	"				"	"	"	"	"	"
58	"	"	"	"	"	"				"	"	"	"	"	"
59	Hvf	1	"	"	"	"							"	"	"
60	"	"	"	"	"	"							"	"	"
61	"	"	"	Gf	3	"							"	"	"
62	"	"	"	"	"	"							"	"	"
63	"	"	"	"	"	"							"	"	"
64	"	"	"	"	"	"							"	"	"
65	"	"	"	"	"	"							"	"	"
66	"	"	"	"	"	"							"	"	"
67	"	"	"	"	"	"	~~G~~	~~2~~	—				"	"	"
68	"	"	"	"	"	"	"	"	"				"	"	"
69	"	"	"	"	"	"	—	—	—				"	"	"
70	"	"	"	"	"	"	—	—	—				"	"	"
71	"	"	"	"	"	"	—	—	—	M	4	"	"	"	"
72	"	"	"	"	"	"	"	"	"	"	"	"	"	"	"
73	"	"	"	"	"	"	"	"	"	"	"	"	"	"	"
74	"	"	"	"	"	"	—	—	—	"	"	"	"	"	"
75	"	"	"	"	"	"	"	"	"	"	"	"	"	"	"
76	"	"	"	"	"	"	"	"	"	"	"	"	"	"	"
77	"	"	"	"	"	"	—	—	—	"	"	"	"	"	"
78	"	"	"	"	"	"	"	"	"	"	"	"	"	"	"
79				"	"	"	"	"	"	"	"	"	"	"	"
80				"	"	"	—	—	—	"	"	"	"	"	"
81				"	"	"	"	"	"	"	"	"	"	"	"
82				"	"	"	"	"	"	"	"	"	"	"	"
83				"	"	"	"	"	"	"	"	"	"	"	"
84				"	"	"	"	"	"	"	"	"	"	"	"
85				"	"	"	—	—	—	"	"	"	"	"	"
86				"	"	"	"	"	"	"	"	"	"	"	"
87				"	"	"	—	—	—	"	"	"	"	"	"
88				"	"	"	G	4	"	"	"	"	"	"	"
89				"	"	"	"	"	"	"	"	"	"	"	"
90				"	"	"	"	"	"	"	"	"	"	"	"
91				Gfo	1	"	"	"	"	"	"	"	"	"	"
92				"	"	"	—	—	—	"	"	"	"	"	"
93				"	"	"	"	"	"	"	"	"	"	"	"
94				"	"	"	"	"	"	"	"	"	"	"	"
95				"	"	"	"	"	"	"	"	"	"	"	"
96				"	"	"	—	—	—	"	"	"	"	"	"
97				"	"	"	"	"	"	"	"	"	"	"	"
98				Gf	3	"	G	5	"	"	"	"	"	"	"
99				"	"	"	"	"	"	"	"	"	"	"	"

10500 –

OVERSIGT I

	10500			10600			10700			10800			10900		
NR.	LITRA	TYPE	DISTRIKT	LITRA	TYPE	DISTRIKT	LITRA	TYPE	DISTRIKT	LITRA	TYPE	DISTRIKT	LITRA	TYPE	DISTRIKT
00	Tl	1	T.hjem	Tlf	1	T.hjem	Tl	1	T.hjem	N	1	T.hjem	N	8	T.hjem
01	NP	1	"	~~Lk~~	~~1~~	~~"~~	~~N~~	~~1~~	"	N	2	"	"	"	"
02	"	"	"	~~"~~	~~"~~	~~"~~	~~N~~	~~1~~	~~"~~	~~"~~	~~"~~	~~"~~	"	"	"
03	"	"	"	~~"~~	~~"~~	~~"~~	"	"	"	"	"	"	"	"	"
04	"	"	"	~~"~~	~~"~~	~~"~~	"	"	"	"	15	"	"	"	"
05	"	"	"	~~"~~	~~"~~	~~"~~	"	"	"	"	2	"	"	"	"
06	"	"	"	~~"~~	~~"~~	~~"~~	"	"	"	"	"	"	"	"	"
07	"	"	"	L	4	"	"	"	"	"	15	"	"	"	"
08	"	"	"	Lg	1	"	"	"	"	"	2	"	"	"	"
09	"	"	"	~~"~~	~~"~~	~~"~~	"	"	"	"	"	"	"	"	"
10	"	"	"	~~L~~	~~4~~	~~"~~	"	"	"	"	"	"	"	"	"
11	"	"	"	"	"	"	"	"	"	"	15	"	"	"	"
12	"	"	"	~~"~~	~~"~~	~~"~~	~~"~~	~~"~~	~~"~~	"	15	"	"	"	"
13	"	"	"	~~"~~	~~"~~	~~"~~	~~"~~	~~"~~	~~"~~	"	2	"	"	"	"
14	"	4	"	~~"~~	~~"~~	~~"~~	"	"	"	"	15	"	Tl	1	"
15	"	"	"	~~"~~	~~"~~	~~"~~	"	"	"	"	15	"	"	"	"
16	"	"	"	~~"~~	~~"~~	~~"~~	~~"~~	~~"~~	~~"~~	"	2	"	"	"	"
17	"	"	"	~~"~~	~~"~~	~~"~~	"	"	"	"	"	"	"	"	"
18	"	"	"	~~"~~	~~"~~	~~"~~	"	"	"				"	"	"
19	"	"	"	~~"~~	~~"~~	~~"~~	"	"	"	N	2	"	"	"	"
20	"	"	"	~~"~~	"	"	~~"~~	~~"~~	~~"~~	"	"	"	"	"	"
21	"	"	"	Lg	2	"	~~"~~	~~"~~	~~"~~	"	15	"	"	"	"
22	"	"	"	"	"	"	~~"~~	~~"~~	~~"~~	"	2	"	"	"	"
23	"	"	"	"	"	"	"	"	"	"	15	"	"	"	"
24	"	"	"	"	"	"	"	"	"	"	2	"	~~Tlf~~Tl	2	"
25	"	"	"	"	"	"	~~"~~	~~"~~	~~"~~	"	"	"	"	"	"
26	Tl	1	"	L	9	"	"	"	"	N	5	Narvik	Tl	2	"
27	"	"	"	"	"	"	"	"	"	"	"	T.hjem	Tlf	1	"
28	"	"	"	"	"	"	~~"~~	~~"~~	~~"~~	"	"	"	Tl	2	"
29	"	"	"	"	"	"	"	"	"	~~"~~	~~"~~	~~"~~	Tlf	1	"
30	"	"	"	"	"	"	"	"	"	"	"	"	"	"	"
31	Tlf	1	"	"	"	"	"	"	"	"	"	"	Tl	2	"
32	"	"	"	"	"	"	~~"~~	~~"~~	~~"~~	"	"	"	"	"	"
33	"	"	"	"	"	"	"	"	"	"	"	"	Tlf	1	"
34	"	"	"	"	"	"	"	"	"	"	"	"	Tsfo	2	"
35	"	"	"	"	"	"	"	"	"	"	"	"	Nfo	2	"
36	"	"	"	Lk	4	"	~~"~~	~~"~~	~~"~~	~~"~~	~~"~~	~~"~~	"	"	"
37	"	"	"	"	"	"	~~"~~	~~"~~	~~"~~	"	"	"	"	"	"
38	"	"	"	"	"	"	~~"~~	~~"~~	~~"~~	"	16	"	"	"	"
39	"	"	"	"	"	"	"	"	"	"	5	"	"	"	"
40	"	"	"	"	"	"	"	"	"	"	16	"	~~Tlf~~Tl	2	"
41	"	"	"	L	11	"	"	"	"	"	5	"	Tlf	1	"
42	"	"	"	"	"	"	"	"	"	"	"	"	"	"	"
43	"	"	"	"	"	"	~~"~~	~~"~~	~~"~~	"	"	"	"	"	"
44	"	"	"	"	"	"	~~"~~	~~"~~	~~"~~	"	"	"	"	"	"
45	"	"	"	"	"	"	~~"~~	~~"~~	~~"~~	"	"	"	"	"	"
46	"	"	"	"	"	"	"	"	"	"	"	"	"	"	"
47	"	"	"	"	"	"	"	"	"	"	"	"	Tl	2	"
48	"	"	"	"	"	"	~~"~~	~~"~~	~~"~~	"	"	"	Tlf	1	"
49	"	"	"	"	"	"	"	"	"	~~"~~	~~"~~	~~"~~	"	"	"

OVERSIGT I

-10999

	10500			10600			10700			10800			10900		
NR.	LITRA	TYPE	DISTRIKT	LITRA	TYPE	DISTRIKT	LITRA	TYPE	DISTRIKT	LITRA	TYPE	DISTRIKT	LITRA	TYPE	DISTRIKT
50	Tlf	1	T.hjem	L	11	T.hjem	N	1	T.hjem	N	5	T.hjem	Tlf	1	T.hjem
51	L	12	"	Lk	5	"	"	"	"	N	8	"	"	"	"
52	"	"	"	"	"	"	"	"	"	"	"	"	"	"	"
53	"	"	"	"	"	"	"	"	"	"	"	"	Tl	2	"
54	"	"	"	"	"	"	—	—	—	"	"	"	Tlf	1	"
55	"	"	"	"	"	"	"	"	"	"	"	"	"	"	"
56	"	"	"	Tl	1	"	"	"	"	"	"	"	"	"	"
57	"	"	"	"	"	"	—	—	—	"	"	"	Tl	2	"
58	"	"	"	"	"	"	"	"	"	"	"	"	Tlf	1	"
59	"	"	"	"	"	"	—	—	—	"	"	"	"	"	"
60	"	"	"	"	"	"	"	"	"	"	"	"	"	"	"
61	"	19	"	"	"	"	"	"	"	"	"	"	"	"	"
62	"	12	"	"	"	"	"	"	"	"	"	"	Tl	2	"
63	"	"	"	"	"	"	"	"	"	"	"	"	Tlf	1	"
64	"	"	"	"	"	"	—	—	—	"	"	"	Tl	2	"
65	"	"	"	"	"	"	"	"	"	"	"	"	Tlf	1	"
66	"	"	"	"	"	"	"	"	"	"	"	"	"	"	"
67	"	"	"	"	"	"	—	—	—	"	"	"	Tl	2	"
68	"	"	"	"	"	"	"	"	"	"	"	"	Tlf	1	"
69	"	"	"	"	"	"	"	"	"	"	"	"	"	"	"
70	"	"	"	"	"	"	"	"	"	"	"	"	"	"	"
71	L	11	"	"	"	"	"	"	"	"	"	"	"	"	"
72	"	"	"	"	"	"	—	—	—	"	"	"	"	"	"
73	"	"	"	"	"	"	"	"	"	"	"	"	"	"	"
74	"	"	"	"	"	"	"	"	"	"	"	"	"	"	"
75	"	"	"	"	"	"	—	—	—	"	"	"	Tl	1	"
76	"	"	"	"	"	"	"	"	"	"	"	"	"	"	"
77	"	"	"	"	"	"	"	"	"	"	"	"	"	"	"
78	"	"	"	"	"	"	—	—	—	"	"	"	"	"	"
79	"	"	"	"	"	"	—	—	—	"	"	"	"	"	"
80	"	"	"	"	"	"	"	"	"	"	"	"	"	"	"
81	"	"	"	"	"	"	—	—	—	Nf	3	"	R	4	"
82	"	"	"	"	"	"	"	"	"	"	"	"	Tl	1	"
83	"	"	"	"	"	"	"	"	"	"	"	"	"	"	"
84	"	"	"	"	"	"	"	"	"	"	"	"	"	"	"
85	"	"	"	"	"	"	"	"	"	"	"	"	"	"	"
86	"	"	"	"	"	"	"	"	"	"	"	"	"	"	"
87	"	"	"	"	"	"	—	—	—	"	"	"	"	"	"
88	"	"	"	"	"	"	"	"	"	"	"	"	"	"	"
89	"	"	"	"	"	"	"	"	"	N	8	"	"	"	"
90	"	"	"	"	"	"	—	—	—	"	"	"	"	"	"
91	Tlf	1	"	"	"	"	—	—	—	"	"	"	"	"	"
92	"	"	"	"	"	"	—	—	—	"	"	"	"	"	"
93	"	"	"	"	"	"	—	—	—	"	"	"	"	"	"
94	"	"	"	"	"	"	"	"	"	"	"	"	"	"	"
95	"	"	"	"	"	"	—	—	—	"	"	"	"	"	"
96	"	"	"	"	"	"	"	"	"	"	"	"	N	2	"
97	"	"	"	"	"	"	"	"	"	"	"	"	"	"	"
98	"	"	"	"	"	"	—	—	—	"	"	"	"	"	"
99	"	"	"	"	"	"	—	—	—	"	"	"	"	"	"

11000: " " "

12000-

OVERSIGT I

	12000			12100			12200			12300			12400		
NR.	LITRA	TYPE	DISTRIKT	LITRA	TYPE	DISTRIKT	LITRA	TYPE	DISTRIKT	LITRA	TYPE	DISTRIKT	LITRA	TYPE	DISTRIKT
00			T. hjem			T.hjem			T.hjem			T.hjem			T.hjem
01				Fd	4	"							MK	3	"
02				"	"	"							"	"	"
03				"	"	"							"	"	"
04				"	"	"							"	"	"
05													"	"	"
06													"	"	"
07													~~"~~	~~"~~	~~"~~
08													"	"	"
09													"	"	"
10													"	"	"
11															
12															
13															
14															
15															
16															
17															
18															
19															
20															
21															
22															
23															
24															
25															
26															
27															
28															
29															
30															
31															
32															
33															
34															
35															
36															
37															
38															
39															
40															
41															
42															
43															
44															
45															
46															
47															
48															
49															

OVERSIGT I

-12499

	12000			12100			12200			12300			12400		
NR.	LITRA	TYPE	DISTRIKT	LITRA	TYPE	DISTRIKT	LITRA	TYPE	DISTRIKT	LITRA	TYPE	DISTRIKT	LITRA	TYPE	DISTRIKT
50			T.hjem			T.hjem			T.hjem			T.hjem			T.hjem
51				Gf	1	"									
52				"	"	"									
53				"	"	"									
54				"	"	"									
55				"	"	"									
56				"	"	"									
57				"	"	"									
58				"	"	"									
59				"	"	"									
60				"	"	"									
61				G	5	"									
62				"	"	"									
63				"	"	"									
64				"	"	"									
65				"	"	"									
66				"	"	"									
67				"	"	"									
68				"	"	"									
69				"	"	"									
70				"	"	"									
71				"	"	"									
72				"	"	"									
73				"	"	"									
74				"	"	"									
75				"	"	"									
76				"	"	"									
77				"	"	"									
78				"	"	"									
79				"	"	"									
80				"	"	"									
81				Gfo	1	"									
82				"	"	"									
83				"	"	"									
84				Hvf.	2	"									
85															
86															
87															
88															
89															
90															
91															
92															
93															
94															
95															
96															
97															
98															
99															

12500-

OVERSIGT I

	12500			12600			12700			12800			12900		
NR.	LITRA	TYPE	DISTRIKT	LITRA	TYPE	DISTRIKT	LITRA	TYPE	DISTRIKT	LITRA	TYPE	DISTRIKT	LITRA	TYPE	DISTRIKT
00			T.hjem			T.hjem			T.hjem			T.hjem			T.hjem
01	N	2	"							Lg	1	"	S	2	"
02	"	15	"							"	"	"	"	"	"
03	"	~~2~~ 15	"							"	"	"			
04	"	2	"							"	"	"			
05	"	"	"							"	"	"			
06	"	"	Narvik							L	11	"			
07	"	15	T.hjem							"	"	"			
08	"	2	"							"	"	"			
09	"	15	"							"	"	"			
10	N	4	"							"	"	"			
11	"	"	"							"	"	"	Hv	3	"
12	"	16	"							"	"	"	"	"	"
13	"	4	"							"	"	"			
14	"	"	"							"	"	"			
15	"	16	"							"	"	"			
16	N	2	"							"	"	"			
17	"	15	"							"	"	"			
18	"	2	"							"	"	"			
19	"	"	"							"	"	"			
20	"	15	"							"	"	"			
21	"	2	"							"	"	"			
22	"	"	"							"	"	"			
23	"	"	"							"	"	"			
24	"	"	"							"	"	"			
25	"	"	"							"	"	"			
26	"	"	"							"	"	"			
27	"	"	"							"	"	"			
28	"	15	"							"	"	"			
29	"	2	"							"	"	"			
30	"	"	"							"	"	"			
31	"	"	"							"	"	"			
32	"	"	"							"	"	"			
33	"	15	"							"	"	"			
34	"	15	"							"	"	"			
35	"	15 ~~8~~	"							"	"	"			
36	"	2	"							"	"	"			
37	"	"	"							"	"	"			
38	"	"	"							"	"	"			
39	"	"	"							"	"	"			
40	"	"	"							"	"	"			
41	Nf	3	"							"	"	"			
42	"	"	"							"	"	"			
43	"	"	"							"	"	"			
44	"	"	"							"	"	"			
45	"	"	"							"	"	"			
46	"	"	"							"	"	"			
47	"	"	"							"	"	"			
48	"	"	"							"	"	"			
49	"	"	"							"	"	"			

OVERSIGT I

-12999

	12500			12600			12700			12800			12900		
NR.	LITRA	TYPE	DISTRIKT	LITRA	TYPE	DISTRIKT	LITRA	TYPE	DISTRIKT	LITRA	TYPE	DISTRIKT	LITRA	TYPE	DISTRIKT
50	Nf	3	T. hjem			T. hjem			T. hjem	L	11	T. hjem			T. hjem
51	"	5	"							"	"	"			
52	"	3	"							"	"	"			
53	N	2	"							"	"	"			
54										"	"	"			
55										"	"	"			
56															
57															
58															
59															
60															
61															
62															
63															
64															
65															
66															
67															
68															
69															
70															
71															
72															
73															
74															
75															
76															
77															
78															
79															
80															
81															
82															
83															
84															
85															
86															
87															
88															
89															
90															
91															
92															
93															
94															
95															
96															
97															
98															
99															

13000 –

OVERSIGT I

	13000			13100			13200			13300			13400		
NR.	LITRA	TYPE	DISTRIKT	LITRA	TYPE	DISTRIKT	LITRA	TYPE	DISTRIKT	LITRA	TYPE	DISTRIKT	LITRA	TYPE	DISTRIKT
00															
01	Lf	1	Narvik												
02	"	"	"												
03	L	7	"												
04	"	"	"												
05	N	7	"												
06	"	"	"												
07	"	"	"												
08	"	"	"												
09	"	"	"												
10	"	"	"												
11	Gf	2	"												
12	"	"	"												
13	"	"	"												
14	CF	9 [1]	"												
15	"	" [1]	"												
16	Gf	2	"												
17	"	"	"												
18	"	"	"												
19	"	"	"												
20	"	"	"												
21	Fd	6	"												
22	"	"	Oslo												
23	N	9	Narvik												
24	"	"	"												
25	"	"	"												
26	"	"	"												
27	"	"	"												
28	"	"	"												
29	"	"	"												
30	"	"	"												
31	"	"	"												
32	"	"	"												
33	L	10	"												
34	"	"	"												
35	"	"	"												
36	"	"	"												
37	"	"	"												
38	"	"	"												
39	"	"	"												
40	"	"	"												
41	~~Hv~~	~~2~~	"												
42	NPo	1	"												
43	"	"	"												
44	M	2	"												
45	"	"	"												
46	"	"	"												
47	"	"	"												
48	"	"	"												
49	"	"	"												

utrangert

[1] Se illustr. fortegnelse over personvogner.

OVERSIGT I

-13499

NR.	13000			13100			13200			13300			13400		
	LITRA	TYPE	DISTRIKT	LITRA	TYPE	DISTRIKT	LITRA	TYPE	DISTRIKT	LITRA	TYPE	DISTRIKT	LITRA	TYPE	DISTRIKT
~~50~~	M	2	Narvik												
~~51~~	"	"	"												
~~52~~	"	"	"												
~~53~~	"	"	"												
54	NP	2	"												
55	"	"	"												
56	"	"	"												
57	"	"	"												
58	"	"	"												
59	"	"	"												
60	"	"	"												
61	"	"	"												
62	"	"	"												
63	"	"	"												
64	"	"	"												
65	"	"	"												
66	"	"	"												
67	"	"	"												
68	"	"	"												
69	"	"	"												
70	"	"	"												
71	"	"	"												
72	"	"	"												
73	"	"	"												
74	L	7	"												
75	"	"	"												
76	"	"	"												
77	Lf	1	"												
78	"	"	"												
79	"	"	"												
80	NPo	1	"												
81	"	"	"												
82	L	7	"												
83	"	"	"												
84	Lf	1	"												
85	"	"	"												
86	NP	2	"												
87	"	"	"												
88	"	"	"												
89	"	"	"												
90	"	"	"												
91	"	"	"												
92	"	"	"												
93	"	"	"												
94	"	"	"												
95	"	"	"												
96															
97															
98															
99															

ut: rangert.

13500 -

OVERSIGT I

	13500			13600			13700			13800			13900		
NR.	LITRA	TYPE	DISTRIKT	LITRA	TYPE	DISTRIKT	LITRA	TYPE	DISTRIKT	LITRA	TYPE	DISTRIKT	LITRA	TYPE	DISTRIKT
00															
01															
02															
03															
04															
05															
06															
07															
08															
09															
10															
11															
12															
13															
14															
15															
16															
17															
18															
19															
20															
21															
22															
23															
24															
25															
26															
27															
28															
29															
30															
31															
32															
33															
34															
35															
36															
37															
38															
39															
40															
41															
42															
43															
44															
45															
46															
47															
48															
49															

OVERSIGT I

-13999

	13500			13600			13700			13800			13900		
NR.	LITRA	TYPE	DISTRIKT	LITRA	TYPE	DISTRIKT	LITRA	TYPE	DISTRIKT	LITRA	TYPE	DISTRIKT	LITRA	TYPE	DISTRIKT
50															
51															
52															
53															
54															
55															
56															
57															
58															
59															
60															
61															
62															
63															
64															
65															
66															
67															
68															
69															
70															
71															
72															
73															
74															
75															
76															
77															
78															
79															
80															
81															
82															
83															
84															
85															
86															
87															
88															
89															
90															
91															
92															
93															
94															
95															
96															
97															
98															
99															

14000-

OVERSIGT I

	14000			14100			14200			14300			14400		
NR.	LITRA	TYPE	DISTRIKT	LITRA	TYPE	DISTRIKT	LITRA	TYPE	DISTRIKT	LITRA	TYPE	DISTRIKT	LITRA	TYPE	DISTRIKT
00				Gfo	1	Bergen	G	5	Bergen			Bergen			Bergen
01	Fd	5	Bergen	"	"	"	"	"	"				M	6	"
02	"	"	"	"	"	"	"	"	"				"	"	"
03	"	"	"	"	"	"	"	"	"				"	"	"
04	"	"	"	"	"	"	"	"	"				"	"	"
05	F	9	"	"	"	"	"	"	"				"	"	"
06	"	"	"	"	"	"	"	"	"				"	"	"
07	"	"	"	"	"	"	"	"	"				"	"	"
08	"	"	"	G	5	"	"	"	"				"	"	"
09	"	"	"	"	"	"	"	"	"				"	"	"
10	F	13	"	"	"	"	"	"	"				"	"	"
11	Fd	8	"	"	"	"	"	"	"				"	"	"
12	"	"	"	"	"	"	"	"	"				"	"	"
13				"	"	"	"	"	"				"	"	"
14				"	"	"	"	"	"				"	"	"
15				"	"	"	"	"	"				Mf	3	"
16				"	"	"	"	"	"				"	"	"
17				"	"	"	"	"	"				"	"	"
18				"	"	"	"	"	"				"	"	"
19				"	"	"	"	"	"				"	"	"
20				"	"	"	"	"	"				"	"	"
21				"	"	"	"	"	"				M	6	"
22				"	"	"	"	"	"				"	"	"
23				"	"	"	"	"	"				"	"	"
24				"	"	"	"	"	"				"	"	"
25				"	"	"	"	"	"				"	"	"
26				"	"	"	"	"	"				"	"	"
27				"	"	"							"	"	"
28				Gfo	~~2~~ 4	"							"	"	"
29				"	~~1~~ "	"							"	"	"
30				"	~~2~~ 4	"							"	"	"
31				"	2	"							"	"	"
32				"	"	"							"	"	"
33				"	"	"							"	"	"
34				"	"	"							"	"	"
35				"	"	"							"	"	"
36				"	"	"							"	"	"
37				"	"	"							Mf	3	"
38				Gfo	3	"							"	"	"
39				"	"	"							"	"	"
40				"	"	"							"	"	"
41				"	"	"							"	"	"
42				"	"	"							"	"	"
43				"	"	"							"	"	"
44				"	"	"							"	"	"
45				"	"	"							"	"	"
46				"	"	"							"	"	"
47				"	"	"							"	"	"
48													"	"	"
49													"	"	"

OVERSIGT I

-14499

	14000			14100			14200			14300			14400		
NR.	LITRA	TYPE	DISTRIKT	LITRA	TYPE	DISTRIKT	LITRA	TYPE	DISTRIKT	LITRA	TYPE	DISTRIKT	LITRA	TYPE	DISTRIKT
50			Bergen			Bergen			Bergen			Bergen	M	6	Bergen
51	Gf	4	"										"	"	"
52	"	"	"										"	"	"
53	"	"	"										"	"	"
54	"	"	"										"	"	"
55	"	"	"										"	"	"
56	"	"	"										"	"	"
57	"	"	"										"	"	"
58	"	"	"										"	"	"
59	"	"	"										"	"	"
60	Gf	3	"										"	"	"
61	"	"	"										"	"	"
62	"	"	"										"	"	"
63	"	"	"										"	"	"
64	"	"	"										"	"	"
65	"	"	"										"	"	"
66	"	"	"										"	"	"
67	"	"	"										"	"	"
68	"	"	"	G	5	"							"	"	"
69	"	"	"	"	"	"							N	10	"
70	"	"	"	"	"	"							"	"	"
71	"	"	"	"	"	"							"	"	"
72	"	"	"	"	"	"							"	"	"
73	"	"	"	"	"	"							"	"	"
74	"	"	"	"	"	"							"	"	"
75	"	"	"	"	"	"							"	"	"
76	"	"	"	"	"	"							"	"	"
77	"	"	"	"	"	"							"	"	"
78	"	"	"	"	"	"							"	"	"
79	"	"	"	"	"	"							"	"	"
80	"	"	"	"	"	"							"	"	"
81	"	"	"	"	"	"							"	"	"
82	"	"	"	"	"	"							"	"	"
83	"	"	"	"	"	"							"	"	"
84	"	"	"	"	"	"							"	"	"
85	"	"	"	"	"	"							"	"	"
86	"	"	"	"	"	"							"	"	"
87	"	"	"	"	"	"							"	"	"
88	"	"	"	"	"	"							"	"	"
89	"	"	"	"	"	"							"	"	"
90	"	"	"	"	"	"							"	"	"
91	"	"	"	"	"	"							"	"	"
92	"	"	"	"	"	"							"	"	"
93	"	"	"	"	"	"							"	"	"
94	"	"	"	"	"	"							"	"	"
95	"	"	"	"	"	"							"	"	"
96	"	"	"	"	"	"							"	"	"
97	"	"	"	"	"	"							"	"	"
98	"	"	"	"	"	"							"	"	"
99	"	"	"	"	"	"							T	2	"

14500 –

OVERSIGT I

	14500			14600			14700			14800			14900		
NR.	LITRA	TYPE	DISTRIKT	LITRA	TYPE	DISTRIKT	LITRA	TYPE	DISTRIKT	LITRA	TYPE	DISTRIKT	LITRA	TYPE	DISTRIKT
00	T	2	Bergen			Bergen			Bergen			Bergen			Bergen
01	"	"	"										To	1	"
02	"	"	"										"	"	"
03	"	"	"										"	"	"
04	"	"	"										"	"	"
05	"	"	"										"	"	"
06	"	"	"										"	"	"
07	"	"	"										"	"	"
08	"	"	"										"	"	"
09	"	"	"										"	"	"
10	"	"	"										"	"	"
11	"	"	"										"	"	"
12	"	"	"										"	"	"
13	"	"	"										"	"	"
14	"	"	"										Tlfo	1	"
15	"	"	"										"	"	"
16	"	"	"										"	"	"
17	"	"	"										"	"	"
18	"	"	"										"	"	"
19	"	"	"										"	"	"
20	"	"	"												
21	"	"	"												
22	"	"	"												
23	"	"	"												
24	"	"	"												
25	"	"	"												
26	"	"	"												
27	"	"	"												
28	"	"	"												
29	TL	1	"												
30	"	"	"												
31	"	"	"												
32	"	"	"												
33	"	"	"												
34	"	"	"												
35	"	"	"												
36	"	"	"										Hvf	1	"
37	"	"	"										Hv	6	"
38	"	"	"										Hvf	1	"
39	"	"	"										Hv	6	"
40	"	"	"										Hvf	1	"
41	"	"	"										"	"	"
42	"	"	"										Hvf	1	"
43	"	"	"										Hv	6	"
44	"	"	"										"	"	"
45	"	"	"										Hvf	1	"
46	"	"	"										Hv	6	"
47	"	"	"										"	"	"
48	"	"	"										"	"	"
49	"	"	"										"	"	"

OVERSIGT I

-14999

	14500			14600			14700			14800			14900		
NR.	LITRA	TYPE	DISTRIKT	LITRA	TYPE	DISTRIKT	LITRA	TYPE	DISTRIKT	LITRA	TYPE	DISTRIKT	LITRA	TYPE	DISTRIKT
50	Tl	1	Bergen			Bergen			Bergen			Bergen	~~Hvf~~ Hv	~~1~~ 6	Bergen
51	"	"	"										Hv	2	"
52	"	"	"										"	"	"
53	"	"	"										"	"	"
54	"	"	"										"	"	"
55	"	"	"										Hv	5	"
56	"	"	"										"	"	"
57	"	"	"										Hf	1	"
58	"	"	"										H	"	"
59	"	"	"										~~Hf~~	"	"
60	"	"	"										H	"	"
61	"	"	"										"	"	"
62	"	"	"										Hf	"	"
63	"	"	"										"	"	"
64	"	"	"										"	"	"
65	"	"	"										H	"	"
66	"	"	"										H ~~Hf~~	"	"
67	"	"	"										Hf	"	"
68	"	"	"										H	"	"
69	Tlf	1	"										Hf.	"	"
70	"	"	"										"	"	"
71	"	"	"										"	"	"
72	"	"	"										"	"	"
73	Tl	2	"										H	"	"
74	Tlf	1	"										H~~f~~	"	"
75	"	"	"										H	"	"
76	"	"	"										Hf	"	"
77	"	"	"										H	"	"
78	"	"	"										Hf	"	"
79													H	1	"
80													Hf.	"	"
81													"	"	"
82													H	"	"
83													Hf	"	"
84													H	"	"
85													H		"
86													Hf	"	"
87													H	"	"
88													Hf	"	"
89													"	"	"
90													H	"	"
91													H	"	"
92													Hf	"	"
93													H ~~Hf~~	"	"
94													H	"	"
95													Hf.	"	"
96													H	"	"
97													Hvf	1	"
98													"	"	"
99													Hv.	6	"

15000-

OVERSIGT I

	15000			15100			15200			15300			15400		
NR.	LITRA	TYPE	DISTRIKT	LITRA	TYPE	DISTRIKT	LITRA	TYPE	DISTRIKT	LITRA	TYPE	DISTRIKT	LITRA	TYPE	DISTRIKT
00	Hvf	1	Bergen	G	2	Drammen	G	5	Drammen	G	5	Drammen	G	5	Drammen
01	F	1	Drammen	"	"	"	"	"	"	"	"	"	"	"	"
02	"	"	"	"	"	"	"	"	"	"	"	"	"	"	"
03	"	"	"	"	"	"	"	"	"	G	7	"	G/o	3	-
04	"	"	"	"	"	"	"	"	"	G	5	"	"	"	"
05	"	"	"	"	"	"	"	"	"	"	"	"	"	"	"
06	"	"	"	"	"	"	"	"	"	"	"	"	"	"	"
07	"	"	"	"	"	"	"	"	"	"	"	"	"	"	"
08	Fd	7	"	"	"	"	"	"	"	"	"	"	G	11	Drm
09	"	"	"	"	"	"	"	"	"	"	"	"	"	"	"
10	"	"	"	"	"	"	"	"	"	"	"	"	"	"	"
11	"	"	"	~~"~~	~~"~~	~~"~~	"	"	"	"	"	"	"	"	"
12	"	"	"	"	"	"	"	"	"	"	"	"	"	"	"
13	F	9	"	"	"	"	"	"	"	"	"	"	"	"	"
14	"	"	"	"	"	"	"	"	"	"	"	"	"	"	"
15	Fd	7	"	"	"	"	"	"	"	"	"	"	"	"	"
16	"	"	"	"	"	"	"	"	"	"	"	"	"	"	"
17	Fd	8	"	"	"	"	"	"	"	"	"	"	"	"	"
18	Fd	9	"	"	"	"	"	"	"	"	"	"	"	"	"
19				"	"	"	"	"	"	"	"	"	"	"	"
20				~~"~~	~~"~~	~~"~~	"	"	"	"	"	"	"	"	"
21				"	"	"	"	"	"	"	"	"	"	"	"
22				"	"	"	"	"	"	"	"	"	"	"	"
23				"	"	"	"	"	"	"	"	"	"	"	"
24				"	"	"	"	"	"	"	"	"	"	"	"
25				"	"	"	"	"	"	"	"	"	"	"	"
26				"	"	"	"	"	"	"	"	"	"	"	"
27				"	"	"	"	"	"	"	"	"	"	"	"
28				"	"	"	"	"	"	"	"	"	"	"	"
29				"	"	"	"	"	"	G	7	"	"	"	"
30				"	"	"	"	"	"	"	"	"	"	"	"
31				"	"	"	"	"	"	"	"	"	"	"	"
32				"	"	"	"	"	"	"	"	"	"	"	"
33				"	"	"	"	"	"	"	"	"	"	"	"
34				"	"	"	"	"	"	"	"	"	"	"	"
35				"	"	"	"	"	"	"	"	"	"	"	"
36				"	"	"	"	"	"	"	"	"	"	"	"
37				"	"	"	"	"	"	"	"	"	"	"	"
38				"	"	"	"	"	"	"	"	"	"	"	"
39				"	"	"	"	"	"	"	"	"	"	"	"
40				"	"	"	"	"	"	"	"	"	"	"	"
41				"	"	"	"	"	"	"	"	"	"	"	"
42				"	"	"	"	"	"	"	"	"	"	"	"
43				"	"	"	"	"	"	"	"	"			
44				"	"	"	"	"	"	"	"	"			
45				"	"	"	"	"	"	"	"	"			
46				"	"	"	"	"	"	"	"	"			
47				"	"	"	"	"	"	"	"	"			
48				"	"	"	"	"	"	"	"	"			
49				"	"	"	"	"	"	"	"	"			

OVERSIGT I

-15499

	15000			15100			15200			15300			15400		
NR.	LITRA	TYPE	DISTRIKT	LITRA	TYPE	DISTRIKT	LITRA	TYPE	DISTRIKT	LITRA	TYPE	DISTRIKT	LITRA	TYPE	DISTRIKT
50	G	12	Drammen	G	2	Drammen	G	5	Drammen	G	7	Drammen			Drammen
51	G	2	"	"	"	"	Gfo	5	"	"	"	"	Hv	4	"
52	"	"	"	"	"	"	"	"	"	"	"	"	"	"	"
53	"	"	"	"	"	"	"	1	"	"	"	"	Hvf	1	"
54	—	—	—	"	"	"	"	"	"	"	"	"	"	"	"
55	—	—	—	"	"	"	"	5	"	G	10	"	"	"	"
56	"	"	"	"	"	"	Gfo	5	"	"	"	"	"	"	"
57	"	"	"	—	—	—	"	1	"	"	"	"	"	"	"
58	"	"	"	"	"	"	G	5	"	"	"	"	"	"	"
59	"	"	"	"	"	"	"	"	"	"	"	"	"	"	"
60	"	"	"	"	"	"	"	"	"	"	"	"	"	"	"
61	"	"	"	"	"	"	"	"	"	"	"	"	G	11	"
62	"	"	"	"	"	"	"	"	"	"	5	"	"	"	"
63	"	"	"	"	"	"	"	"	"	"	"	"	"	"	"
64	"	"	"	"	"	"	"	"	"	"	"	"	"	"	"
65	"	"	"	"	"	"	"	"	"	"	"	"	"	"	"
66	"	"	"	"	"	"	"	"	"	"	"	"	"	"	"
67	—	—	—	"	"	"	"	"	"	"	"	"	"	"	"
68	"	"	"	"	"	"	"	"	"	"	"	"	"	"	"
69	"	"	"	"	"	"	"	"	"	"	"	"	"	"	"
70	~~G~~	~~3~~	—	"	"	"	"	"	"	"	"	"	"	"	"
71	"	"	"	"	"	"	"	"	"	"	"	"	"	"	"
72	"	"	"	"	"	"	"	"	"	"	"	"	"	"	"
73	—	—	—	"	"	"	"	"	"	"	"	"	"	"	"
74	"	"	"	"	"	"	"	"	"	"	"	"	"	"	"
75	"	"	"	"	"	"	"	"	"	Gfo	3	"	"	"	"
76	"	"	"	"	"	"	"	"	"	"	"	"	"	"	"
77	G	2	"	"	"	"	"	"	"	"	"	"	"	"	"
78	"	"	"	"	"	"	"	"	"	"	"	"	"	"	"
79	"	"	"	—	—	—	"	"	"	"	"	"	"	"	"
80	"	"	"	"	"	"	"	"	"	"	"	"	"	"	"
81	"	"	"	—	—	—	"	"	"	"	"	"	"	"	"
82	"	"	"	"	"	"	"	"	"	"	"	"	"	"	"
83	"	"	"	"	"	"	"	"	"	G	5	"	"	"	"
84	"	"	"	"	"	"	"	"	"	"	"	"	"	"	"
85	"	"	"	"	"	"	"	"	"	"	"	"			
86	"	"	"	"	"	"	"	"	"	"	"	"			
87	"	"	"	—	—	—	"	"	"	"	"	"			
88	"	"	"	"	"	"	"	"	"	"	"	"			
89	"	"	"	"	"	"	"	"	"	"	"	"			
90	"	"	"	"	"	"	"	"	"	"	"	"			
91	"	"	"	"	"	"	"	"	"	"	"	"	Sf	1	"
92	"	"	"	—	—	—	"	"	"	"	"	"	"	"	"
93	"	"	"	G	5	"	"	"	"	"	"	"	"	"	"
94	"	"	"	"	"	"	"	"	"	"	"	"	Sf	2	"
95	"	"	"	"	"	"	"	"	"	"	"	"	"	"	"
96	"	"	"	"	"	"	"	"	"	"	"	"	G	11	"
97	"	"	"	"	"	"	"	"	"	"	"	"	"	"	"
98	"	"	"	"	"	"	"	"	"	"	"	"	"	"	"
99	"	"	"	"	"	"	"	"	"	"	"	"			

15500 –

OVERSIGT I

	15500			15600			15700			15800			15900		
NR.	LITRA	TYPE	DISTRIKT	LITRA	TYPE	DISTRIKT	LITRA	TYPE	DISTRIKT	LITRA	TYPE	DISTRIKT	LITRA	TYPE	DISTRIKT
00				Tl	1	Drammen	L	9	Drammen	Ls	1	Drammen	Msf	2	Drammen
01	K	5	Drammen	L	6	"	"	"	"	"	"	"	Lk	5	"
02	"	"	"	Lt	2	"	"	"	"	"	"	"	"	"	"
03	"	"	"	L	6	"	"	"	"	"	"	"	"	"	"
04	"	"	"	"	"	"	"	"	"	"	"	"	"	"	"
05	"	"	"	"	"	"	"	"	"	"	"	"	"	"	"
06	"	"	"	"	"	"	"	"	"	L	11	"	"	"	"
07	"	"	"	"	"	"	"	"	"	"	"	"	"	"	"
08	"	"	"	"	"	"	"	"	"	"	"	"	"	"	"
09	"	"	"	"	"	"	"	"	"	"	"	"	"	"	"
10	"	"	"	"	"	"	"	18	"	"	"	"	"	"	"
11	"	"	"	—	—	—	L	11	"	"	"	"	"	"	"
12	"	"	"	"	"	"	"	"	"	"	"	"	"	"	"
13	"	"	"	"	"	"	"	"	"	"	"	"	"	"	"
14	"	"	"	Lt	2	"	"	"	"	"	"	"	"	"	"
15	"	"	"	L	6	"	"	"	"	"	"	"	"	"	"
16	"	"	"	"	"	"	"	"	"	"	"	"	"	"	"
17	"	"	"	"	"	"	"	"	"	"	"	"	"	"	"
18	"	"	"	"	"	"	"	"	"	"	"	"	"	"	"
19	"	"	"	Lt	2	"	"	"	"	"	"	"	"	"	"
20	"	"	"	L	6	"	"	"	"	"	"	"	"	"	"
21	"	"	"	—	—	—	"	"	"	"	"	"	"	"	"
22	"	"	"	"	"	"	"	"	"	"	"	"	"	"	"
23	"	"	"	"	"	"	"	"	"	"	"	"	"	"	"
24	"	"	"	—	—	—	"	"	"	"	"	"	"	"	"
25	"	"	"	"	"	"	"	"	"	"	"	"	"	"	"
26	"	"	"	"	"	"	"	"	"	"	"	"	"	"	"
27	"	"	"	"	"	"	"	"	"	"	"	"	"	"	"
28	"	"	"	"	"	"	"	"	"	"	"	"	"	"	"
29	"	"	"	"	"	"	"	"	"	"	"	"	"	"	"
30	"	"	"	"	"	"	"	"	"	"	"	"	"	"	"
31	"	"	"	—	—	—	"	"	"	"	"	"	L	11	"
32	"	"	"	"	"	"	"	"	"	"	"	"	"	"	"
33	"	"	"	"	"	"	"	"	"	"	"	"	"	"	"
34	"	"	"	"	"	"	"	"	"	"	"	"	"	"	"
35	"	"	"	Lt	2	"	"	"	"	"	"	"	"	"	"
36	Tl	1	"	L	6	"	"	"	"	"	"	"	"	"	"
37	"	"	"	"	"	"	"	"	"	"	"	"	"	"	"
38	"	"	"	—	—	—	"	"	"	"	"	"	"	"	"
39	"	"	"	"	"	"	"	"	"	"	"	"	"	"	"
40	"	"	"	"	"	"	"	"	"	"	"	"	"	"	"
41	"	"	"	L	8	"	"	"	"	"	"	"	"	"	"
42	"	"	"	"	"	"	"	"	"	"	"	"	"	"	"
43	"	"	"	"	"	"	"	"	"	"	"	"	"	"	"
44	"	"	"	"	"	"	"	"	"	"	"	"	"	"	"
45	"	"	"	"	"	"	"	"	"	"	"	"	"	"	"
46	"	"	"	"	"	"	"	"	"	"	"	"	"	"	"
47	"	"	"	"	"	"	"	"	"	"	"	"	"	"	"
48	"	"	"	"	"	"	"	"	"	"	"	"	"	"	"
49	"	"	"	"	"	"	"	"	"	"	"	"	"	"	"

OVERSIGT I

-15999

	15500			15600			15700			15800			15900		
NR.	LITRA	TYPE	DISTRIKT	LITRA	TYPE	DISTRIKT	LITRA	TYPE	DISTRIKT	LITRA	TYPE	DISTRIKT	LITRA	TYPE	DISTRIKT
50	TL	1	Drammen	L	8	Drammen	L	11	Drammen	L	11	Drammen	L	11	Drammen
51	"	"	"	"	"	"	"	"	"	"	"	"	Lg	2	"
52	"	"	"	"	"	"	"	"	"	"	"	"	Lk	1	"
53	"	"	"	"	"	"	"	"	"	"	"	"	"	"	"
54	"	"	"	"	"	"	"	"	"	"	"	"	"	"	"
55	"	"	"	"	"	"	"	"	"	"	"	"	Lg	2	"
56	"	"	"	"	"	"	"	"	"	"	"	"	"	"	"
57	"	"	"	"	"	"	"	"	"	"	"	"	Lk	1	"
58	"	"	"	"	"	"	"	"	"	"	"	"	Lg	2	"
59	"	"	"	"	"	"	"	"	"	"	"	"	"	"	"
60	"	"	"	"	"	"	"	"	"	"	"	"	Lk	1	"
61	"	"	"	"	"	"	"	"	"	"	"	"	"	"	"
62	"	"	"	"	"	"	"	"	"	"	"	"	"	"	"
63	"	"	"	"	"	"	"	"	"	"	"	"	"	"	"
64	"	"	"	"	"	"	"	"	"	"	"	"	"	"	"
65	"	"	"	"	"	"	"	"	"	"	"	"	"	"	"
66	"	"	"	"	"	"	"	"	"	"	"	"	L	11	"
67	"	"	"	"	"	"	"	"	"	"	"	"	"	"	"
68	"	"	"	"	"	"	"	"	"	"	"	"	"	"	"
69	"	"	"	"	"	"	"	"	"	"	"	"	"	"	"
70	"	"	"	"	"	"	"	"	"	"	"	"	"	"	"
71	"	"	"	"	"	"	"	"	"	Ms	3	"	"	"	"
72	"	"	"	"	"	"	"	"	"	"	"	"	"	"	"
73	"	"	"	"	"	"	"	"	"	"	"	"	"	"	"
74	"	"	"	"	"	"	"	"	"	"	"	"	"	"	"
75	"	"	"	"	"	"	"	"	"	"	"	"	"	"	"
76	"	"	"	"	"	"	Ls	1	"	"	"	"	"	"	"
77	"	"	"	"	"	"	"	"	"	"	"	"	"	"	"
78	"	"	"	"	"	"	"	"	"	"	"	"	"	"	"
79	"	"	"	"	"	"	"	"	"	"	"	"	"	"	"
80	"	"	"	"	"	"	"	"	"	"	"	"	"	"	"
81	"	"	"	"	"	"	"	"	"	"	"	"	"	"	"
82	"	"	"	"	"	"	"	"	"	"	"	"	"	"	"
83	"	"	"	"	"	"	"	"	"	"	"	"	"	"	"
84	"	"	"	"	"	"	"	"	"	"	"	"	"	"	"
85	"	"	"	"	"	"	"	"	"	"	"	"	"	"	"
86	"	"	"	"	"	"	"	"	"	"	"	"	"	"	"
87	"	"	"	"	"	"	"	"	"	"	"	"	"	"	"
88	"	"	"	"	"	"	"	"	"	"	"	"	"	"	"
89	"	"	"	"	"	"	"	"	"	"	"	"	"	"	"
90	"	"	"	"	"	"	"	"	"	"	"	"	"	"	"
91	"	"	"	"	"	"	"	"	"	"	"	"	Tsfo	1	"
92	"	"	"	"	"	"	"	"	"	"	"	"	Nfo	1	"
93	"	"	"	"	"	"	"	"	"	Msf	2	"	"	"	"
94	"	"	"	"	"	"	"	"	"	"	"	"	Tsfo	2	"
95	"	"	"	"	"	"	"	"	"	"	"	"	"	"	"
96	"	"	"	L	9	"	"	"	"	"	"	"	To	1	"
97	"	"	"	"	"	"	"	"	"	"	"	"	"	"	"
98	"	"	"	"	"	"	"	"	"	"	"	"	"	"	"
99	"	"	"	"	"	"	"	"	"	"	"	"	"	"	"

16000-

OVERSIGT I

	16000			16100			16200			16300			16400		
NR.	LITRA	TYPE	DISTRIKT	LITRA	TYPE	DISTRIKT	LITRA	TYPE	DISTRIKT	LITRA	TYPE	DISTRIKT	LITRA	TYPE	DISTRIKT
00	To	1	Drammen	N	2	Drammen	N	15	Drammen	~~N~~	~~2~~	~~Drammen~~	N	10	Drammen
01	M	4	"	"	15	"	"	2	"	"	"	"	"	"	"
02	"	"	"	"	15	"	"	"	"	"	15	"	"	"	"
03	"	"	"	—	~~2~~	—	"	"	"	"	2	"	"	"	"
04	"	"	"	"	"	"	"	15	"	"	"	"	"	"	"
05	"	"	"	"	"	"	"	2	"	"	"	"	"	"	"
06	"	"	"	"	15	"	"	15	"	"	15	"	"	"	"
07	"	"	"	—	~~2~~	—	"	2	"	"	~~2~~ 15	"	"	"	"
08	"	"	"	"	"	"	"	"	"	"	15	"	"	"	"
09	"	"	"	"	"	"	"	"	"	"	2	"	"	"	"
10	"	"	"	"	"	"	"	15	"	"	15	"	"	"	"
11	"	"	"	"	"	"	"	2	"	"	15	"	"	"	"
12	"	"	"	"	"	"	"	"	"	"	15	"	"	"	"
13	"	"	"	"	"	"	"	15	"	N	8	"	"	"	"
14	"	"	"	"	"	"	"	2	"	"	"	"	"	"	"
15	"	"	"	"	"	"	"	"	"	"	"	"	"	"	"
16	"	"	"	"	"	"	"	"	"	"	"	"	"	"	"
17	"	"	"	"	"	"	"	"	"	"	"	"	"	"	"
18	"	"	"	"	15	"	"	"	"	"	"	"	"	"	"
19	"	"	"	—	~~2~~	—	"	"	"	"	"	"	"	"	"
20	"	"	"	"	"	"	—	—	—	"	"	"	"	"	"
21	"	"	"	"	"	"	"	"	"	"	"	"	"	"	"
22	"	"	"	"	"	"	"	"	"	"	"	"	"	"	"
23	"	"	"	"	"	"	"	"	"	"	"	"	"	"	"
24	"	"	"	"	"	"	"	"	"	"	"	"	"	"	"
25	"	"	"	"	"	"	"	"	"	"	"	"	"	"	"
26	N	~~2~~ 15	"	"	"	"	"	"	"	"	"	"	"	"	"
27	"	2	"	"	"	"	"	"	"	G	10	"	"	"	"
28	"	"	"	"	"	"	"	15	"	N	8	"	"	"	"
29	"	"	"	"	"	"	"	2	"	"	"	"	"	"	"
30	"	15	"	"	"	"	"	"	"	"	"	"	"	"	"
31	"	2	"	"	"	"	"	15	"	"	"	"	"	"	"
32	"	"	"	"	15	"	"	15	"	"	"	"	"	"	"
33	"	"	"	—	~~2~~	—	"	2	"	"	"	"	"	"	"
34	"	15	"	"	"	"	"	"	"	"	"	"	"	"	"
35	"	2	"	"	"	"	"	"	"	"	"	"	"	"	"
36	"	15	"	"	15	"	"	15	"	"	"	"	"	"	"
37	"	2	"	"	2	"	"	2	"	"	"	"	"	"	"
38	"	"	"	"	"	"	"	"	"	"	"	"	"	"	"
39	"	"	"	"	"	"	"	"	"	"	"	"	"	"	"
40	"	"	"	"	15	"	"	"	"	"	"	"	"	"	"
41	"	"	"	"	2	"	"	"	"	"	"	"	"	"	"
42	"	15	"	"	"	"	"	"	"	"	"	"	"	"	"
43	"	2	"	"	"	"	"	15	"	"	"	"	"	"	"
44	"	15	"	"	"	"	"	2	"	"	"	"	"	"	"
45	"	15	"	"	"	"	"	"	"	"	"	"	N	2	"
46	"	2	"	"	"	"	"	"	"	"	"	"	"	"	"
47	"	"	"	"	"	"	"	15	"	"	"	"	"	"	"
48	"	15	"	"	"	"	"	2	"	"	"	"	"	15	"
49	—	~~2~~	—	"	"	"	"	"	"	"	"	"	"	2	"

OVERSIGT I

-16499

	16000			16100			16200			16300			16400		
NR.	LITRA	TYPE	DISTRIKT	LITRA	TYPE	DISTRIKT	LITRA	TYPE	DISTRIKT	LITRA	TYPE	DISTRIKT	LITRA	TYPE	DISTRIKT
50	N	2	Drammen	N	2	Drammen	N	2	Drammen	N	8	Drammen	N	2	Drammen
51	"	15	"	"	"	"	"	15	"	"	"	"	"	"	"
52	"	2	"	—	—	—	"	2	"	"	"	"	"	"	"
53	"	"	"	"	"	"	"	15	"	"	"	"	"	"	"
54	"	"	"	"	"	"	"	2	"	"	"	"	"	"	"
55	"	"	"	"	"	"	"	"	"	"	"	"	"	"	"
56	"	"	"	"	"	"	"	15	"	"	"	"	"	"	"
57	"	"	"	"	"	"	"	15	"	"	"	"	"	"	"
58	"	"	"	—	—	—	"	"	"	"	"	"	"	"	"
59	"	"	"	"	"	"	"	"	"	"	"	"	"	"	"
60	"	"	"	"	15	"	"	2	"	"	"	"	"	"	"
61	"	15	"	"	15	"	"	"	"	"	"	"	"	"	"
62	—	—	—	"	2	"	"	"	"	"	"	"	"	"	"
63	"	"	"	"	"	"	"	15	"	"	"	"	"	"	"
64	"	"	"	"	"	"	"	215	"	"	"	"	"	"	"
65	"	"	"	"	15	"	"	15	"	N	10	"	N	10	"
66	"	"	"	"	15	"	"	15	"	"	"	"	"	"	"
67	"	"	"	"	2	"	"	2	"	"	"	"	"	"	"
68	"	"	"	"	"	"	"	"	"	"	"	"	"	"	"
69	"	"	"	"	"	"	"	"	"	"	"	"	"	"	"
70	"	"	"	"	"	"	"	"	"	"	"	"	"	"	"
71	"	15	"	"	15	"	"	15	"	"	"	"	"	"	"
72	"	2	"	"	2	"	"	2	"	"	"	"	"	"	"
73	"	"	"	"	"	"	"	15	"	"	"	"	"	"	"
74	"	"	"	"	"	"	"	15	"	"	"	"	"	"	"
75	"	"	"	"	15	"	"	2	"	"	"	"	Tl	1	"
76	"	15	"	"	2	"	"	"	"	"	"	"	"	"	"
77	—	—	—	"	"	"	"	"	"	"	"	"	"	"	"
78	"	"	"	"	"	"	"	"	"	"	"	"	"	"	"
79	"	"	"	"	"	"	—	—	—	"	"	"	"	"	"
80	"	"	"	"	"	"	"	"	"	"	"	"	"	"	"
81	"	"	"	"	"	"	—	—	—	"	"	"	"	"	"
82	"	15	"	"	"	"	"	15	"	"	"	"	"	"	"
83	"	2	"	"	"	"	"	"	"	"	"	"	"	"	"
84	"	15	"	—	—	—	"	15	"	"	"	"	"	"	"
85	"	2	"	"	15	"	"	2	"	"	"	"	Tlf.	1	"
86	"	"	"	—	2	—	"	"	"	"	"	"	"	"	"
87	"	"	"	"	"	"	"	"	"	"	"	"	"	"	"
88	"	"	"	"	"	"	"	"	"	"	"	"	"	"	"
89	"	15	"	"	"	"	—	—	—	"	"	"	"	"	"
90	"	2	"	"	15	"	"	15	"	"	"	"	"	"	"
91	—	—	—	"	2	"	"	2	"	"	"	"	"	"	"
92	"	15	"	"	"	"	"	"	"	"	"	"	"	"	"
93	"	15	"	"	"	"	"	"	"	"	"	"	"	"	"
94	"	2	"	"	15	"	"	15	"	"	"	"	"	"	"
95	"	15	"	"	15	"	"	2	"	"	"	"	Tlf. Tlo	1	"
96	"	15	"	"	2	"	"	"	"	"	"	"	" "	"	"
97	—	—	—	"	15	"	"	15	"	"	"	"	" "	"	"
98	"	15	"	"	2	"	—	—	—	"	"	"	" "	"	"
99	"	2	"	"	"	"	"	"	"	"	"	"	" "	"	"

16500-

OVERSIGT I

	16500			16600			16700			16800			16900		
NR.	LITRA	TYPE	DISTRIKT	LITRA	TYPE	DISTRIKT	LITRA	TYPE	DISTRIKT	LITRA	TYPE	DISTRIKT	LITRA	TYPE	DISTRIKT
00	TIfo	1	Drammen	T	4	Drm.									
01	Tlfo	1	"	"	"	"									
02	Tlo	1	"	"	"	"									
03	Tlo	1	"	"	"	"									
04	"	"	"	"	"	"									
05	Trfo	1	"	"	"	"									
06	Lk	5	"	"	"	"									
07	"	"	"	"	"	"									
08	"	"	"	"	"	"									
09	"	"	"	"	"	"									
10	"	"	"	"	"	"									
11	"	"	"	"	"	"									
12	"	"	"	"	"	"									
13	"	"	"	"	"	"									
14	"	"	"	"	"	"									
15	"	"	"	"	"	"									
16	Tl	1	"	"	"	"									
17	"	"	"	"	"	"									
18	"	"	"	"	"	"									
19	"	"	"	"	"	"									
20	"	"	"	"	"	"									
21	"	"	"	"	"	"									
22	"	"	"	"	"	"									
23	"	"	"	"	"	"									
24	"	"	"	"	"	"									
25	"	"	"	"	"	"									
26	"	"	"	"	"	"									
27	"	"	"	"	"	"									
28	"	"	"	"	"	"									
29	"	"	"	"	"	"									
30	"	"	"	"	"	"									
31	"	"	"	"	"	"									
32	"	"	"	"	"	"									
33	"	"	"	"	"	"									
34	"	"	"	To	2	"									
35	"	"	"	"	"	"									
36	"	"	"	"	"	"									
37	"	"	"	"	"	"									
38	"	"	"	"	"	"									
39	"	"	"	"	"	"									
40	"	"	"	"	"	"									
41	"	"	"	"	"	"									
42	"	"	"	"	"	"									
43	"	"	"	"	"	"									
44	"	"	"	"	"	"									
45	"	"	"	"	"	"									
46	"	"	"	"	"	"									
47	"	"	"	"	"	"									
48	"	"	"	"	"	"									
49	"	"	"	"	"	"									

OVERSIGT I

-16999

	16500			16600			16700			16800			16900			
NR.	LITRA	TYPE	DISTRIKT	LITRA	TYPE	DISTRIKT	LITRA	TYPE	DISTRIKT	LITRA	TYPE	DISTRIKT	LITRA	TYPE	DISTRIKT	
50	Tl	1	Drammen	To	4	Drm.									Drammen	
51	Gf	3	"	"	2	"										
52	"	"	"	"	"	"										
53	"	"	"	"	"	"										
54	N	10	"	"	"	"										
55	"	"	"	"	"	"										
56	"	"	"	"	"	"										
57	"	"	"	"	"	"										
58	"	"	"	"	"	"										
59	"	"	"	T	4	Drm.										
60	"	"	"	"	"	"										
61	"	"	"	"	"	"							~~R~~	~~2~~	~~—~~	utrangert
62	"	"	"	"	"	"										
63	"	"	"	"	"	"										
64	"	"	"	"	"	"										
65	"	"	"	"	"	"										
66	Tl	1	"	"	"	"										
67	"	"	"	"	"	"										
68	"	"	"	"	"	"										
69	"	"	"	"	"	"										
70	"	"	"	"	"	"										
71	Rl-m	"	"	"	"	"										
72	L	11	"	"	"	"										
73	"	"	"	"	"	"										
74	"	"	"	"	"	"										
75	"	"	"	"	"	"										
76	"	"	"	"	"	"										
77	"	"	"	"	"	"										
78	"	"	"	"	"	"										
79	"	"	"	T	4	Drm.										
80	"	"	"	"	"	"										
81	"	"	"	"	"	"										
82	"	"	"	"	"	"										
83	"	"	"	"	"	"										
84	"	"	"	"	"	"										
85	"	"	"	"	"	"										
86	"	"	"	"	"	"										
87	Sf	4	"	"	"	"										
88	"	"	"	"	"	"										
89	Tlfo	1	"	Ø	/	"										
90	Tho	1	"	"	"	"										
91	"	"	"													
92	Gl.	4	"													
93	"	"	"													
94	T	4	"													
95	"	"	"													
96	"	"	"													
97	"	"	"													
98	"	"	"													
99	"	"	"													

17000 –

OVERSIGT I

	17000			17100			17200			17300			17400		
NR.	LITRA	TYPE	DISTRIKT	LITRA	TYPE	DISTRIKT	LITRA	TYPE	DISTRIKT	LITRA	TYPE	DISTRIKT	LITRA	TYPE	DISTRIKT
00				T	2	Oslo									
01	T	2	Oslo	"	"	"									
02	"	"	"	"	"	"									
03	"	"	"	"	"	"									
04	"	"	"	"	"	"									
05	"	"	"	"	"	"									
06	"	"	"	"	"	"									
07	"	"	"	"	"	"									
08	"	"	"	"	"	"									
09	"	"	"	"	"	"									
10	"	"	"	"	"	"									
11	"	"	"	"	"	"									
12	"	"	"	"	"	"									
13	"	"	"	"	"	"									
14	"	"	"	"	"	"									
15	"	"	"	"	"	"									
16	"	"	"	"	"	"									
17	"	"	"	"	"	"									
18	"	"	"	"	"	"									
19	"	"	"	"	"	"									
20	"	"	"	"	"	"									
21	"	"	"	"	"	"									
22	"	"	"	"	"	"									
23	"	"	"	"	"	"									
24	"	"	"	"	"	"									
25	"	"	"	"	"	"									
26	TL	1	"	"	"	"									
27	"	"	"	"	"	"									
28	"	"	"	"	"	"									
29	"	"	"	"	"	"									
30	"	"	"	"	"	"									
31	"	"	"	"	"	"									
32	"	"	"	"	"	"									
33	"	"	"	"	"	"									
34	"	"	"	"	"	"									
35	"	"	"	"	"	"									
36	L	11	"	TL	1	"									
37	"	"	"	"	"	"									
38	"	"	"	"	"	"									
39	"	"	"	"	"	"									
40	"	"	"	"	"	"									
41	Hvf	1	"	"	"	"									
42	"	"	"	"	"	"									
43	"	"	"	"	"	"									
44	"	"	"	"	"	"									
45	"	"	"	"	"	"									
46	"	"	"	"	"	"									
47	"	"	"	"	"	"									
48	"	"	"	"	"	"									
49	"	"	"	"	"	"									

OVERSIGT I

-17499

	17000			17100			17200			17300			17400		
NR.	LITRA	TYPE	DISTRIKT	LITRA	TYPE	DISTRIKT	LITRA	TYPE	DISTRIKT	LITRA	TYPE	DISTRIKT	LITRA	TYPE	DISTRIKT
50	Hvf	1	Oslo	Tl	1	Oslo									Oslo
51	Gf	3	"	Gf	3	"							Fd	9	"
52	"	"	"	"	"	"									
53	"	"	"	"	"	"									
54	"	"	"	"	"	"									
55	"	"	"	"	"	"									
56	"	"	"	L	13	"									
57	"	"	"	"	"	"									
58	"	"	"	"	"	"									
59	"	"	"	Tl	1	"									
60	"	"	"	"	"	"									
61	"	"	"	"	"	"									
62	"	"	"	"	"	"									
63	"	"	"	"	"	"									
64	"	"	"	To	1	"									
65	"	"	"	"	"	"									
66	"	"	"	"	"	"									
67	"	"	"	"	"	"									
68	"	"	"	"	"	"									
69	"	"	"	G	5	"									
70	"	"	"	"	"	"									
71	"	"	"	"	"	"									
72	"	"	"	"	"	"									
73	"	"	"	"	"	"									
74	"	"	"	"	"	"									
75	"	"	"	"	"	"									
76	"	"	"	"	"	"									
77	"	"	"	"	"	"									
78	"	"	"	"	"	"									
79	"	"	"	"	"	"									
80	"	"	"	"	"	"									
81	"	"	"	"	"	"									
82	"	"	"	"	"	"									
83	"	"	"	"	"	"									
84	Hvf	1	"												
85	"	"	"												
86	"	"	"												
87	"	"	"												
88	"	"	"												
89	"	"	"												
90	"	"	"												
91	T	2	"												
92	"	"	"												
93	"	"	"												
94	"	"	"												
95	"	"	"												
96	"	"	"												
97	"	"	"												
98	"	"	"												
99	"	"	"												

17500—

OVERSIGT I

	17500			17600			17700			17800			17900		
NR.	LITRA	TYPE	DISTRIKT	LITRA	TYPE	DISTRIKT	LITRA	TYPE	DISTRIKT	LITRA	TYPE	DISTRIKT	LITRA	TYPE	DISTRIKT
00			T. hjem	Øf.	/	Nidaros									
01	G	5	"	"	"	"									
02	"	"	"	"	"	"									
03	"	"	"	Ø	"	"									
04	"	"	"	"	"	"									
05	"	"	"	"	"	"									
06	"	"	"	"	"	"									
07	"	"	"	"	"	"									
08	"	"	"	"	"	"									
09	"	"	"	"	"	"									
10	M	7	"	"	"	"									
11	"	"	"	"	"	"									
12	"	"	"	"	"	"									
13	"	"	"	"	"	"									
14	"	"	"	"	"	"									
15	"	"	"												
16	"	"	"												
17	"	"	"												
18	"	"	"												
19	"	"	"												
20	Mf	4	"												
21	"	"	"												
22	"	"	"												
23	"	"	"												
24	"	"	"												
25	"	"	"												
26	"	"	"												
27	"	"	"												
28	"	"	"												
29	"	"	"												
30	Sf	2	"												
31	"	"	"												
32	Gf	3	"												
33	"	"	"												
34	"	"	"												
35	"	"	"												
36	L	13	"												
37	"	"	"												
38	"	"	"												
39	"	"	"												
40	"	"	"												
41	"	"	"												
42	"	"	"												
43	"	"	"												
44	"	"	"												
45	"	"	"												
46	"	"	"												
47	"	"	"												
48	"	"	"												
49	"	"	"												

OVERSIGT I

-17999

	17500			17600			17700			17800			17900		
NR.	LITRA	TYPE	DISTRIKT	LITRA	TYPE	DISTRIKT	LITRA	TYPE	DISTRIKT	LITRA	TYPE	DISTRIKT	LITRA	TYPE	DISTRIKT
50	T	2	Oslo												
51	"	"	"										Fd	8	T.hjem
52	"	"	"										"	"	"
53	"	"	"										F	13	"
54	"	"	"										"	"	"
55	"	"	"										"	"	"
56	"	"	"										Fo	1	"
57	"	"	"												
58	"	"	"												
59	"	"	"												
60	"	"	"												
61	"	"	"												
62	"	"	"												
63	"	"	"												
64	"	"	"												
65	Ø	1	T.hjem												
66	"	"	"												
67	"	"	"												
68	"	"	"												
69	"	"	"												
70	"	"	"												
71	"	"	"												
72	"	"	"												
73	"	"	"												
74	"	"	"												
75	"	"	"												
76	"	"	"												
77	"	"	"												
78	"	"	"												
79	"	"	"												
80	"	"	"												
81	"	"	"												
82	"	"	"												
83	"	"	"												
84	"	"	"												
85	"	"	"												
86	"	"	"												
87	"	"	"												
88	"	"	"												
89	"	"	"												
90	"	"	"												
91	"	"	"												
92	"	"	"												
93	Øf	1	"												
94	"	"	"												
95	"	"	"												
96	"	"	"												
97	"	"	"												
98	"	"	"												
99	"	"	"												

20000-

OVERSIGT I

	20000			20100			20200			20300			20400		
NR.	LITRA	TYPE	DISTRIKT	LITRA	TYPE	DISTRIKT	LITRA	TYPE	DISTRIKT	LITRA	TYPE	DISTRIKT	LITRA	TYPE	DISTRIKT
00						Drammen	G	5	Drammen			Drammen			Drammen
01	L	11	Drammen	N	10	"	N	10	"						
02	"	"	"	"	"	"	"	"	"						
03	"	"	"	"	"	"	"	"	"						
04	"	"	"	"	"	"	"	"	"						
05	"	"	"	"	"	"	"	"	"						
06	"	"	"	"	"	"	"	"	"						
07	"	"	"	"	"	"	"	"	"						
08	"	"	"	"	"	"	"	"	"						
09	"	"	"	"	"	"	"	"	"						
10	"	"	"	"	"	"	"	"	"						
11	"	"	"	"	"	"	"	"	"						
12	"	"	"	"	"	"	"	"	"						
13	"	"	"	"	"	"	"	"	"						
14	"	"	"	"	"	"	"	"	"						
15	"	"	"	"	"	"	"	"	"						
16	"	"	"	"	"	"	"	"	"						
17	"	"	"	"	"	"	"	"	"						
18	"	"	"	"	"	"	"	"	"						
19	"	"	"	"	"	"	"	"	"						
20	"	"	"	"	"	"	"	"	"						
21	"	"	"	"	"	"	"	"	"						
22	"	"	"	"	"	"	"	"	"						
23	"	"	"	"	"	"	"	"	"						
24	"	"	"	"	"	"	"	"	"						
25	"	"	"	"	"	"	"	"	"						
26	"	"	"	"	"	"	"	"	"						
27	"	"	"	"	"	"	"	"	"						
28	"	"	"	"	"	"	"	"	"						
29	"	"	"	"	"	"	"	"	"						
30	"	"	"	"	"	"	"	"	"						
31	"	"	"	"	"	"	MK	4	"						
32	"	"	"	"	"	"	"	"	"						
33	"	"	"	"	"	"	"	"	"						
34	"	"	"	"	"	"	"	"	"						
35	"	"	"	"	"	"	"	"	"						
36	"	"	"	"	"	"	"	"	"						
37	"	"	"	"	"	"	"	"	"						
38	"	"	"	"	"	"	"	"	"						
39	"	"	"	"	"	"	"	"	"						
40	"	"	"	"	"	"	"	"	"						
41	"	"	"	"	"	"	"	"	"						
42	"	"	"	"	"	"	"	"	"						
43	"	"	"	"	"	"	"	"	"						
44	"	"	"	"	"	"	"	"	"						
45	"	"	"	"	"	"	"	"	"						
46	"	"	"	"	"	"	"	"	"						
47	"	"	"	"	"	"	"	"	"						
48	"	"	"	"	"	"	"	"	"						
49	"	"	"	"	"	"	"	"	"						

OVERSIGT I

-20499

	20000			20100			20200			20300			20400		
NR.	LITRA	TYPE	DISTRIKT	LITRA	TYPE	DISTRIKT	LITRA	TYPE	DISTRIKT	LITRA	TYPE	DISTRIKT	LITRA	TYPE	DISTRIKT
50	L	11	Drammen	N	10	Drammen	MK	4	Drammen						
51	F~~d~~	~~8~~/13	"	G	5	"	Sf	3	"						
52	Fd	8	"	"	"	"	"	"	"						
53	"	"	"	"	"	"	"	"	"						
54	F	15	"	"	"	"	"	"	"						
55	"	"	"	"	"	"	"	"	"						
56	"	"	"	"	"	"	"	"	"						
57	"	"	"	"	"	"	"	"	"						
58	Fdo	2	"	"	"	"	"	"	"						
59	"	"	"	"	"	"	Hvf	1	"						
60	"	"	"	"	"	"	"	"	"						
61	"	"	"	"	"	"	"	"	"						
62	"	"	"	"	"	"	"	"	"						
63	"	"	"	"	"	"	"	"	"						
64				"	"	"	L	11	"						
65				"	"	"	"	"	"						
66				"	"	"	"	"	"						
67				"	"	"	"	"	"						
68				"	"	"	"	"	"						
69				"	"	"	"	"	"						
70				"	"	"	"	"	"						
71				"	"	"	"	"	"						
72				"	"	"	"	"	"						
73				"	"	"	"	"	"						
74				"	"	"									
75				"	"	"									
76				"	"	"									
77				"	"	"									
78				"	"	"									
79				"	"	"									
80				"	"	"									
81				"	"	"									
82				"	"	"									
83				"	"	"									
84				"	"	"									
85				"	"	"									
86				"	"	"									
87				"	"	"									
88				"	"	"									
89				"	"	"									
90				"	"	"									
91				"	"	"									
92				"	"	"									
93				"	"	"									
94				"	"	"									
95				"	"	"									
96				"	"	"									
97				"	"	"									
98				"	"	"									
99				"	"	"									

20500-

OVERSIGT I

	20500			20600			20700			20800			20900		
NR.	LITRA	TYPE	DISTRIKT	LITRA	TYPE	DISTRIKT	LITRA	TYPE	DISTRIKT	LITRA	TYPE	DISTRIKT	LITRA	TYPE	DISTRIKT
00			Drammen			Drammen			Drammen	N	2	Drammen			Drammen
01	M	3	"				N	10	"	"	"	"			
02	"	"	"				"	"	"	"	"	"			
03	"	"	"				"	"	"	"	"	"			
04	"	"	"				"	"	"	"	"	"			
05	"	"	"				"	"	"	"	"	"			
06	"	"	"				"	"	"	"	"	"			
07	"	"	"				"	"	"	"	"	"			
08	"	"	"				"	"	"	"	"	"			
09	"	"	"				"	"	"	"	"	"			
10	"	"	"				"	"	"	"	"	"			
11	"	"	"				"	"	"	"	"	"			
12	"	"	"				"	"	"	"	"	"			
13	"	"	"				"	"	"	"	"	"			
14	"	"	"				"	"	"	"	"	"			
15	"	"	"				"	"	"	"	"	"			
16	"	"	"				"	"	"	"	"	"			
17	"	"	"				"	"	"	"	"	"			
18	"	"	"				"	"	"	"	"	"			
19	"	"	"				"	"	"	"	"	"			
20	"	"	"				"	"	"	"	"	"			
21	"	"	"				"	"	"	"	"	"			
22	"	"	"				"	"	"	"	"	"			
23	"	"	"				"	"	"	"	"	"			
24	"	"	"				"	"	"	"	"	"			
25	Mf	3	"				"	"	"	"	"	"			
26	"	"	"				"	"	"	"	"	"			
27	"	"	"				"	"	"	"	"	"			
28	"	"	"				"	"	"	"	"	"			
29	"	"	"				"	"	"	"	"	"			
30	"	"	"				"	"	"	"	"	"			
31							"	"	"	"	"	"			
32							"	"	"	"	"	"			
33							"	"	"	"	"	"			
34							"	"	"	"	"	"			
35							"	"	"	"	"	"			
36							"	"	"	"	"	"			
37							"	"	"	"	"	"			
38							"	"	"	"	"	"			
39							"	"	"	"	"	"			
40							"	"	"	"	"	"			
41							L	11	"	"	"	"			
42							"	"	"	"	"	"			
43							"	"	"	"	"	"			
44							"	"	"	"	"	"			
45							"	"	"	"	"	"			
46							"	"	"	"	"	"			
47							"	"	"	"	"	"			
48							"	"	"	"	"	"			
49							"	"	"	"	"	"			

OVERSIGT I

-20999

	20500			20600			20700			20800			20900		
NR.	LITRA	TYPE	DISTRIKT	LITRA	TYPE	DISTRIKT	LITRA	TYPE	DISTRIKT	LITRA	TYPE	DISTRIKT	LITRA	TYPE	DISTRIKT
50			Drammen			Drammen	L	11	Drammen						
51							"	"	"						
52							"	"	"						
53							Gf	3	"						
54							"	"	"						
55							"	"	"						
56							"	"	"						
57							"	"	"						
58							"	"	"						
59							"	"	"						
60							"	"	"						
61							"	"	"						
62							"	"	"						
63							~~Rofo~~	1	"						
64							Gfo	1	"						
65							"	"	"						
66							"	"	"						
67							Hvf	1	"						
68							"	"	"						
69							Sf	3	"						
70							"	"	"						
71							"	"	"						
72							"	"	"						
73							Fd	9	"						
74							"	"	"						
75							G.	5	"						
76							"	"	"						
77							"	"	"						
78							"	"	"						
79							"	"	"						
80							"	"	"						
81							"	"	"						
82							"	"	"						
83							"	"	"						
84							"	"	"						
85							"	"	"						
86							"	"	"						
87							"	"	"						
88							"	"	"						
89							"	"	"						
90							"	"	"						
91							"	"	"						
92							"	"	"						
93							"	"	"						
94							"	"	"						
95							Hvf	5	"						
96							"	"	"						
97							"	"	"						
98							"	"	"						
99							"	"	"						

23000-

OVERSIGT I

	23000			23100			23200			23300			23400		
NR.	LITRA	TYPE	DISTRIKT	LITRA	TYPE	DISTRIKT	LITRA	TYPE	DISTRIKT	LITRA	TYPE	DISTRIKT	LITRA	TYPE	DISTRIKT
00						Drammen			Drammen			Drammen	L	14	Drammen
01	N	10	Drammen	Fd	8	"							"	"	"
02	"	"	"	"	"	"							"	"	"
03	"	"	"										"	"	"
04	"	"	"										"	"	"
05	"	"	"										"	"	"
06	"	"	"										"	"	"
07	"	"	"										"	"	"
08	M	7	"										"	"	"
09	"	"	"										"	"	"
10	"	"	"										"	"	"
11	"	"	"										"	16	"
12	"	"	"										"	"	"
13	"	"	"										"	15	"
14	"	"	"										"	"	"
15	"	"	"										"	"	"
16	"	"	"										"	"	"
17	"	"	"										"	"	"
18	"	"	"										Lf	2	"
19	"	"	"										"	3	"
20	"	"	"										"	4	"
21	"	"	"										"	"	"
22	"	"	"										"	"	"
23	"	"	"										L	14	"
24	"	"	"										Q_4	1	"
25	"	"	"										"	"	"
26	"	"	"										"	"	"
27	"	"	"										"	"	"
28	"	"	"										"	"	"
29	"	"	"										"	"	"
30	"	"	"										"	"	"
31	"	"	"										N	11	"
32	"	"	"										"	"	"
33	"	"	"										"	"	"
34	"	"	"										"	"	"
35	"	"	"										No	1	"
36	"	"	"										Rl-m	2	"
37	"	"	"										K	5	"
38	"	"	"										"	"	"
39	"	"	"										"	"	"
40	"	"	"										"	"	"
41	K	5	"										"	"	"
42	"	"	"										M	7	"
43	"	"	"										"	"	"
44	"	"	"										"	"	"
45	"	"	"										"	"	"
46	"	"	"										"	"	"
47	"	"	"										"	"	"
48	"	"	"										"	"	"
49	"	"	"										"	"	"

OVERSIGT I

-23499

	23000			23100			23200			23300			23400		
NR.	LITRA	TYPE	DISTRIKT	LITRA	TYPE	DISTRIKT	LITRA	TYPE	DISTRIKT	LITRA	TYPE	DISTRIKT	LITRA	TYPE	DISTRIKT
50	K	5	Drammen			Drammen			Drammen			Drammen	M	7	Drammen
51	"	"	"										"	"	"
52	"	"	"										"	"	"
53	"	"	"										"	"	"
54	"	"	"										"	"	"
55	"	"	"										"	"	"
56	"	"	"										"	"	"
57	"	"	"										"	"	"
58	"	"	"										"	"	"
59	"	"	"										Mf	4	"
60	"	"	"										"	"	"
61	Sf	2	"										"	"	"
62	"	"	"										"	"	"
63	Hvf	1	"										"	"	"
64	HV	6	"										"	"	"
65	Gf	3	"										"	"	"
66	"	"	"										"	"	"
67	"	"	"										"	"	"
68	"	"	"										"	"	"
69	"	"	"										"	"	"
70	"	"	"										"	"	"
71	"	"	"										"	"	"
72	"	"	"										"	"	"
73	"	"	"										"	"	"
74	"	"	"										"	"	"
75	G	5	"										"	"	"
76	"	"	"										"	"	"
77	"	"	"										"	"	"
78	"	"	"										"	"	"
79	"	"	"										"	"	"
80	Gfo	1	"							G	5	"	"	"	"
81	~~Hvf~~ HV	6	"							"	"	"	"	"	"
82	Hvf	1	"							"	"	"	"	"	"
83										"	"	"	"	"	"
84										"	"	"	"	"	"
85										"	"	"	"	"	"
86										"	"	"	"	"	"
87										L	14	"	"	"	"
88										"	"	"	"	"	"
89										M	8	"	"	"	"
90										L	14	"	"	"	"
91										Q_4	1	"	"	"	"
92										L	14	"	"	"	"
93										"	"	"	"	"	"
94										~~Q_4~~ L	14	"	"	"	"
95										M	8	"	RS	"	Hamar
96										Q_4	1	"	Mf	4	Dtrm.
97										L	14	"	"	"	"
98										"	"	"	"	"	"
99										"	"	"	"	"	"

23500-

OVERSIGT I

	23500			23600			23700			23800			23900		
NR.	LITRA	TYPE	DISTRIKT	LITRA	TYPE	DISTRIKT	LITRA	TYPE	DISTRIKT	LITRA	TYPE	DISTRIKT	LITRA	TYPE	DISTRIKT
00	Mf	4	Drammen												
01															
02															
03															
04															
05															
06															
07															
08															
09															
10															
11															
12															
13															
14															
15															
16															
17															
18															
19															
20															
21															
22															
23															
24															
25															
26															
27															
28															
29															
30															
31															
32															
33															
34															
35															
36															
37															
38															
39															
40															
41															
42															
43															
44															
45															
46															
47															
48															
49															

OVERSIGT I

-23999

	23500			23600			23700			23800			23900		
NR.	LITRA	TYPE	DISTRIKT	LITRA	TYPE	DISTRIKT	LITRA	TYPE	DISTRIKT	LITRA	TYPE	DISTRIKT	LITRA	TYPE	DISTRIKT
50															
51															
52															
53															
54															
55															
56															
57															
58															
59															
60															
61															
62															
63															
64															
65															
66															
67															
68															
69															
70															
71															
72															
73															
74															
75															
76															
77															
78															
79															
80															
81															
82															
83															
84															
85															
86															
87															
88															
89															
90															
91															
92															
93															
94															
95															
96															
97															
98															
99															

31000 -

OVERSIGT I

	31000			31100			31200			31300			31400		
NR.	LITRA	TYPE	DISTRIKT	LITRA	TYPE	DISTRIKT	LITRA	TYPE	DISTRIKT	LITRA	TYPE	DISTRIKT	LITRA	TYPE	DISTRIKT
00															
01	Gf	5	Oslo												
02	"	"	"												
03	"	"	"												
04	"	"	"												
05	"	"	"												
06	"	"	"												
07	"	"	"												
08	"	"	"												
09	"	"	"												
10	"	"	"												
11	"	"	"												
12	"	"	"												
13															
14															
15															
16															
17															
18															
19															
20															
21															
22															
23															
24															
25															
26	G	6	"												
27	"	"	"												
28	"	"	"												
29	"	"	"												
30	"	"	"												
31	"	"	"												
32	"	"	"												
33	"	"	"												
34	"	"	"												
35	"	"	"												
36	"	"	"												
37	"	"	"												
38	"	"	"												
39	"	"	"												
40	"	"	"												
41	"	"	"												
42	"	"	"												
43	"	"	"												
44	"	"	"												
45	"	"	"												
46	"	"	"												
47	"	"	"												
48	"	"	"												
49	"	"	"												

OVERSIGT I

-31499

	31000			31100			31200			31300			31400		
NR.	LITRA	TYPE	DISTRIKT	LITRA	TYPE	DISTRIKT	LITRA	TYPE	DISTRIKT	LITRA	TYPE	DISTRIKT	LITRA	TYPE	DISTRIKT
50															
51	G	G	Oslo												
52	"	"	"												
53	"	"	"												
54	"	"	"												
55	"	"	"												
56	"	"	"												
57	"	"	"												
58	"	"	"												
59															
60															
61															
62															
63															
64															
65															
66															
67															
68															
69															
70															
71															
72															
73															
74															
75															
76															
77															
78															
79															
80															
81															
82															
83															
84															
85															
86															
87															
88															
89															
90															
91															
92															
93															
94															
95															
96															
97															
98															
99															

31500—

OVERSIGT I

	31500			31600			31700			31800			31900		
NR.	LITRA	TYPE	DISTRIKT	LITRA	TYPE	DISTRIKT	LITRA	TYPE	DISTRIKT	LITRA	TYPE	DISTRIKT	LITRA	TYPE	DISTRIKT
00															
01															
02															
03															
04															
05															
06															
07															
08															
09															
10															
11															
12															
13															
14															
15															
16															
17															
18															
19															
20															
21															
22															
23															
24															
25															
26															
27															
28															
29															
30															
31															
32															
33															
34															
35															
36															
37															
38															
39															
40															
41															
42															
43															
44															
45															
46															
47															
48															
49															

OVERSIGT I

-31999

	31500			31600			31700			31800			31900		
NR.	LITRA	TYPE	DISTRIKT	LITRA	TYPE	DISTRIKT	LITRA	TYPE	DISTRIKT	LITRA	TYPE	DISTRIKT	LITRA	TYPE	DISTRIKT
50															
51															
52															
53															
54															
55															
56															
57															
58															
59															
60															
61															
62															
63															
64															
65															
66															
67															
68															
69															
70															
71															
72															
73															
74															
75															
76															
77															
78															
79															
80															
81															
82															
83															
84															
85															
86															
87															
88															
89															
90															
91															
92															
93															
94															
95															
96															
97															
98															
99															

32000-

OVERSIGT I

	32000			32100			32200			32300			32400		
NR.	LITRA	TYPE	DISTRIKT	LITRA	TYPE	DISTRIKT	LITRA	TYPE	DISTRIKT	LITRA	TYPE	DISTRIKT	LITRA	TYPE	DISTRIKT
00							L	12	Oslo	L	12	Oslo	L	12	Oslo
01							"	"	"	"	"	"	"	"	"
02							"	"	"	Lf	2	"	"	"	"
03							"	"	"	"	"	"			
04							"	"	"	"	"	"			
05							"	"	"	"	3	"			
06							"	"	"	"	2	"			
07							"	19	"	L	12	"			
08							"	12	"	"	"	"			
09							"	"	"	Lf	3	"			
10							"	"	"	L	12	"			
11							"	"	"	"	"	"			
12							"	"	"	Lf	2	"			
13							"	"	"	"	"	"			
14							"	"	"	"	"	"			
15							"	"	"	L	12	"			
16							"	"	"	"	"	"			
17							"	"	"	Lf	2	"			
18							"	"	"	"	"	"			
19							"	"	"	"	"	"			
20							"	"	"	"	"	"			
21							"	"	"	L	12	"			
22				R1 ~~Gf~~	16	Oslo	"	"	"	"	"	"			
23				Lf	13	Drammen	"	"	"	"	"	"			
24	Gf	5	Oslo	L	12	"	"	"	"	Lf	3	"			
25				"	19	"	"	"	"	L	12	"			
26				"	12	"	"	"	"	"	"	"			
27				"	19	"	"	"	"	"	"	"			
28				"	12	"	"	"	"	Lf	2	"			
29				"	19	"	"	"	"	L	12	"			
30				"	19	"	"	"	"	"	"	"			
31				"	12	"	"	"	"	"	"	"			
32				"	19	"	"	"	"	Lf	2	"			
33				"	19	"	"	"	"	"	3	"			
34				"	12	"	"	"	"	"	2	"			
35				Lf	3	"	"	"	"	L	12	"			
36				L	12	"	"	"	"	Lf	3	"			
37				"	"	"	"	"	"	"	2	"			
38				"	"	"	"	"	"	L	12	"			
39				"	"	"	"	"	"	"	"	"			
40				"	"	"	"	"	"	"	"	"			
41	G	6	"	Lf	3	"	"	"	"	Lf	2	"			
42				"	12	"	"	"	"	L	20	"			
43	G	6	"	L	12	"	"	"	"	L	12	"			
44	"	"	"	Lf	3	"	"	"	"	"	"	"			
45				L	12	"	"	"	"	Lf	2	"			
46				"	"	"	"	"	"	"	3	"			
47				Lf	3	"	"	"	"	L	12	"			
48				L	2	"	"	"	"	Lf	2	"			
49				Lf	2	"	"	"	"	L	12	"			

OVERSIGT I

-32499

	32000			32100			32200			32300			32400		
NR.	LITRA	TYPE	DISTRIKT	LITRA	TYPE	DISTRIKT	LITRA	TYPE	DISTRIKT	LITRA	TYPE	DISTRIKT	LITRA	TYPE	DISTRIKT
50			Oslo	L	12	Drammen	L	12	Oslo	Lf	2	Oslo	LF	38	Drammen
51				"	"	"	"	"	"	L	12	"	L	12	Drammen
52				"	19	"	"	"	"	Lf	2	"	"	"	"
53	G	6	"	Lf	3	"	Lf	2	"	L	12	"	"	"	"
54				"	"	"	"	3	"	"	"	"	"	19	"
55				L	12	"	"	2	"	"	"	"	"	12	"
56				"	"	"	"	"	"	"	"	"	"	19	"
57				"	19	"	"	3	"	Lf	2	"	"	19	"
58				"	12	"	"	2	"	L	12	"	"	12	"
59				"	"	"	"	3	"	"	"	"	"	"	"
60				"	"	"	"	3	"	Lf	3	"	Lf	2	"
61				"	"	"	"	2	"	"	3	"	L	12	T.hjem
62				"	"	"	L	20	"	L	12	"	"	"	"
63				"	19	"	Lf	2	"	~~Lf~~L	20	"	~~Lf~~L	20	"
64				"	"	"	"	"	"	Lf	3	"	L	12	"
65				"	12	"	"	3	"	L	12	"	"	"	"
66				"	"	"	"	2	"	"	"	"	"	"	"
67				"	"	"	"	3	"	"	"	"	"	"	"
68				"	"	"	L	12	"	"	"	"	"	19	"
69				"	"	"	"	"	"	"	"	"	"	12	"
70				"	"	"	"	"	"	"	"	"	"	"	"
71				"	"	"	"	"	"	"	"	"	"	"	"
72				"	19	"	"	"	"	"	"	"	"	"	"
73				"	12	"	"	"	"	"	"	"	"	"	"
74				"	19	"	"	"	"	"	"	"	"	19	"
75				"	12	"	"	"	"	"	"	"	Lf	2	"
76				"	"	"	"	"	"	"	"	"	L	12	"
77				"	"	"	"	"	"	"	"	"	Lf	2	"
78				Lf	2	"	"	"	"	"	"	"	"	"	"
79				Lf	~~1~~2	"	"	"	"	"	"	"	L	12	"
80				L	~~12~~19	"	"	"	"	"	"	"	"	"	"
81				"	12	"	"	"	"	"	"	"	"	"	"
82				"	"	"	"	"	"	"	"	"	Lf	2	"
83				"	"	"	"	"	"	"	"	"	L	12	"
84				"	"	"	"	"	"	"	"	"	"	"	"
85				"	"	"	"	"	"	"	"	"	"	"	"
86				"	"	"	"	"	"	"	"	"	"	"	"
87				"	"	"	"	"	"	"	"	"	Lf	2	"
88				Lf	2	Oslo	"	"	"	"	"	"	L	12	"
89				"	3	"	"	"	"	"	"	"	"	"	"
90				L	20	"	"	"	"	"	"	"	~~Lf~~L	20	"
91				L	12	"	"	"	"	"	"	"			
92				"	"	"	"	"	"	"	"	"			
93				"	"	"	"	"	"	"	"	"			
94				"	"	"	"	"	"	"	"	"			
95				"	"	"	"	"	"	"	"	"			
96				"	"	"	"	"	"	"	"	"			
97				"	"	"	"	"	"	"	"	"			
98				"	"	"	"	"	"	"	"	"			
99				"	"	"	"	"	"	"	"	"			

32500-

OVERSIGT I

	32500			32600			32700			32800			32900		
NR.	LITRA	TYPE	DISTRIKT	LITRA	TYPE	DISTRIKT	LITRA	TYPE	DISTRIKT	LITRA	TYPE	DISTRIKT	LITRA	TYPE	DISTRIKT
00				Lf	2	Oslo									
01				L	12	"									
02				"	"	"									
03				"	"	"									
04				"	"	"									
05				"	"	"									
06				"	"	"									
07				"	"	"									
08				Lf	2	"									
09				L	12	"									
10				Lf	2	"									
11				L	12	"									
12				"	"	"									
13	L	12	Bergen	"	"	"									
14	"	"	"	Lf	3	"									
15	"	"	"	L	12	"									
16	Lf	3	"	Lf	2	"									
17	L	12	"	L	12	"									
18	Lf	2	"	"	"	"									
19	L	12	"	"	"	"									
20	"	"	"	Lf	3	"									
21	"	"	"	"	2	"									
22	"	"	"	"	"	"									
23	Lf	3	"	"	3	"									
24	"	2	"	"	3 ~~2~~	"									
25	L	12	"	"	3	"									
26	"	"	"	"	2	"									
27	"	19	"	"	3	"									
28	Lf	2	"	"	3	"									
29	L	12	"	"	2	"									
30	"	"	"	L	12	"									
31	"	"	"	Lf	2	"									
32	Lf	2	"	L	12	"									
33	L	12	"	"	"	"									
34	Lf	2	"	"	"	"									
35	L	12	"	"	"	"									
36	Lf	3	"	Lf	2	"									
37	"	3 ~~2~~	"	L	12	"									
38	"	2	"	"	"	"									
39	"	"	"	Lf	~~2~~ 3	"									
40	"	"	"	L	20	"									
41	L	12	"	Lf	2	"									
42	"	"	"	L	12	"									
43	"	"	"	"	"	"									
44	"	"	"	"	"	"									
45	"	"	"	"	19	"									
46	"	"	"	Lf	2	"									
47	"	"	"	L	12	"									
48	"	"	"	Lf	3	"									
49	"	"	"	"	2	"									

OVERSIGT I

-32999

	32500			32600			32700			32800			32900		
NR.	LITRA	TYPE	DISTRIKT	LITRA	TYPE	DISTRIKT	LITRA	TYPE	DISTRIKT	LITRA	TYPE	DISTRIKT	LITRA	TYPE	DISTRIKT
50	L	12	Bergen	Lf	2	Oslo									
51	"	"	"	L	12	"									
52	Lf	2	"	"	"	"									
53	"	"	"	Lf	2	"									
54	L	12	"	"	"	"									
55	Lf	3	"	L	12	"									
56	"	2	"	"	"	"									
57	L	12	"	"	"	"									
58	"	"	"	"	"	"									
59	"	"	"	"	"	"									
60	Lf	2	"	Lf	2	"									
61	L	12	"	L	12	"									
62	"	"	"	Lf	2	"									
63	Lf	2	"	L	12	"									
64	L	12	"	"	"	"									
65	Lf	3	"	~~Lf~~L	20	"									
66	L	12	"	L	19	"									
67	"	"	"	"	12	"									
68	"	"	"												
69	Lf	3	"												
70	"	3	"												
71	L	12	"												
72	Lf	2	"												
73	L	12	"												
74	"	"	"												
75	"	"	"												
76	"	"	"												
77	Lf	2	"												
78	"	"	"												
79	L	12	"												
80	"	"	"												
81	Lf	3	"												
82	L	12	"												
83	"	"	"												
84	"	"	"												
85	"	"	"												
86	"	"	"												
87	"	"	"												
88	Lf	2	"												
89	L	12	"												
90	"	"	"												
91	Lf	2	"												
92	L	12	"												
93	"	"	Oslo												
94	"	"	"												
95	"	"	"												
96	"	"	"												
97	"	"	"												
98	Lf	3	"												
99	L	12	"												

OVERSIGT II

Litra	Samlede antall vogner pr. 1ste januar 1925.						
	Oslo distrikt	Drammen distrikt	Hamar distrikt	Trondhjem distrikt	Bergen distrikt	Narvik distrikt	Sum
F	67	13	10	11	10		111
Fo			1	3			4
Fd	33	16	17	8	9	2	85
Fdo		6	2	2			10
G	579	366	268	155	122	1	1491
Gf	161	23	32	75	49	9	349
Gfo	20	12	5	25	18		80
Gl	2						2
Hf	40		83	18	40		181
Hv	70	2	54	2	6	1	135
Hvf	64	19	20	21	19		143
K	147	60	4	6			217
Ko	9						9
L	395	423	83	175	59	15	1150
Lf	80	16		7	27	7	137
Lg	43	5		12	11		71
Lk	32	40	30	16			118
Ls	45	30					75
Lt	4						4
M	83	101	41	40	57	10	332
Mf	28	48	7	21	19		123
Ms	14	22	14				50
Msf	6	8	6				20
Mk	70	20	20	25	6		141
N	1089	592	346	302	148	18	2495
No		1					1
Nf	10			20			30
Nfo	19	2		5			26
NP				25		30	55
NPo						4	4
NPfo	5						5
Q_1	3						3
Q_2					1		1
Q_4		10					10
R	2	1	1	1	1		6
S	31		10	5	2		48
Sf	36	19	9	2			66
T	314				30		344
To	5	5			13		23
Tl	125	35		120	40		320
Tlf	55			75	10		140
Tsfo	1	3	2	1			7
Ø				28			28
Øf				7			7
Sum	3687	1898	1065	1213	697	97	8657

NORGES STATSBANER.

OVERSIGT II

Normalt spor.

Litra	Samlede antall godsvogner pr. 1ste juli 1925						
	Oslo distrikt	Drammen distrikt	Hamar distrikt	Trondhjem distrikt	Bergen distrikt	Narvik distrikt	Sum
F	67	13	10	11	10		111
Fo			1	3			4
Fd	34	16	17	8	9	1	85
Fdo		6	2	2			10
G	589	379	268	155	127	1	1519
Gf	161	23	32	75	49	9	349
Gfo	26	12	5	25	18		86
Gl	2						2
Hf	40		83	18	40		181
Hv	70	2	54	2	6	1	135
Hvf	64	19	20	21	19		143
K	147	60	4	6			217
Ko	9						9
L	400	448	93	190	59	15	1205
Lf	80	16		7	27	7	137
Lg	43	5		12	11		71
Lk	32	40	30	16			118
LS	45	30					75
Lt	4						4
M	78	101	41	40	57	10	327
Mf	28	48	7	21	19		123
Ms	14	22	14				50
Msf	6	8	6				20
MK	70	20	20	25	6		141
N	1094	592	346	302	148	18	2500
No		1					1
Nf	20			20			40
Nfo	19	2		5			26
NP				25		30	55
NPo						4	4
NPfo	5						5
Q_1	3						3
Q_2					1		1
Q4		10					10
R	2	2	1	1	1		7
S	31		10	5	2		48
Sf	36	19	9	2			66
T	314				30		344
To	5	5			13		23
Tl	125	75	15	141	40		396
Tlf	55			75	10		149
Tsfo	1	3	2	1			7
Ø				28			28
Øf				7			7
Sum	3719	1977	1090	1249	702	96	8833

NORGES STATSBANER.

Normalt spor.

OVERSIGT II

Litra	Samlede antall godsvogner pr. 1ste juli 1926.						
	Oslo distrikt	Drammen distrikt	Hamar distrikt	Trondhjem distrikt	Bergen distrikt	Narvik distrikt	Sum
F	67	13	10	11	10		111
Fo			1	3			4
Fd	34	16	17	8	9	1	85
Fdo		6	2	2			10
G	609	385	298	175	127	1	1595
Gf	161	23	32	75	49	9	349
Gfo	30	20	5	37	28		120
Gl	2						2
Hf	40		83	18	40		181
Hv	70	2	54	2	6	1	135
HvF	64	19	20	21	19		143
K	147	60	4	6			217
Ko	9						9
L	399	447	93	190	59	15	1203
Lf	81	17		7	27	7	139
Lg	43	5		12	11		71
Lk	32	40	30	16			118
Ls	45	30					75
Lt	4						4
M	78	101	41	40	57	10	327
Mf	28	48	7	21	19		123
Ms	14	22	14				50
Msf	6	8	6				20
MK	70	20	20	25	6		141
N	1093	593	346	302	148	18	2500
No		1					1
Nf	20			20			40
Nfo	19	2		5			26
NP				25		30	55
NPo						4	4
NPfo	5						5
Q1	3						3
Qf1	3						3
Q2					1		1
Q4		10					10
R	2	2	1	1	1		7
S	31		10	5	2		48
SF	36	19	9	2			66
T	314				30		344
To	5	5			13		23
Tl	125	75	15	155	40		410
TlF	75	10	5	75	10		175
TlFo	10	5					15
TsFo	1	3	2	1			7
Ø				28			28
ØF				7			7
Justeringsvogn	1						1
Sum	3776	2007	1125	1295	712	96	9011

OVERSIGT II

Normalt spor.

Litra	Samlede antall godsvogner pr. 1ste juli 1927						
	Oslo distrikt [1]	Drammen distrikt	Hamar distrikt	Trondhjem distrikt	Bergen distrikt	Narvik distrikt	Sum [1]
F	71	13	10	11	10		115
Fo			1	3			4
Fd	39	16	17	8	9	1	90
Fdo		6	2	2			10
G	799	399	302	175	127	1	1803
Gf	167	23	32	75	49	9	355
Gfo	30	19	5	37	28		119
Gl	4						4
Gv	10						10
Hf	40		83	18	40		181
Hv	70	2	54	2	6	1	135
Hvf	64	19	20	21	19		143
K	204	60	4	6			274
Ko	9						9
L	507	447	93	190	59	15	1311
Lf	111	18		7	27	7	170
Lg	118	5		12	11		146
Lk	32	50	30	16			128
Ls	45	30					75
Lt	4						4
LM	20						20
M	108	101	41	40	57		347
Mf	28	48	7	21	19		123
Ms	14	22	14				50
Msf	6	8	6				20
MK	70	20	20	25	6		141
N	1616	593	346	302	148	18	3023
No		1					1
Nf	20			20			40
Nfo	19	2		5			26
NP				25		30	55
NPo						4	4
NPfo	5						5
Q_1	3						3
Qf_1	3						3
Q_2					1		1
Qf_3							
Q_4		10					10
R	2	1	1	1	1	1	7
Ro		1					1
S	38		10	5	2		55
Sf	48	19	9	2	2		80
T	349				30		379
To	5	5			13		23
Tl	125	75	15	155	40		410
Tlf	75	10	5	75	10		175
Tlfo	10	5			5		20
Trfo		1					1
Tsfo	1	3	2	1			7
Ø				28			28
Øf				7			7
Justeringsvagn	1						1
Sum	4890 [1]	2032	1129	1295	719	87	10152 [1]

[1] Herunder inngår også 1094 godsvogner overtatt med Hovedbanen.

NORGES STATSBANER.

OVERSIKT II

Normalt spor.

Litra	Samlede antall godsvogner pr. 1ste juli 1928.						
	Oslo distrikt[1]	Drammen distrikt	Hamar distrikt	Trondhjem distrikt	Bergen distrikt	Narvik distrikt	Sum[1]
F	71	13	10	10	10		114
Fo			1	3			4
Fd	43	16	17	8	9	1	94
Fdo		6	2	2			10
G	799	407	318	175	127	1	1827
Gf	167	23	32	75	49	9	355
Gfo	30	19	5	37	28		119
Gl	4						4
Gv	10						10
Hf	40		83	18	40		181
Hv	70	2	54	2	6	1	135
Hvf	64	19	20	21	19		143
K	204	60	4	6			274
Ko	9						9
L	507	448	93	190	59	15	1312
Lf	110	18		7	27	7	169
Lg	120	5		12	11		148
Lk	32	50	30	16			128
Ls	45	30					75
Lt	4						4
LM	20						20
M	108	101	41	40	57		347
Mf	28	48	7	21	19		123
Ms	14	22	14				50
Msf	6	8	6				20
MK	70	20	20	25	6		141
N	1616	593	346	300	148	18	3021
No		1					1
Nf	20			20			40
Nfo	19	2		5			26
NP				25		30	55
NPo						4	4
NPfo	5						5
Q1	3						3
Qf1	3						3
Q2					1		1
Qf3							
Q4		9					9
R	2		1	1	1	1	6
Ro		1					1
Rl-m		2					2
S	38		10	5	2		55
Sf	46	19	9	2	2		78
T	349				30		379
To	5	5			13		23
Tl	125	115	35	155	40		470
Tlf	95	10	5	75	10		195
Tlfo	10	10			5		25
Trfo		1					1
Tsfo	1	3	2	1			7
Ø				28			28
Øf				7			7
Justeringsvogn	1						1
Sum	4913[1]	2086	1165	1292	719	87	10262[1]

[1] Herunder inngår også 1093 godsvogner overtatt med Hovedbanen.

NORGES STATSBANER.

Normalt spor.

OVERSIKT II

Litra	Samlede antall godsvogner pr. 1ste juli 1929.						
	Oslo distrikt[1]	Drammen distrikt	Hamar distrikt	Trondhjem distrikt	Bergen distrikt	Narvik distrikt	Sum[1]
F	71	14	10	10	10		115
Fo			1	3			4
Fd	46	15	17	8	6	1	93
Fdo		6	2	2			10
G	799	419	318	175	122	1	1834
Gf	167	23	32	75	49	9	355
Gfo	34	19	5	37	28		123
Gl	4						4
Gv	10				5		15
Hf	40		83	18	40		181
Hv	70	2	54	2	6	1	135
Hvf	64	19	20	21	19		143
K	200	60	4	6			270
Ko	9						9
L	506	463	93	190	59	15	1326
Lf	110	18		7	27	7	169
Lg	120	5		12	11		148
Lk	32	50	30	16			128
Ls	45	30					75
Lt	4						4
LM	20						20
M	108	101	41	40	57		347
Mf	28	48	7	21	19		123
Ms	14	22	14				50
Msf	6	8	6				20
MK	70	20	20	25	6		141
N	1616	593	346	299	148	18	3020
No		1					1
Nf	20			20			40
Nfo	19	2		5			26
NP				25		30	55
NPo						4	4
NPfo	5						5
Q1	3						3
Qf1	3						3
Q2					1		1
Q4		9					9
R	4		1	1	1	1	8
Ro		1					1
Rl-m		2					2
S	38		10	5	2		55
Sf	46	19	9	2	2		78
T	349				30		379
To	5	5			13		23
Tl	125	115	35	155	40		470
TlF	95	10	5	75	10		195
Tlfo	10	10			5		25
Trfo		1					1
Tsfo	1	3	2	1			7
Ø				28			28
Øf				7			7
Dusteringsvogn	1						1
Sum	4917[1]	2113	1165	1291	716	87	10289[1]

[1] Herunder inngår også 1090 godsvogner overtatt med Hovedbanen.

OVERSIGT II

Normalt spor.

Litra	Samlede antall godsvogner pr. 1ste juli 1930.						
	Oslo distrikt[1]	Drammen distrikt	Hamar distrikt	Nidaros distrikt	Bergen distrikt	Narvik distrikt	Sum[1]
F	71	14	8	6	8		107
Fo			1	3			4
Fd	46	15	17	8	6	1	93
Fdo		6	2	2			10
G	791	415	314	171	122		1813
Gf	165	23	31	75	48	8	350
Gfo	35	19	5	37	28		124
Gl	4	2					6
Gv	10				3		13
Hf	50		83	8	40		181
Hv	59	2	55	12	6		134
Hvf	64	19	20	21	19		143
K	197	60	4	5			266
Ko	9						9
L	505	458	93	190	59	15	1320
Lf	110	18		7	27	7	169
Lg	120	5		9	11		145
Lk	32	50	30	16			128
Ls	45	30					75
Lt	4						4
LM	20						20
M	107	95	41	39	57		339
Mf	26	46	7	21	14		114
Ms	14	22	14				50
Msf	6	8	6				20
MK	68	20	19	25	4		136
N	1611	636	331	297	147	15	3037
No		1					1
Nf	20			19			39
Nfo	19	2		5			26
NP				25		30	55
NPo						4	4
NPfo	5						5
Q_1	3						3
Qf_1	3						3
Q2					1		1
Q4		9					9
S	38		10	5	2		55
Sf	46	21	9	2	2		80
T	345				30		375
To	5	5			13		23
Tl	125	115	35	155	40		470
Tlf	95	10	5	75	10		195
Tlfo	10	13			5		28
Trfo		1					1
Tsfo	1	3	2	1			7
Ø				40			40
Øf				10			10
Sum	4884[1]	2143	1142	1289	702	80	10240[1]

[1] Herunder inngår også 1082 godsvogner overtatt med Hovedbanen.

NORGES STATSBANER.

OVERSIGT II

Normalt spor.

Litra	Samlede antall godsvogner pr. 1ste juli 1931.						
	Oslo distrikt[1]	Drammen distrikt	Hamar distrikt	Trondheim distrikt	Bergen distrikt	Narvik distrikt	Sum[1]
F	71	14	8	6	8		107
Fo			1	3			4
Fd	46	15	17	8	6	1	93
Fdo		6	2	2			10
G	787	405	313	170	114		1789
Gf	165	23	31	75	48	8	350
Gfo	35	19	5	37	28		124
Gl(Zl)	4	2		1			7
Gv	10				3		13
H			3	1	15		19
Hf	50		80	7	25		162
Hv	59	2	54	12	6		133
Hvf	63	24	38	21	19		165
K	195	60	4	5			264
Ko	9						9
L	505	458	92	190	59	15	1319
Lf	110	18		7	27	7	169
Lg	117	5		9	11		142
Lk	32	50	30	16			128
Ls	45	30					75
Lt	4						4
LM	20						20
M	108	94	41	39	55		337
Mf	25	45	7	21	14		112
Ms	14	22	14				50
Msf	6	8	6				20
MK	66	20	19	25	4		134
N	1602	636	323	289	147	15	3012
No		1					1
Nf	20			19			39
Nfo	19	2		5			26
NP				25		30	55
NPo						4	4
NPfo	5						5
Q1	5						5
Qf1	3						3
Q2					1		1
Q4		9					9
S	35		10	5	2		52
Sf	46	21	9	2	2		80
T	345				30		375
To	5	5			13		23
Tl	127	115	35	155	40		472
Tlf	93	10	5	75	10		193
Tlfo	10	13			5		28
Trfo		1					1
Tsfo	1	3	2	1			7
Ø				40			40
Øf				10			10
Sum[2]	4862[1]	2136	1149	1281	692	80	10200[1]

[1] Herunder inngår også 1077 godsvogner overtatt med Hovedbanen.
[2] Ekskl. vogner for internt bruk.

OVERSIKT II

Normalt spor.

Litra	Samlede antall godsvogner pr. 1ste juli 1932.						
	Oslo distrikt [1]	Drammen distrikt	Hamar distrikt	Trondheim distrikt	Bergen distrikt	Narvik distrikt	Sum [1]
F	68	14	8	6	8		104
Fd			1	3			4
Fd	46	15	17	8	6	1	93
Fdo		6	2	2			10
G	781	427	312	170	108		1798
Gt	165	23	31	75	48	8	350
Gfo	35	19	5	37	28		124
Gv	10				2		12
H	1		6	1	16		24
Ht	49		77	7	24		157
Hv	58	4	51	11	8		132
Hvf	59	22	39	22	17		159
K	190	60	4	5			259
Ko	9						9
L	501	457	92	189	59	15	1313
Lt	107	18		7	27	7	166
Lo	115	5		9	11		140
Lk	32	50	30	16			128
Ls	45	30					75
Lt	4						4
LM	20						20
M	108	94	41	39	54		336
Mt	25	44	7	21	14		111
Ms	14	22	14				50
Msf	6	8	6				20
MK	65	20	18	25	4		132
N	1596	634	318	273	147	15	2983
No	1						1
Nt	20			19			39
Nto	19	2		5			26
NP				25		30	55
NPo						4	4
NPfo	4	1					5
Q1	5						5
Qf1	3						3
Q2					1		1
Q4		9					9
S	32		9	5	1		47
Sf	46	21	9	2	2		80
T	345	12			30		387
To	5	5			13		23
Tl	137	115	35	160	41		488
Tlo		9					8
Tlf	83	10	5	70	9		177
Tlfo	10	4			5		20
Trfo		1					1
Tsfo	1	3	2	1			7
Zl	4	2		1			7
Ø				40			40
Øt				10			10
Sum [2]	4824 [1]	2166	1139	1264	683	80	10156 [1]

[1] Heri inngår også 1075 godsvogner overtatt med Hovedbanen.
[2] Ekskl. vogner for internt bruk.

OVERSIKT II

Normalt spor.

Litra	Samlede antall godsvogner pr. 1ste juli 1933.						
	Oslo distrikt [1]	Drammen distrikt	Hamar distrikt	Trondheim distrikt	Bergen distrikt	Narvik distrikt	Sum [1]
F	61	10	8	4	8		91
Fo			1	3			4
Fd	42	15	17	8	6	1	89
Fdo		6	2	2			10
G	766	423	305	160	101		1755
Gf	165	23	31	75	48	8	350
Gfo	35	24	5	37	28		129
Gv	20				2		22
H	4		7	1	16		28
Hf	46		76	7	24		153
Hv	59	4	51	11	11		136
Hvf	56	22	39	22	14		153
K	186	60	4	5			255
Ko	9						9
L	498	448	88	184	59	15	1292
Lf	104	18		6	27	7	162
Lg	114	5		9	11		139
Lk	32	50	30	16			128
Ls	45	30					75
Lt	4						4
LM	20						20
M	107	94	41	39	54		335
Mf	24	44	7	21	14		110
Ms	14	22	14				50
Msf	6	8	6				20
MK	62	20	17	21	4		124
N	1576	610	296	233	147	15	2877
No	1						1
Nf	20			19			39
Nfo	19	2		5			26
NP				25		30	55
NPo						4	4
NPfo	4	1					5
Q1	5						5
Qf1	3						3
Q2					1		1
Q4		9					9
S	30		9	4	1		44
Sf	45	21	9	2	2		79
T	344	53			30		427
To	5	22			13		40
Tl	140	115	35	162	41		493
Tlo		11					11
Tlf	80	10	5	68	9		172
Tlfo	10	2			5		17
Trfo		1					1
Tsfo	1	3	2	1			7
Zl	5	2		1			8
Ø				40			40
Øf				10			10
Sum [2]	4767 [1]	2188	1105	1201	676	80	10017 [1]

[1] Heri inngår også 1064 godsvogner overtatt med Hovedbanen.
[2] Ekskl. vogner for internt bruk.

NORGES STATSBANER.

OVERSIKT II

Normalt spor.

Litra	Samlede antall godsvogner pr. 1ste juli 1934.						
	Oslo distrikt [1]	Drammen distrikt	Hamar distrikt	Trondheim distrikt	Bergen distrikt	Narvik distrikt	Sum [1]
F	61	15	12	3	8		99
Fo			1	3			4
Fd	42	10	13	8	6	1	80
Fdo		6	2	2			10
G	716	437	292	149	97		1691
Gf	164	23	30	75	48	8	348
Gfo	34	24	5	37	28		128
Gv	20				1		21
H	6		10	1	21		38
Hf	44		73	7	19		143
Hv	62	4	46	11	12		135
Hvf	53	22	38	22	13		148
K	122	60	4	1			187
Ko	9						9
L	474	439	80	164	59	15	1231
Lf	101	18		5	27	7	158
Lg	113	5		8	11		137
Lk	19	50	30	10			109
Ls	45	30					75
Lt	4	4					8
LM	28						28
M	100	94	41	39	54		328
Mf	24	44	7	21	14		110
Ms	14	22	14				50
Msf	6	8	6				20
MK	11	20	8	12	4		55
N	1451	590	261	196	145	15	2658
No	1						1
Nf	19			19			38
Nfo	19	2		5			26
NP				25		30	55
NPo	1					4	5
NPfo	3	1					4
Q1	5						5
Qf1	3						3
Q2					1		1
Q4		9					9
S	23		7	1			31
Sf	45	21	9	2	2		79
T	343	70			30		443
To	5	30			13		48
Tl	142	115	35	164	41		497
Tlo		11					11
Tlf	78	10	5	66	9		168
Tlfo	10	2			5		17
Trfo		1					1
Tsfo		2	2	1			5
Zl	5	2		1			8
Ø				40			40
Øo		2					2
Øf				10			10
Tso	1	1					2
Sum [2]	4426 [1]	2204	1032	1108	668	80	9518 [1]

[1] Heri inngår også 1013 godsvogner overtatt med Hovedbanen.
[2] Ekskl. vogner for internt bruk.

BESKRIVELSE AV VOGNENE.

Typetegninger i målestok 1:100.

TYPE 1

F

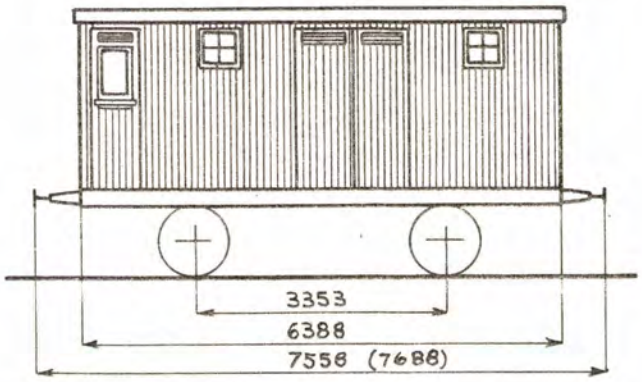

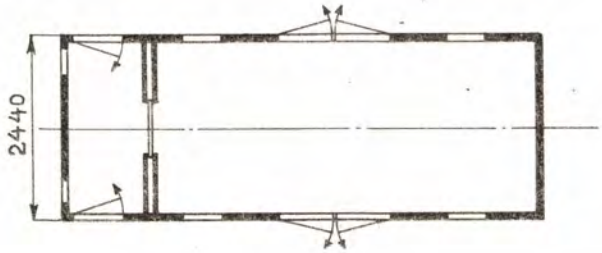

REISEGODSVOGN

HOVEDTEGNING: Anleggstegning Normal nr. 22.

ANTALL	VOGN NR.	DISTRIKT	FABRIKANT	BYGGE-ÅR	EGEN-VEKT TONN	LASTE-EVNE TONN	BREMSER, OPVARMNING, BELYSNING M.V. SE SIDE 6.	ANM.
~~2~~	~~3001~~, ~~3003~~	Oslo	Atlas		6,80		3. 8. 13.	3003 utrangert 1932 3001 " 1933
2	~~3004~~, ~~3005~~	"	"		"		1. 3. 6. 8. 13	3005 " 1932 3004 " 1933
~~1~~	~~3006~~	"	"		"		2. 3. 6. 8. 13	utrangert "
~~1~~	~~3013~~	"	Skabo		"		3. 6. 8. 13	Arrestrum
~~2~~	~~3014~~, ~~3015~~	"	"		"		3. 8. 13	10001 er ~~aplagsvogn for kullverktøi~~ utrangert 33 10003 " losjivogn, litra Re. 3014 utrangert
~~2~~ 1	~~10001~~, 10003	Thj.	"	1880	"		3. 8. 13	Oprindelig nr. 212, 213 og 215 3015 " 1932 ~~10002 utrangert 1933~~ 1933
1	3016	Oslo	Strømmen	1882	12,8 x)		3. 8. 13	Dør og overgangslem i vognens ene ende
1	3018	"	"	"	13,0 x)		3. 8. 13.	x) inkl. ballast.
~~2~~ 1	~~3018~~, ~~3019~~	"	"	"	"		3. 8. 13	10004 er ~~aplagsvogn for lastetakker~~ 3019 utrangert 1933
~~3~~ 2	10005-~~10006~~	Thj.	"	"	"		3. 8. 13	10005 " losjivogn, litra Re. utrangert 1933 Oprindelig nr. 217-219
1	5001	Hmr.	Skabo		"		1. 3. 6. 8. 13	Hjelpevogn Litra R.
2	5002, 5003	"	"		"		3. 8. 13	5003 er losjivogn, litra Re.
1	5004	"	"		"		1. 3. 6. 8. 13	
2	5005, 5006	"	"		"		3. 8. 13	
~~1~~	~~15001~~	Drm.			7,30		3. 8. 13	utrangert 1933
1	15002	"			"		2. 3. 6. 8. 13	
~~2~~ 1	15003, ~~15004~~	"			"		3. 8. 13	Oprindelig tilhørende S.B. 15004 utrangert 1933
~~1~~	~~15005~~	"			"		2. 3. 6. 8. 13	Midlertid. montert for smalt 15005 " "
1	15006	"			"		3. 8. 13	spor paa D.R.B. 1900-1909.
~~1~~	~~15007~~	"			"		3. 8. 13	utrangert 1933

F

TYPE 2

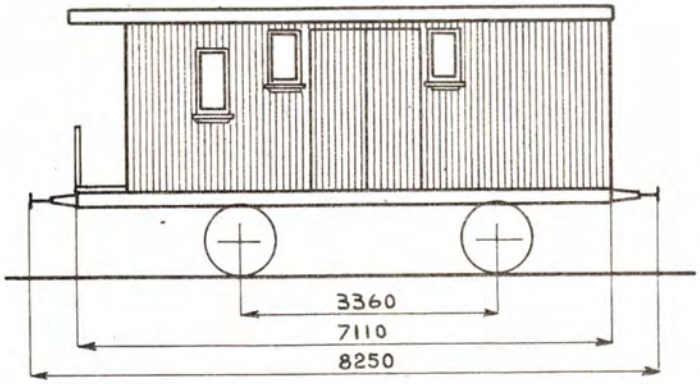

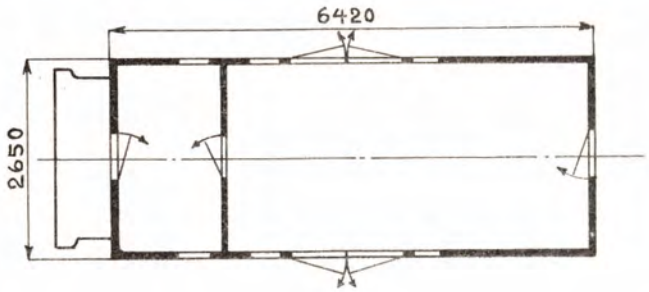

REISEGODSVOGN

HOVEDTEGNING:

ANTALL	VOGN NR.	DISTRIKT	FABRIKANT	BYGGE-ÅR	EGEN-VEKT TONN	LASTE-EVNE TONN	BREMSER, OPVARMNING, BELYSNING M.V. SE SIDE 6.	ANM.
1	10007	Thj.	Thj. distrikt	1891	7,60		1. 3. 8. 13	Tidligere nr. 220. Uten dør i endevægg i reisegodsrum.
~~1~~	~~10008~~	"	"	"	"		1. 3. 8. 13	Tidligere nr. 221. Utrangert.

TYPE 3

F

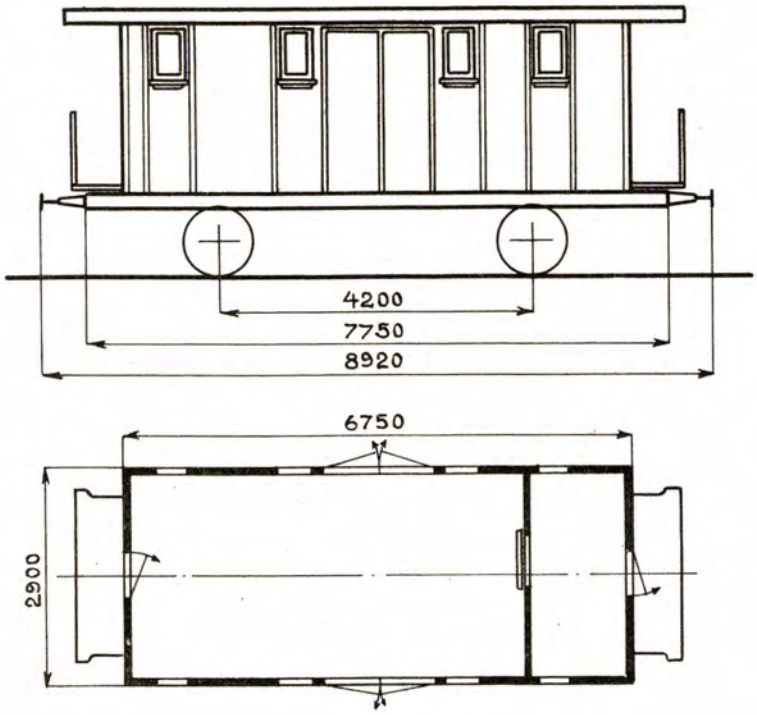

REISEGODSVOGN

HOVEDTEGNING: 1)

ANTALL	VOGN NR.	DISTRIKT	FABRIKANT	BYGGE-ÅR	EGEN-VEKT TONN	LASTE-EVNE TONN	BREMSER, OPVARMNING, BELYSNING M.V. SE SIDE 6.	ANM.
1	2001	Oslo	Skabo	1889	~~9,10~~ 14,4 x)		1. 3. 6. 8. 13	x) inkl. ballast.
~~1~~	~~2002~~	"	"	"	9,10		1. 3. 6. 8. 13	Utrangert 1933
1	3023	"	Strømmen	1891	"		1. 3. 6. 8. 13. ~~20~~	
1	3024	"	"	"	"		1. 3. 6. 8. 13	

1) Oprindelig C F-vogn efter tegn. 81.

F

TYPE 4

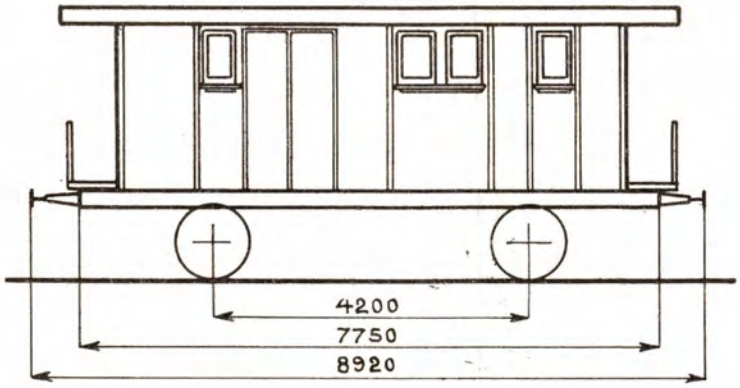

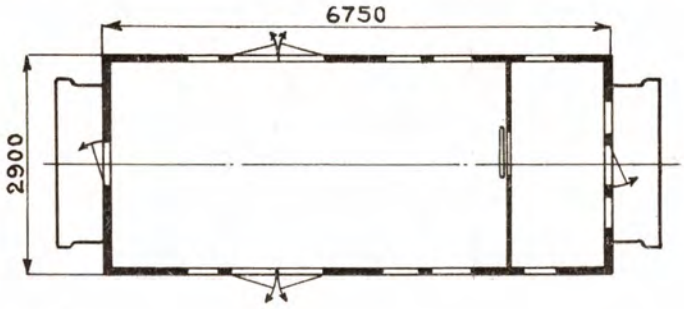

REISEGODSVOGN

HOVEDTEGNING: 261

ANTALL	VOGN NR.	DISTRIKT	FABRIKANT	BYGGE-ÅR	EGEN-VEKT TONN	LASTE-EVNE TONN	BREMSER, OPVARMNING, BELYSNING M.V. SE SIDE 6.	ANM.
1	7001	Oslo	Kværner	1894	~~8,80~~ 14,5 x)		1. 3. 6. 8. 13	x) inkl. ballast.

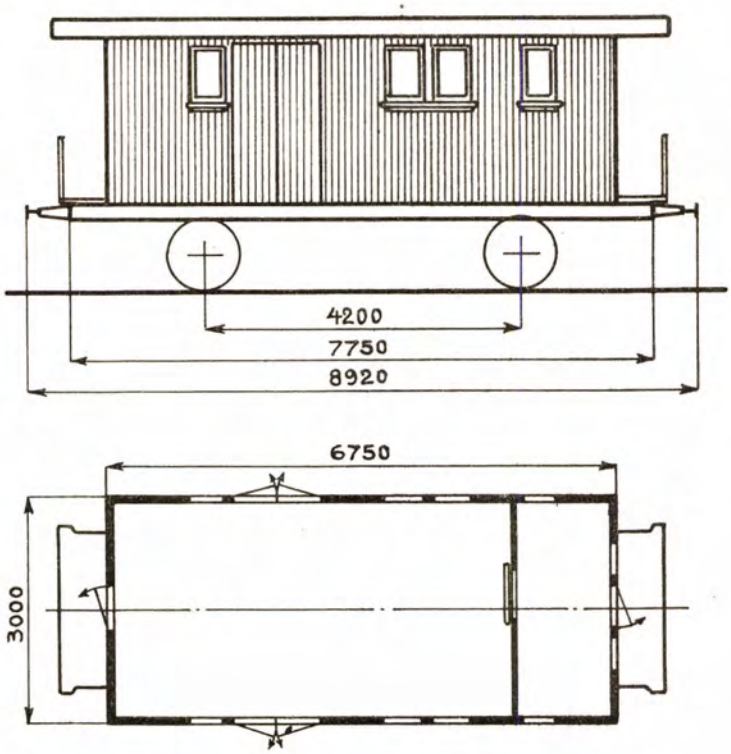

REISEGODSVOGN

HOVEDTEGNING: 339

ANTALL	VOGN NR.	DISTRIKT	FABRIKANT	BYGGE-ÅR	EGEN-VEKT TONN	LASTE-EVNE TONN	BREMSER, OPVARMNING, BELYSNING M.V. SE SIDE 6.	ANM.
1	8006	Hmr.	Strømmen	1895	8,30		1. 3. 6. 8. 13	
1	2007	Oslo	Skabo	1897	"		1. 3. 6. 8. 13. 24	

F

TYPE 6

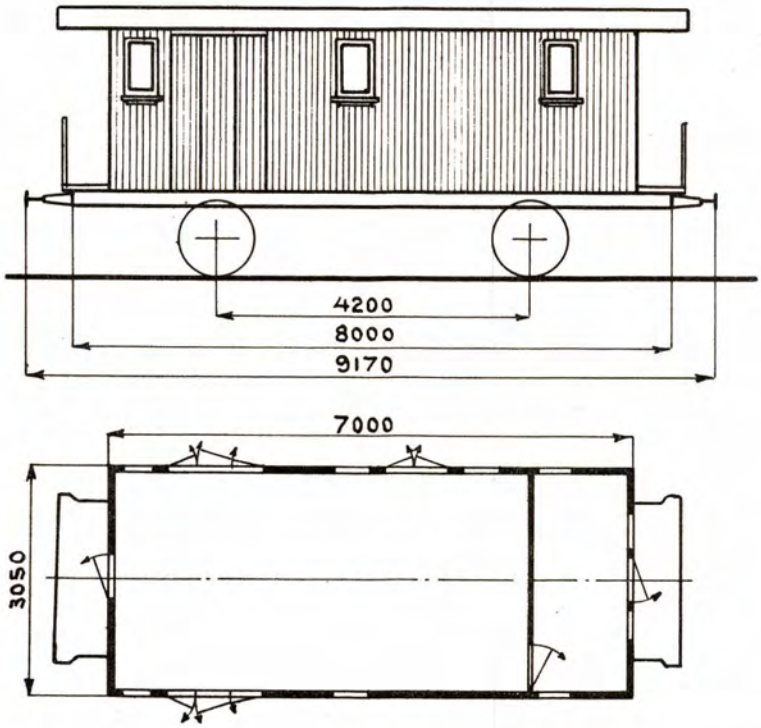

REISEGODSVOGN

HOVEDTEGNING: 478

ANTALL	VOGN NR.	DISTRIKT	FABRIKANT	BYGGE-ÅR	EGEN-VEKT TONN	LASTE-EVNE TONN	BREMSER, OPVARMNING, BELYSNING M.V. SE SIDE 6.	ANM.
1	3554	Oslo	Skabo	1900	8,50		1. 3. 6. 8. 13	
1	3555	"	"	"	"		1. 3. 6. 8. 13	
1	6005	"	"	"	"		1. 3. 6. 8. 13	
1	6006	"	"	"	"		1. 3. 6. 8. 13	
1	6007	"	"	"	"		1. 3. 6. 8. 13	

TYPE 7

F

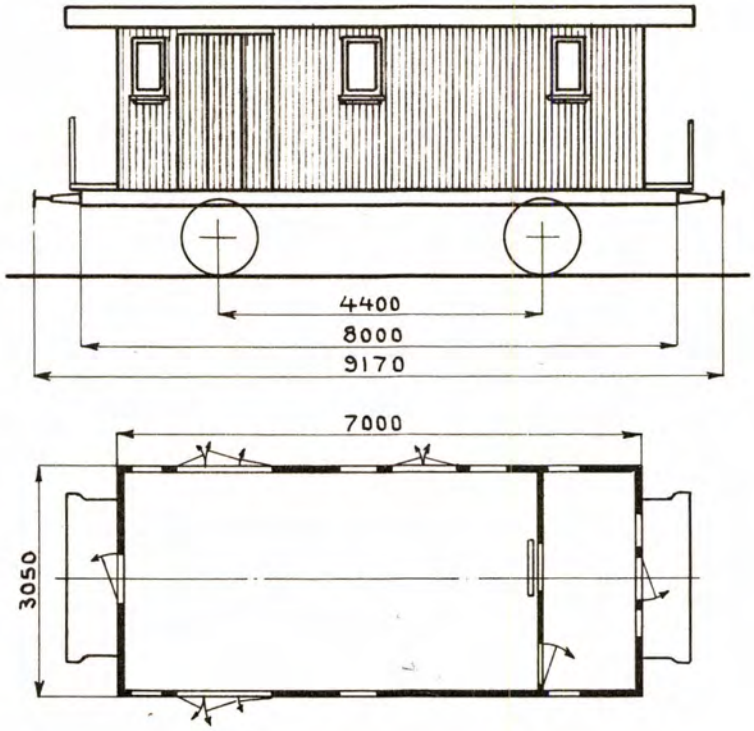

REISEGODSVOGN

HOVEDTEGNING: 478 1)

ANTALL	VOGN NR.	DISTRIKT	FABRIKANT	BYGGE-ÅR	EGEN-VEKT TONN	LASTE-EVNE TONN	BREMSER, OPVARMNING, BELYSNING M.V. SE SIDE 6.	ANM.
1	3007	Oslo	Skabo	1904	8,90		1. 3. 6. 8. 13. 24	
1	9004	Brg.	"	"	"		1. 3. 6. 8. 13. 24	
1	9005	"	"	"	"		1. 3. 6. 8. 13. 24	
1	9006	"	"	"	"		1. 3. 6. 8. 13. 24	
1	3008	Oslo	"	1908	"		1. 3. 6. 8. 13. 24	

1) Med understilling efter tegn. 693.

F

TYPE 8

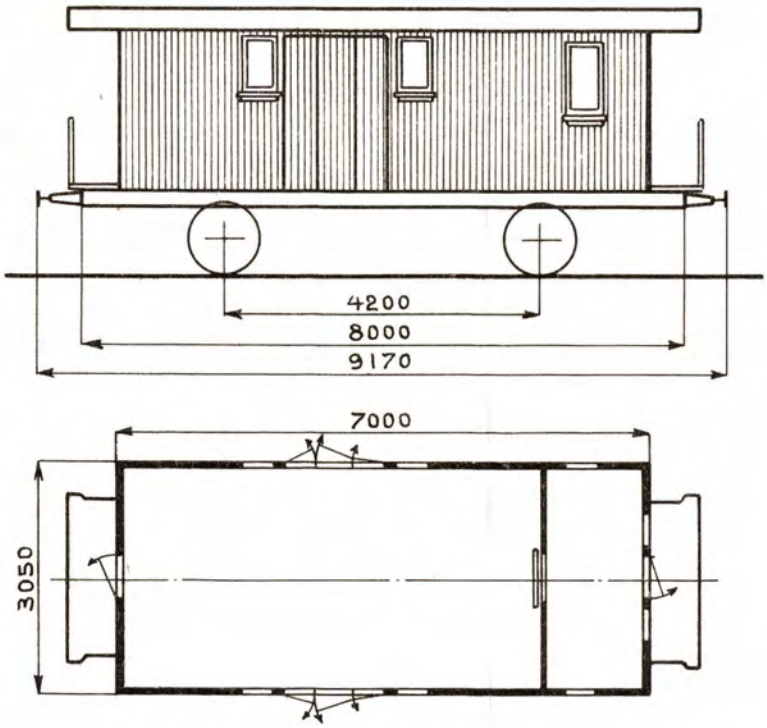

REISEGODSVOGN

HOVEDTEGNING: 657

ANTALL	VOGN NR.	DISTRIKT	FABRIKANT	BYGGE-ÅR	EGEN-VEKT TONN	LASTE-EVNE TONN	BREMSER, OPVARMNING, BELYSNING M.V. SE SIDE 6.	ANM.
1	2013	Oslo	Strømmen	1902	8,60		1. 3. 6. 8. 13	
1	3560	"	"	"	"		1. 3. 6. 8. 13	

TYPE 9

F

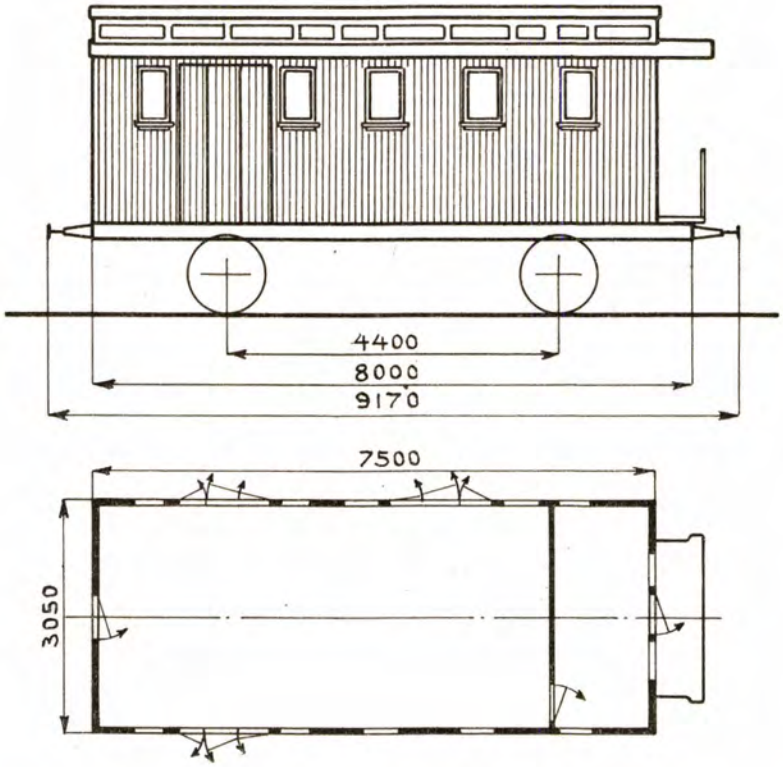

REISEGODSVOGN

HOVEDTEGNING: 992

ANTALL	VOGN NR.	DISTRIKT	FABRIKANT	BYGGE-ÅR	EGEN-VEKT TONN	LASTE-EVNE TONN	BREMSER, OPVARMNING, BELYSNING M.V. SE SIDE 6.	ANM.
1	9007	Brg.	Skabo	1909	9,20		1. 3. 6. 8. 13. 24	
3	14005 - 14007	"	"	"	"		1. 3. 6. 8. 13. 24	
1	7006	Oslo	"	1910	"		1. 3. 6. 8. 13. 24	
2	14008, 14009	Brg.	"	"	"		1. 3. 6. 8. 13. 24	Losjivogner, litra Rc.
2	15013, 15014	Drm.	"	1911	"		1. 3. 6. 8. 13. 24	

F

TYPE 10

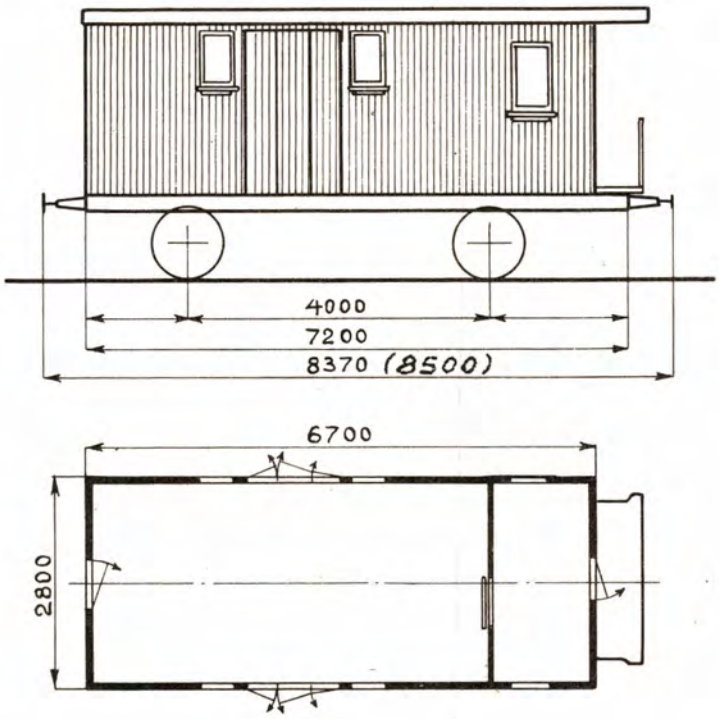

REISEGODSVOGN

HOVEDTEGNING: Oslo distr. 882

ANTALL	VOGN NR.	DISTRIKT	FABRIKANT	BYGGE-ÅR	EGEN-VEKT TONN	LASTE-EVNE TONN	BREMSER, OPVARMNING, BELYSNING M.V. SE SIDE 6.	ANM.
1	3017	Oslo	Strømmen	1882	8,20		3. 8. 13	Ombygget i Oslo distrikt.
1	2014	"	Aadals Br.	1910	"		1. 3. 6. 8. 13. 24	
1	2015	"	"	"	"		1. 3. 6. 8. 13. 24	
1	2016	"	"	"	"		1. 3. 6. 8. 13. 24	
1	2017	"	"	"	"		1. 3. 6. 8. 13. 24	
1	2018	"	"	"	"		1. 3. 6. 8. 13. 24	
1	2019	"	"	"	"		1. 3. 6. 8. 13. 24	
1	2020	"	"	"	"		1. 3. 6. 8. 13. 24	
1	2021	"	"	"	"		1. 3. 6 8. 13. 24	

TYPE 11

F

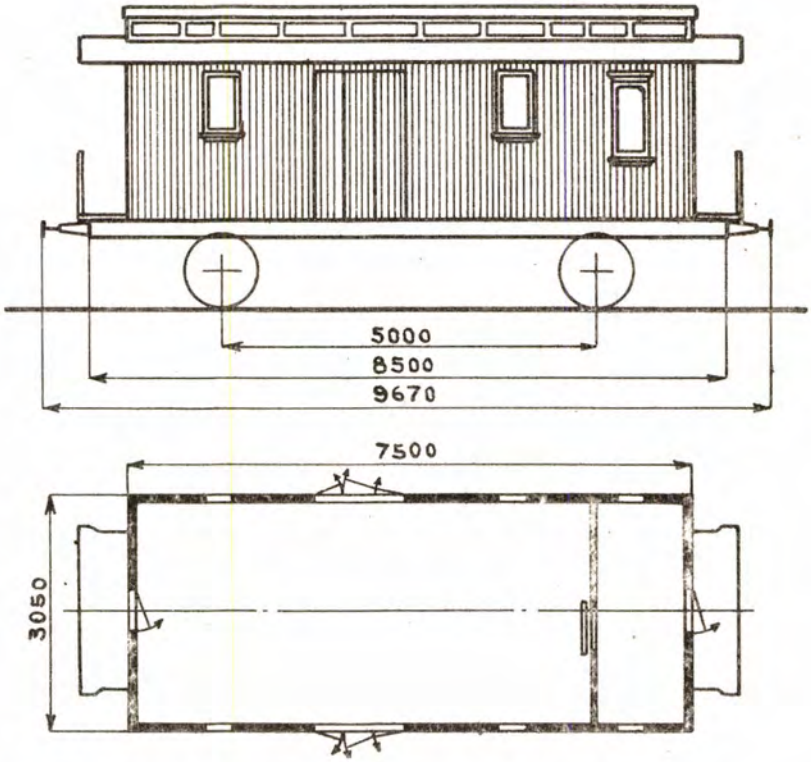

REISEGODSVOGN

HOVEDTEGNING: 1254

ANTALL	VOGN NR.	DISTRIKT	FABRIKANT	BYGGE-ÅR	EGEN-VEKT TONN	LASTE-EVNE TONN	BREMSER, OPVARMNING, BELYSNING M.V. SE SIDE 6.	ANM.
1	6010	Oslo	Skabo	1912	10,20		1. 3. 6. 8. 13. 24	
1	6011	"	"	"	"		1. 3. 6. 8. 13. 24	

F

TYPE 12

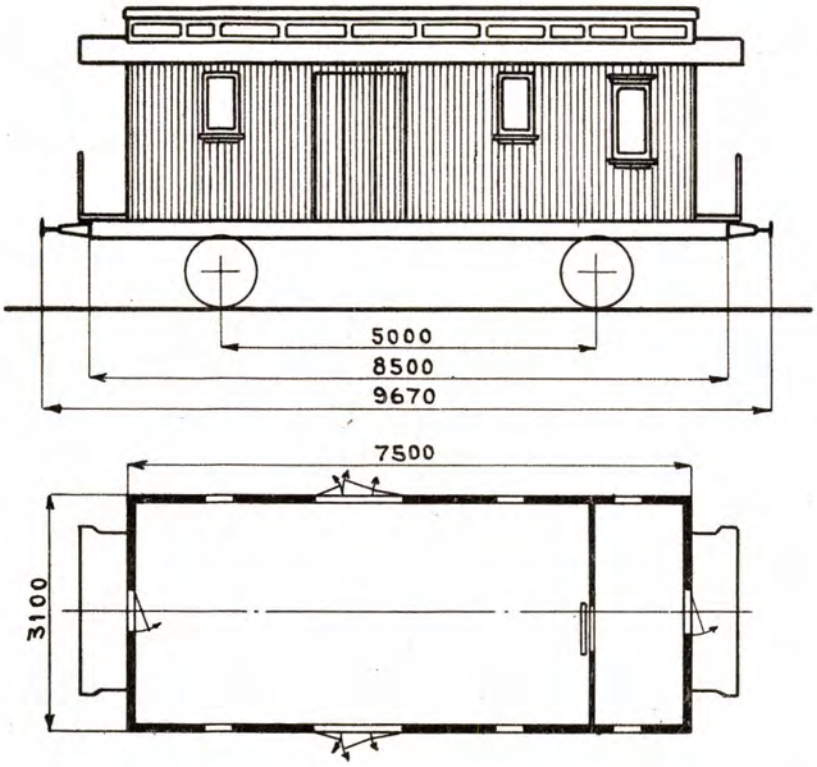

REISEGODSVOGN

HOVEDTEGNING: 1254 1)

ANTALL	VOGN NR.	DISTRIKT	FABRIKANT	BYGGE-ÅR	EGEN-VEKT TONN	LASTE-EVNE TONN	BREMSER, OPVARMNING, BELYSNING M.V. SE SIDE 6.	ANM.
4	3009-3012	Oslo	Stremmen	1913	10,60		1. 3. 6. 8. 13. 24	
2	6012, 6013	"	"	"	"		1. 3. 6. 8. 13. 24	

1) Med øket vognbredde.

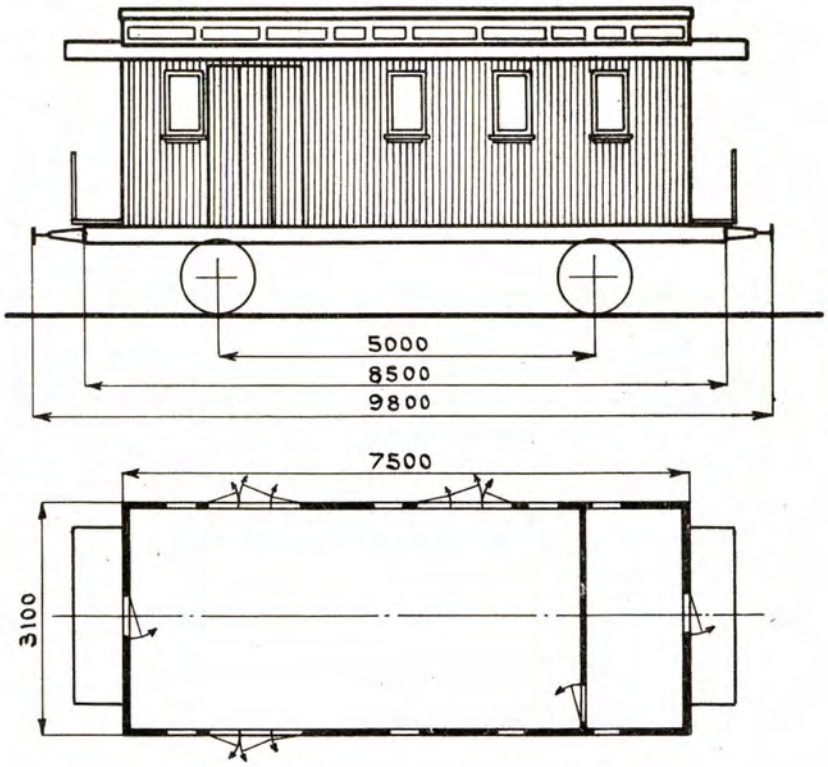

REISEGODSVOGN

HOVEDTEGNING: 1930

ANTALL	VOGN NR.	DISTRIKT	FABRIKANT	BYGGE-ÅR	EGEN-VEKT TONN	LASTE-EVNE TONN	BREMSER, OPVARMNING, BELYSNING M.V. SE SIDE 6.	ANM.
1	14010	Brg.	Skabo	1915	10,50		1. 3. 6. 8. 13. 24	
1	3032	Oslo	"	1919	"		1. 3. 6. 8. 13. 24	
1	6014	"	"	"	"		1. 3. 6. 8. 13. 24	
1	5016	Hmr.	"	"	"		1. 3. 6. 8. 13. 24	
3	17953 - 17955	Thj.	"	"	"		1. 3. 6. 8. 13. 24	
1	20051	Drm.	"	1914	13.14		1. 3. 6. 8. 13. 24	Hovedtegn. 2104.

TYPE 14

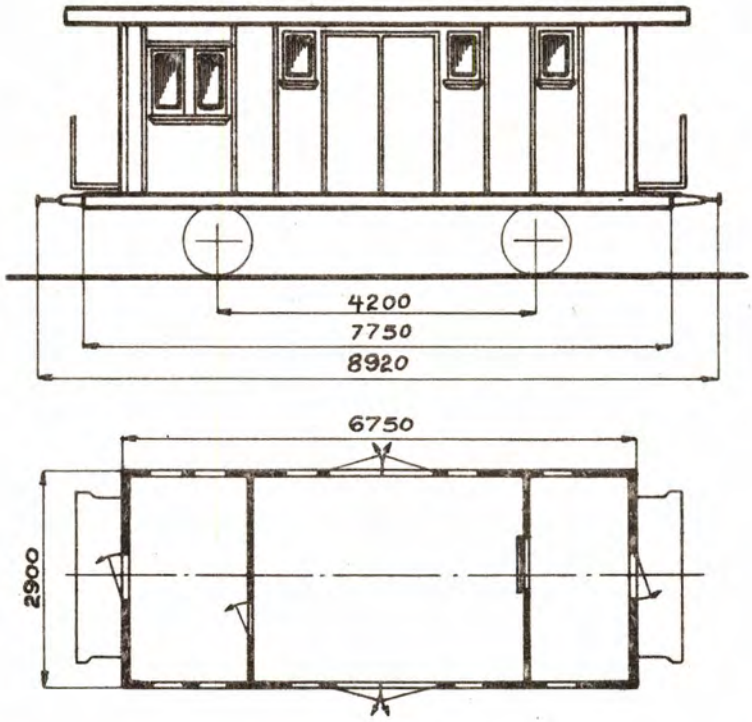

REISEGODSVOGN

HOVEDTEGNING: 1)

ANTALL	VOGN NR.	DISTRIKT	FABRIKANT	BYGGE-ÅR	EGEN-VEKT TONN	LASTE-EVNE TONN	BREMSER, OPVARMNING, BELYSNING M.V. SE SIDE 6.	ANM.
1	3021	Oslo	Skabo	1889	11,50		1. 3. 6. 8. 13	Forandret fra Fd. i Oslo distrikt 1918.
1	3022	"	"	"	"		1. 3. 6. 8. 13	

1) Oprindelig CF-vogn efter tegn. 81.

F

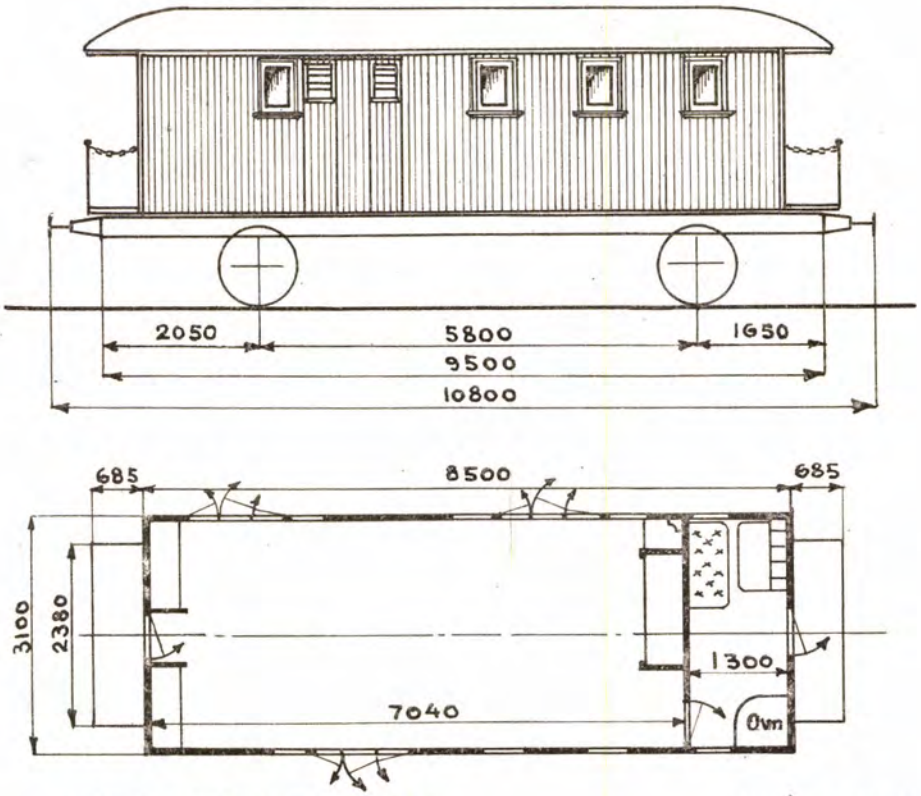

REISEGODSVOGN

HOVEDTEGNING: 2558

ANTALL	VOGN NR.	DISTRIKT	FABRIKANT	BYGGE-ÅR	EGEN-VEKT TONN	LASTE-EVNE TONN	BREMSER, OPVARMNING, BELYSNING M.V. SE SIDE 6.	ANM.
6	2025 - 2030	Oslo	Strømmen	1922	11,63		1. 3. 6. 8. 13. 24.	
7	3033 - 3039	"	"	"	"		1. 3. 6. 8. 13. 24	
6	6017 - 6022	"	"	"	"		1. 3. 6. 8. 13. 15.*) 24	*) Kun for vogn 6019 og 6018
2	20054, 20055	Drm.	"	"	11,80		1. 3. 6. 8. 13. 24.40	
2	20056, 20057	"	"	"	"		1. 3. 6. 8. 13. 24	
1	5023	Hmr.	"	1924	11,65		1. 3. 6. 8. 13. 24	
1	5024	"	"	"	11,68		1. 3. 6. 8. 13. 24	

TYPE 1

Fo

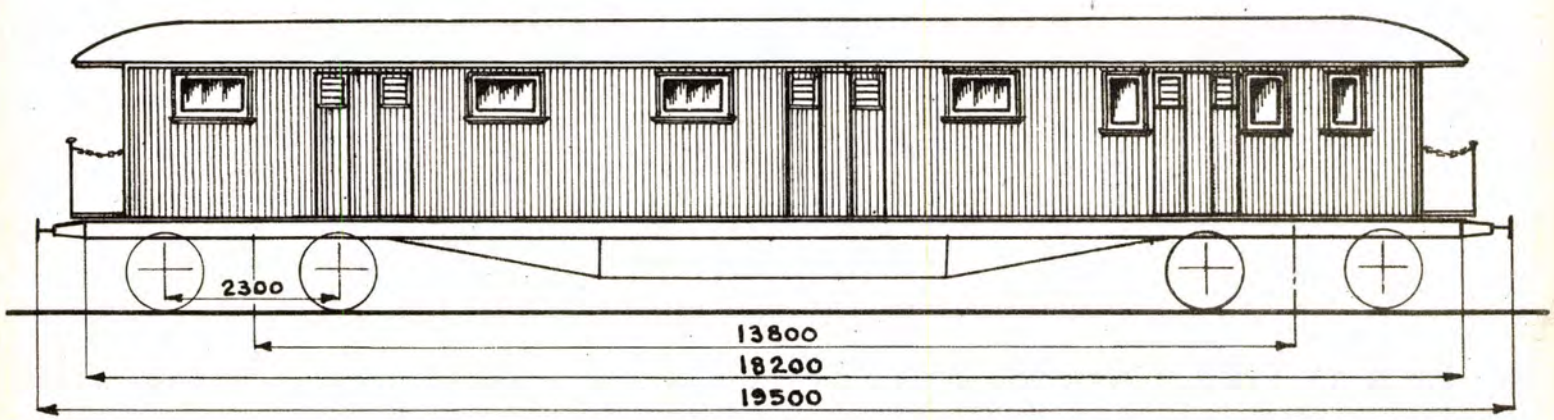

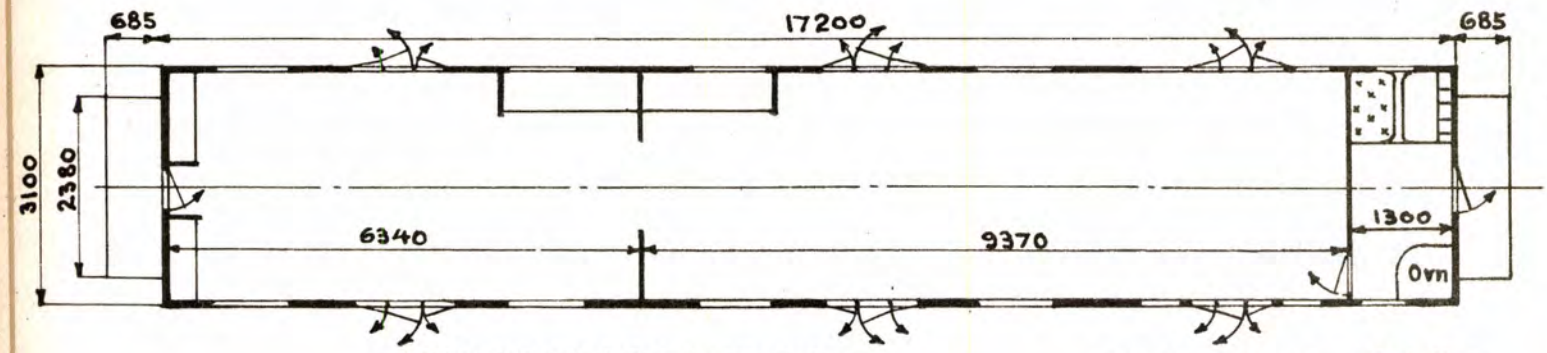

REISEGODSBOGIEVOGN

HOVEDTEGNING: 2464

ANTALL	VOGN NR.	DISTRIKT	FABRIKANT	BYGGE-ÅR	EGEN-VEKT TONN	LASTE-EVNE TONN	BREMSER, OPVARMNING, BELYSNING M.V. SE SIDE 6.	ANM.
1	5017	Hmr.	Strømmen	1922	26,00		1. 3. 6. 8. 13	
2	5678, 5679	Thj.	"	"	"		1. 3. 6. 8.*) 13	*) Gjelderbare kg 5679
1	17956	"	"	"	"		1. 3. 6. 8. 13	

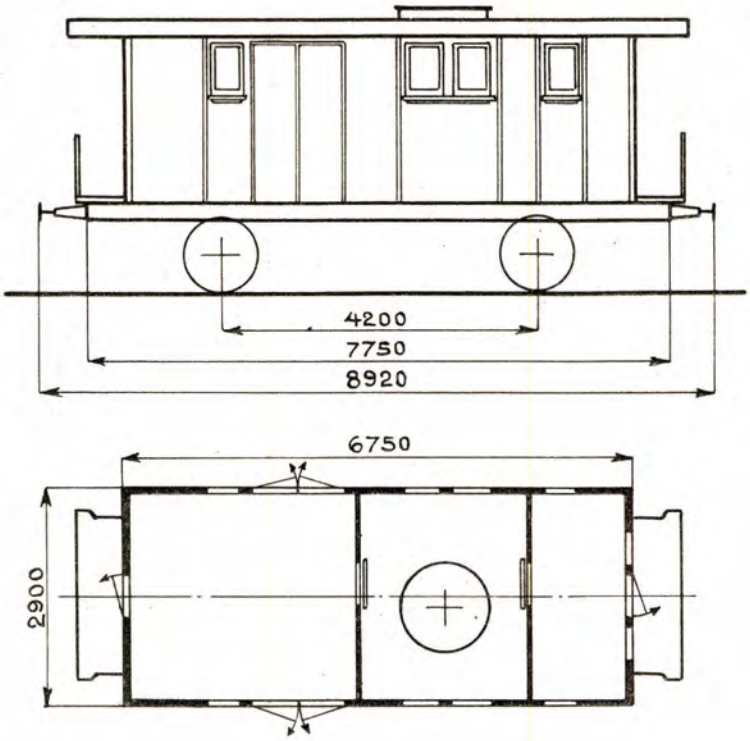

REISEGODSVOGN MED DAMPKJEL FOR TOGOPVARMNING HOVEDTEGNING: 261

ANTALL	VOGN NR.	DISTRIKT	FABRIKANT	BYGGE-ÅR	EGEN-VEKT TONN	LASTE-EVNE TONN	BREMSER, OPVARMNING, BELYSNING M.V. SE SIDE 6.	ANM.
1	2008	Oslo	Kværner	1894	11,50		1. 3. 6. 8. 13	
~~1~~	~~2009~~	"	"	"	"		1. 3. 6. 13	Utrangert 1933
1	2010	"	"	"	"		1. 3. 6. 8. 13	
~~1~~	~~3027~~	"	"	"	"		1. 3. 6. 13	Utrangert 1933
1	3028	"	"	"	"		1. 3. 6. 8. 13	
1	3029	"	"	"	"		1. 3. 6. 8. 13	
1	5007	Hmr.	Skabo	"	"		1. 3. 6. 8. 13	
1	5008	"	"	"	"		1. 3. 6. 8. 13	
~~1~~	~~7002~~	Oslo	Kværner	"	"		1. 3. 6. 8. 13	Utrangert 1933
~~1~~	~~7003~~	"	"	"	"		1. 3. 6. 13	
1	7004	"	"	"	"		1. 3. 6. 8. 13	
1	8001	Hmr.	"	"	9,3		1. 3. 6. 8. 13	Kjel uttatt. Går over på F type 4
1	8002	"	"	"	"		1. 3. 6. 8. 13	
1	8003	"	"	"	"		1. 3. 6. 8. 13	
1	8004	"	"	"	"		1. 3. 6. 8. 13	

Fd

TYPE 3

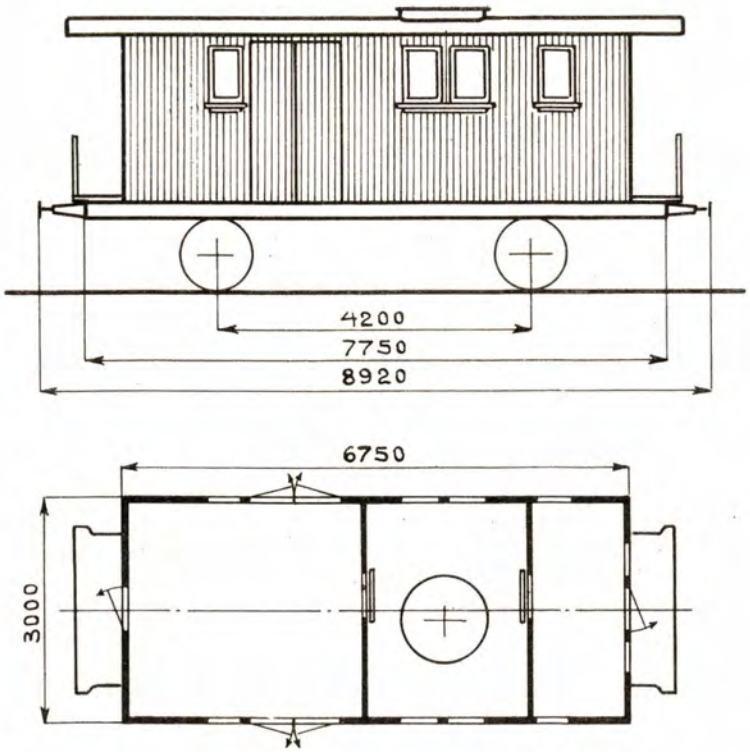

REISEGODSVOGN MED DAMPKJEL FOR TOGOPVARMNING HOVEDTEGNING: 339

ANTALL	VOGN NR.	DISTRIKT	FABRIKANT	BYGGE-ÅR	EGEN-VEKT TONN	LASTE-EVNE TONN	BREMSER, OPVARMNING, BELYSNING M.V. SE SIDE 6.	ANM.
1	8005	Hmr.	Strømmen	1895	11,60		1. 3. 6. 8. 13	
1	3551	Oslo	"	1898	"		1. 3. 6. 8. 13	
1	3552	"	"	"	"		1. 3. 6. 8. 13	
1	3553	"	"	"	"		1. 3. 6. 8. 13	

TYPE 4

Fd

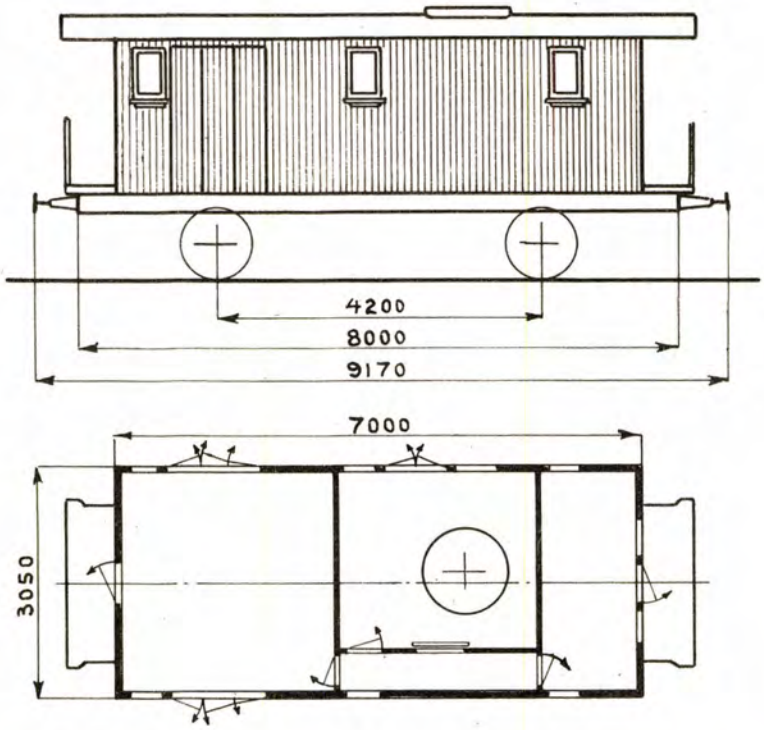

REISEGODSVOGN MED DAMPKJEL FOR TOGOPVARMNING HOVEDTEGNING: 478

ANTALL	VOGN NR.	DISTRIKT	FABRIKANT	BYGGE-ÅR	EGEN-VEKT TONN	LASTE-EVNE TONN	BREMSER, OPVARMNING, BELYSNING M.V. SE SIDE 6.	ANM.
1	2011	Oslo	Skabo	1900	10,90		1. 3. 6. 8. 13	
1	2012	"	"	"	"		1. 3. 6. 8. 13	
1	3556	"	"	"	"		1. 3. 6. 13	
1	3557	"	"	"	"		1. 3. 6. 8. 13	
1	6001	"	"	"	"		1. 3. 6. 8. 13	
1	6002	"	"	"	"		1. 3. 6. 8. 13	
1	6003	"	"	"	"		1. 3. 6. 13.	
1	6004	"	"	"	"		1. 3. 6. 13	
1	12101	Thj.	"	"	"		1. 3. 6. 13	
1	12102	"	"	"	"		1. 3. 6. 13	
1	12103	"	"	"	"		1. 3. 6. 13	
1	12104	"	"	"	"		1. 3. 6. 13	
1	3558	Oslo	"	1901	"		1. 3. 6. 8. 13	
1	3559	"	"	"	"		1. 3. 6. 8. 13	

Fd

TYPE 5

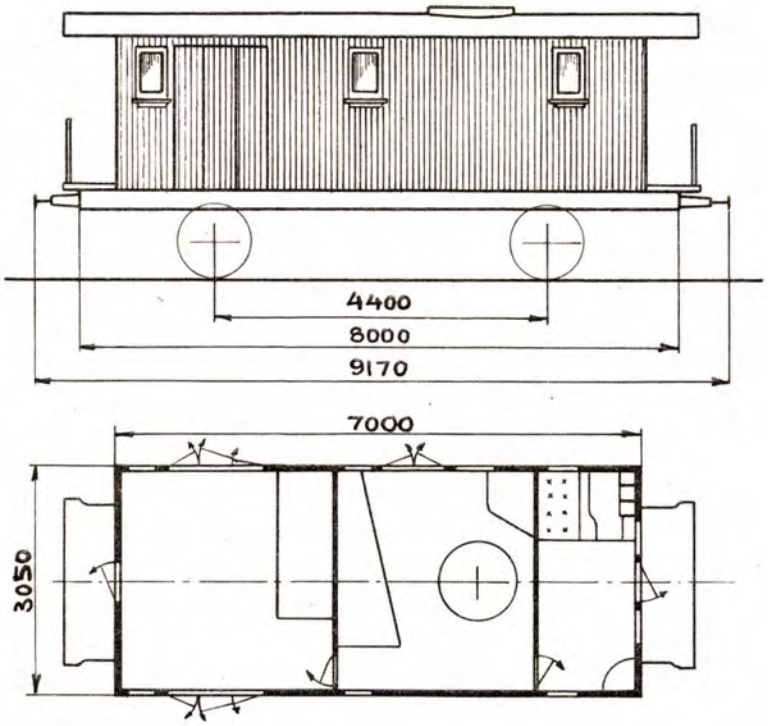

REISEGODSVOGN MED DAMPKJEL FOR TOGOPVARMNING HOVEDTEGNING: 478 [1]

ANTALL	VOGN NR.	DISTRIKT	FABRIKANT	BYGGE-ÅR	EGEN-VEKT TONN	LASTE-EVNE TONN	BREMSER, OPVARMNING, BELYSNING M.V. SE SIDE 6.	ANM.
1	9001	Oslo ~~Brg~~	Strømmen	1904	11,70		1. 3. 6. 8. 13. 24	
1	9002	"	"	"	"		1. 3. 6. 8. 13. 24	
1	9003	"	"	"	"		1. 3. 6. 8. 13. 24	
1	14001	Brg.	"	1907	11,50		1. 3. 6. 8. 13. 24	1 ekstra vanntank innsatt
1	14002	"	"	"	"		1. 3. 6. 8. 13. 24	
1	14003	"	"	"	"		1. 3. 6. 8. 13. 24	
1	14004	"	"	"	"		1. 3. 6. 8. 13. 24	

[1] Med understilling efter tegn. 693.

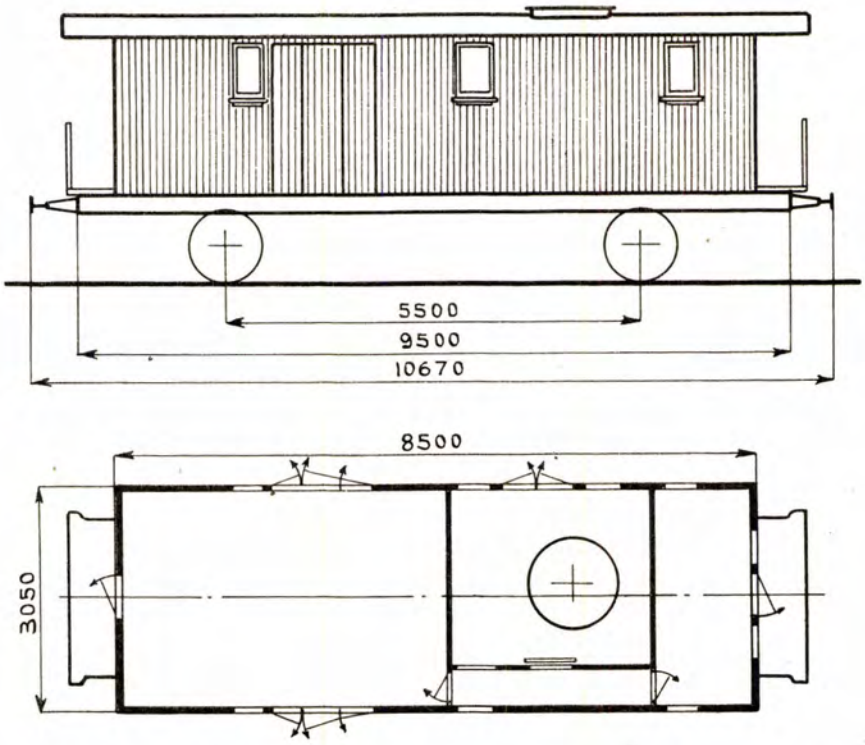

REISEGODSVOGN MED DAMPKJEL FOR TOGOPVARMNING HOVEDTEGNING: 662

ANTALL	VOGN NR.	DISTRIKT	FABRIKANT	BYGGE-ÅR	EGEN-VEKT TONN	LASTE-EVNE TONN	BREMSER, OPVARMNING, BELYSNING M.V. SE SIDE 6.	ANM.
1	13021	Nrv.	Skabo	1902	14,90		1w. 3. 6.13.24	
1	13022	Oslo	"	"	"		1w. 3. 6.13.24	

Fd

TYPE 7

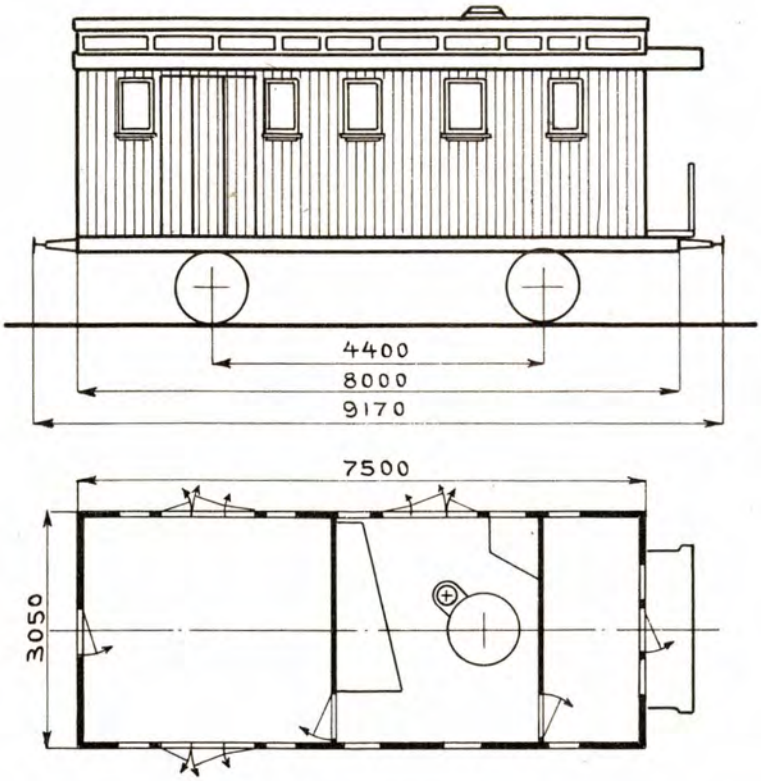

REISEGODSVOGN MED DAMPKJEL FOR TOGOPVARMNING HOVEDTEGNING: 992

ANTALL	VOGN NR.	DISTRIKT	FABRIKANT	BYGGE-ÅR	EGEN-VEKT TONN	LASTE-EVNE TONN	BREMSER, OPVARMNING, BELYSNING M.V. SE SIDE 6.	ANM.
1	6008	Oslo	Skabo	1909	11,70		1.3.6.13.24	
1	6009	"	"	"	"		1.3.6.13.24	
1	15008	Drm.	"	"	9,5		1.3.6.8.13.24	
1	15009	"	"	"	"		1.3.6.8.13.24	
1	15010	"	"	"	"		1.3.6.8.13.24	Har 2 vanntanker.
1	15011	"	"	"	"		1.3.6.8.13.24	Kjel uttatt
1	15012	"	"	"	"		1.3.6.8.13.24	Går over på F type 9
1	7005	Oslo	"	1910	11,70		1.3.6.13.24	
1	5009	Hmr.	"	1911	"		1.3.6.8.13.24	
1	15015	Drm	"	"	"		1.3.6.8.13.24	Har 2 vanntanker.
1	15016	"	"	"	"		1.3.6.13.24	

TYPE 8

Fd

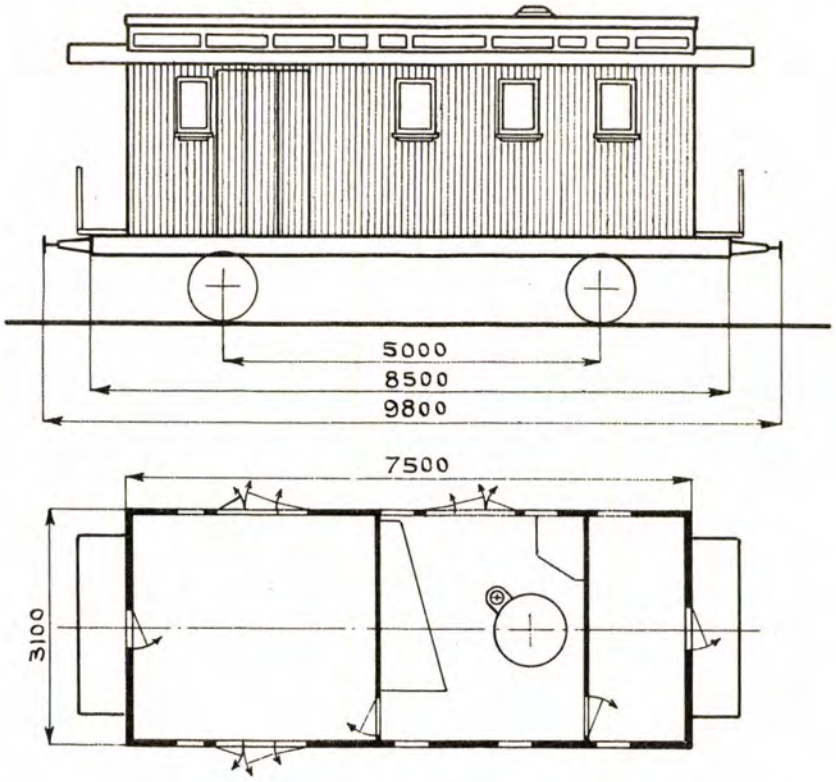

REISEGODSVOGN MED DAMPKJEL FOR TOGOPVARMNING

HOVEDTEGNING: 2104

ANTALL	VOGN NR.	DISTRIKT	FABRIKANT	BYGGE-ÅR	EGEN-VEKT TONN	LASTE-EVNE TONN	BREMSER, OPVARMNING, BELYSNING M.V. SE SIDE 6.	ANM.
2	2022, 2023	Oslo	Strømmen	1913	13,14		1. 3. 6. 8. 13. 24	
2	5010, 5011	Hmr.	"	1914	"		1. 3. 6. 8. 13. 24	
2	5634, 5635	Thj.	"	"	"		1. 3. 6. 8. 13. 24	
~~0~~ 2	20052 - 20053	Drm.	Skabo	"	"		1. 3. 6. 8. 13. 24	20053 har 2 vanntanker. 20052 uttatt kjel og overgått til F. type 13
2	23101, 23102	"	"	1916	12,80		1. 3. 6. 8. 13. 24	Banemerke T.P.B. 23102 har 2 vanntanker.
1	2024	Oslo	"	1919	13,00		1. 3. 6. 8. 13. 24	
2	3030, 3031	"	"	"	"		1. 3. 6. 8. 13. 24	
2	6015, 6016	"	"	"	"		1. 3. 6. 8. 13. 24	
1	15017	Drm.	"	"	"		1. 3. 6. 8. 13. 24	
4	5012 - 5015	Hmr.	"	"	"		1. 3. 6. 8. 13. 24	
2	17951, 17952	Thj.	"	"	"		1. 3. 6. 8. 13. 24	
2	14011, 14012	Brg.	"	"	"		1. 3. 6. 8. 13. 24	Har 2 vanntanker.

TYPE 9

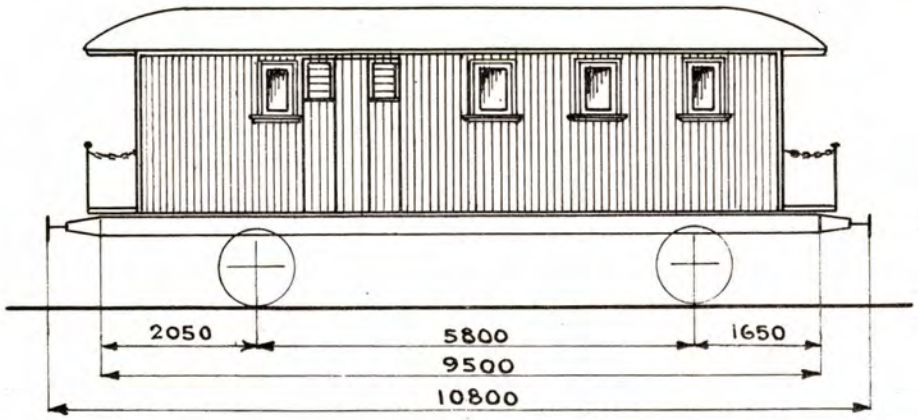

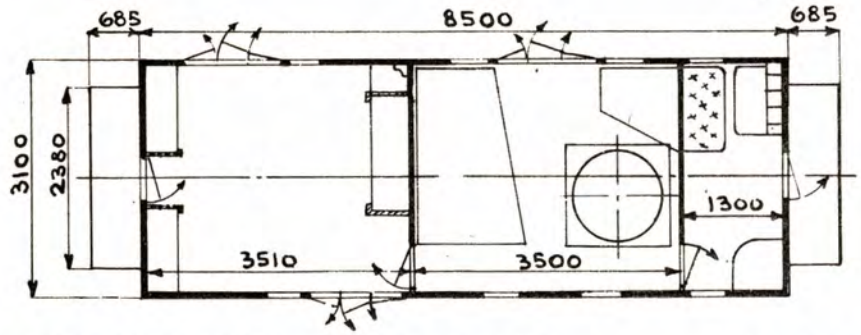

REISEGODSVOGN MED DAMPKJEL

HOVEDTEGNING: 2531

ANTALL	VOGN NR.	DISTRIKT	FABRIKANT	BYGGE-ÅR	EGEN-VEKT TONN	LASTE-EVNE TONN	BREMSER, OPVARMNING, BELYSNING M.V. SE SIDE 6.	ANM.
1	5020	Hmr.	Strømmen	1922	15,04		1. 3. 6. 8. 13. 24	
1	17451	Oslo	"	"	15,22		1. 3. 6. 8. 13. 24	
1	15018	Drm.	"	"	15,30		1. 3. 6. 8. 13. 24	
1	20773	"	"	"	"		1. 3. 6. 8. 13. 24	
1	20774	"	"	"	"		1. 3. 6. 8. 13. 24	
1	5021	Hmr.	"	1924			1. 3. 6. 8. 13. 24	
1	5022	"	"	"			1. 3. 6. 8. 13. 24	

TYPE 12

Fd

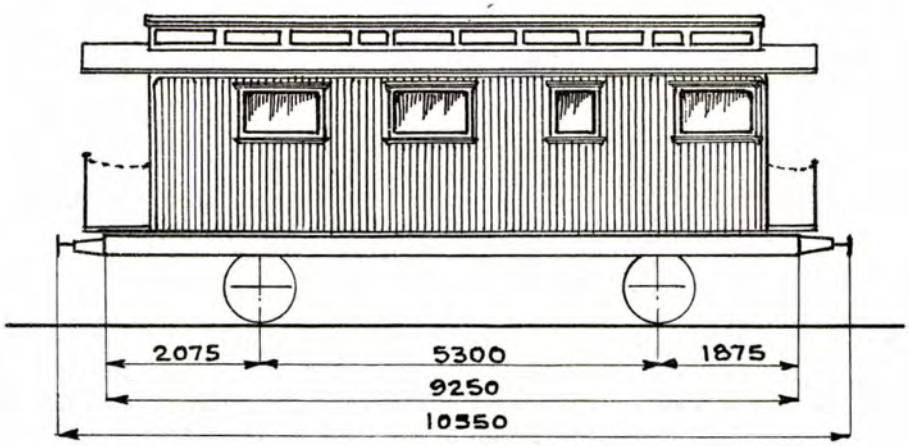

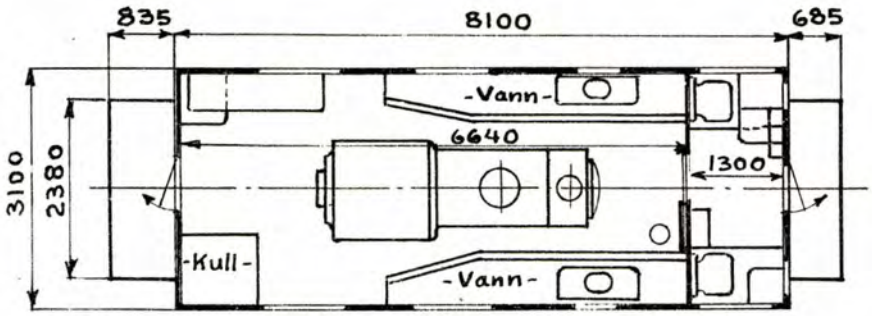

DAMPKJELVOGN HOVEDTEGNING: 3043

ANTALL	VOGN NR.	DISTRIKT	FABRIKANT	BYGGE-ÅR	EGEN-VEKT TONN	LASTE-EVNE TONN	BREMSER, OPVARMNING BELYSNING M.V. SE SIDE 6	ANM.
1	3040	Oslo	Skabo	1928	18,0		1.3.6.8.13.24	
1	3041	"	"	"	"		1.3.6.8.13.24	
1	3042	"	"	"	"		1.3.6.8.13.24	
1	3043	"	"	"	"		1.3.6.8.13.24	

Ajour pr. 1/7 28.

TYPE 1

Fdo

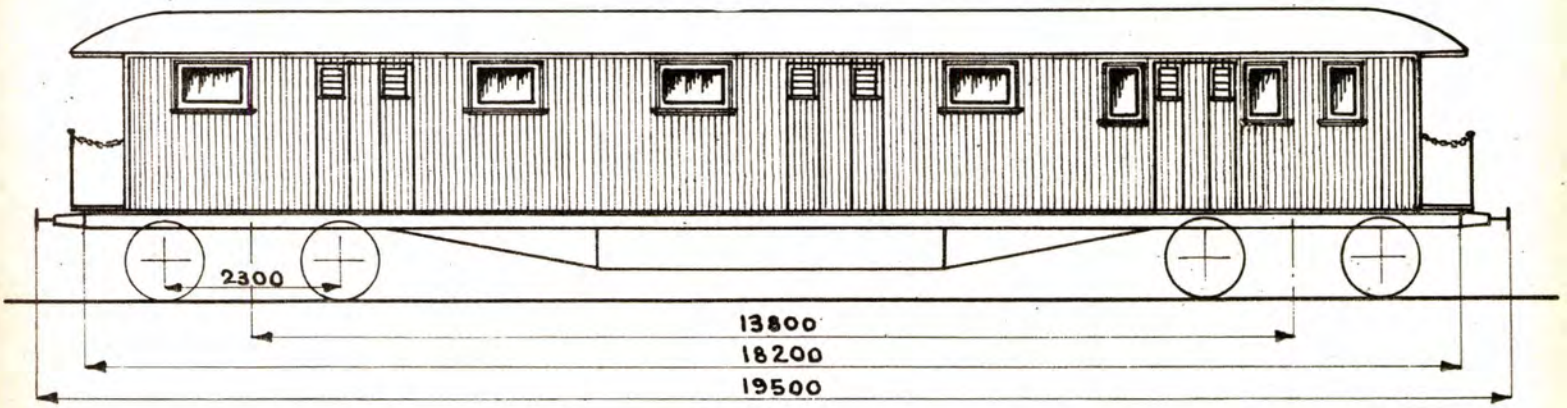

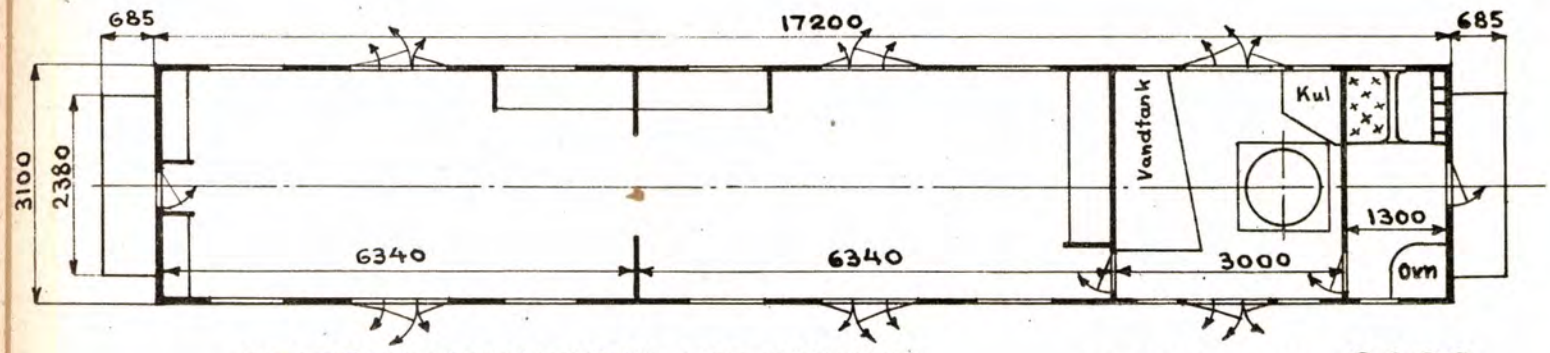

REISEGODSBOGIEVOGN MED DAMPKJEL

HOVEDTEGNING: 2463

ANTALL	VOGN NR.	DISTRIKT	FABRIKANT	BYGGE-ÅR	EGEN-VEKT TONN	LASTE-EVNE TONN	BREMSER, OPVARMNING, BELYSNING M.V. SE SIDE 6.	ANM.
2	5018, 5019	Hmr.	Strømmen	1921	27,80		1. 3. 6. 8. 13	
2	5680, 5681	Thj.	"	1922	"		1. 3. 6. 8. 13	

Fdo

TYPE 2

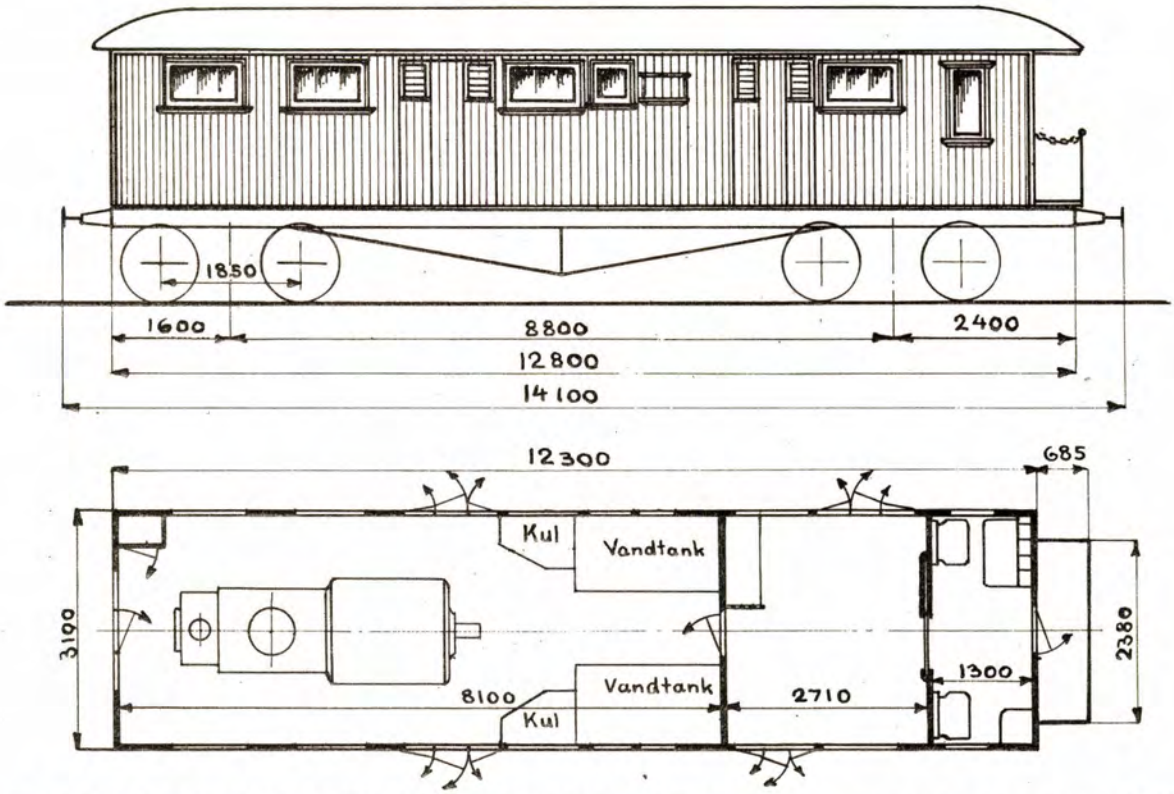

REISEGODSBOGIEVOGN MED DAMPKJEL

HOVEDTEGNING: 2554

ANTALL	VOGN NR.	DISTRIKT	FABRIKANT	BYGGE-ÅR	EGEN-VEKT TONN	LASTE-EVNE TONN	BREMSER, OPVARMNING, BELYSNING M.V. SE SIDE 6.	ANM.
6	20058-20063	Drm.	Strømmen	1922	23,70		1.3.5.8.13	

TYPE 1

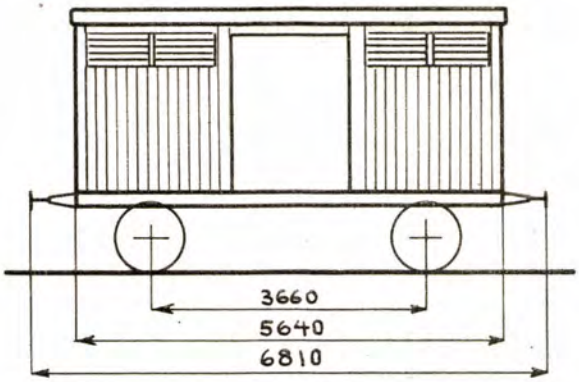

Gulvfl. 12,2 m.²
Ruminnh. 24,7 m.³

Antall mann
Antall hester } se anm.

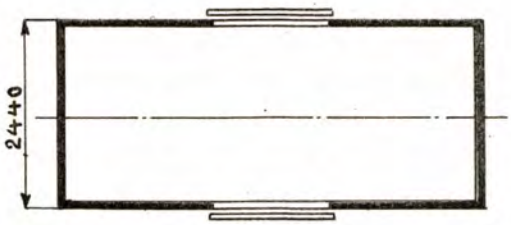

LUKKET GODSVOGN

HOVEDTEGNING:

ANTALL	VOGN NR.	DISTRIKT	FABRIKANT	BYGGE-ÅR	EGEN-VEKT TONN	LASTE-EVNE TONN	BREMSER, OPVARMNING, BELYSNING M.V. SE SIDE 6.	ANM.
1	~~2061~~	Oslo	Atlas	1874	7,00	10,00	21	
1	~~2062~~	"	"	"	6,42	11,50	21	
1	~~2063~~	"	"	"	6,00	"	21	
1	~~2064~~	"	"	"	7,00	10,00	21	Utrangert 1934
1	~~2065~~	"	"	"	6,60	11,00	21	
1	~~2066~~	"	"	"	7,00	10,00	21	
1	~~2067~~	"	"	"	"	"	21	
1	~~2068~~	"	"	"	6,00	11,50	21	
1	~~2069~~	"	"	"	7,00	10,00	21	
1	~~2070~~	"	"	"	6,00	11,50	21	Utrangert Beslag for anbringelse av troppetransportbænker (for 32 mann.)
1	~~2076~~	"	"	"	6,52	11,00	21	" 1933 Bommer for hestetransport (6 hester)
1	~~2077~~	"	"	"	7,00	10,00	21	dog ikke nr. 2078, 2080, 2082 og 2084. Vognene har fået jernunderstilling.
1	~~2078~~	"	"	"	"	"	21	
1	~~2079~~	"	"	"	6,63	11,00	21	
1	~~2080~~	"	"	"	7,00	10,00	21	Utrangert 1934
1	~~2081~~	"	"	"	6,36	11,50	21	
2	~~2082~~, ~~2083~~	"	"	"	7,00	10,00	21	
1	~~2084~~	"	"	"	"	"	21	
1	~~2085~~	"	"	"	6,00	11,50	21	
2	~~2086~~, ~~2087~~	"	"	"	6,45	11,00	21	2087 Utrangert 1933
2	~~2089~~, ~~2090~~	"	"	"	7,00	10,00	21	Utrangert 1934

G

TYPE 2

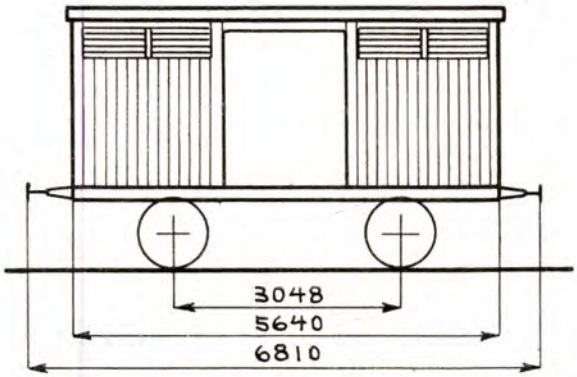

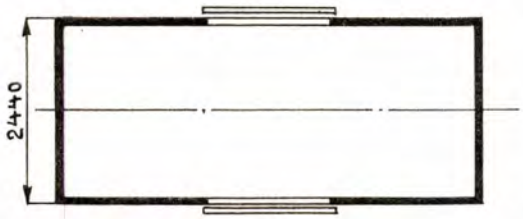

Gulvfl. 12,2 m.²
Ruminnh. 24,7 m.³

Antall mann } se anm.
Antall hester }

LUKKET GODSVOGN

HOVEDTEGNING: T.hjem distr.nr. 366

ANTALL	VOGN NR.	DISTRIKT	FABRIKANT	BYGGE-ÅR	EGEN-VEKT TONN	LASTE-EVNE TONN	BREMSER, OPVARMNING, BELYSNING M.V. SE SIDE 6.	ANM.
20	9201[x)] - 9220	Brg.	Atlas	1877	6,60	11,00	2.21	9201, 9209, 9211-9213, 9216, 9217 Utrangert. 9210, 9215, 9218, 9220 [illegible] Montert for smalt spor på B.V.B. fra 1902 [illegible] Nr. 9201-9206 har fast innredning for transport av 32 mann eller 6 hester.
1	9221	"	"	"	"	"	2.6.21	
6	9222 - [2)] 9227	"	"	"	"	"	2.21	
19	15051 - [3)] 15069	Drm.	Skabo, Atlas og Strømmen	1877 1879	"	"	21	x) 9202 og 9203 utrangert 1931
23	15077 [4)] 15099	"			"	"	21	15064, 15068, 9206, 9208 — " — 1931. Oprindelig tilhørende S.B. av serien nr. 3031-3178. 9214, 9207 — " — 1932. 9204, 9205 — " — 1932. 9219, 9222 — " — "
1	15100	"			7,21	10,50	8.21	
2	15101, 15102	"			6,60	11,00	21	15127 - 15157, 15183 - 15192 Oprindelig tilhørende M.B. nr. 251-266.
1	15103 x)	"			"	"	8.21	
1	15104	"			7,32	10,50	8.21	15051 - 15069 montert på D.R.B. smalt sp. 08-09. 15077 - 15136 " " " [1)] " " 01-09. 15137 - 15146 " " H.B.[2)] " " 01-09.
14	15105 - 15118	"			6,60	11,00	21	x) 15147 - 15151 utrangert 1931 " " G.Aa.B.[3)] " " 01-09. 15156 - 15182 " " T.S.B.[4)] " " 01-09.
1	15119	"			"	"	8.21	15152 - 15157 " " G.Aa.B.[5)] " " 03-09. 15183 - 15192 " " —"— [6)] " " 06-09.
1	~~15120~~	"			"	"	21 utrangert	
1	15121	"			"	"	8.21	15051-15069, 15077-15192: Har beslag for anbringelse av troppetransportbenker (for 32 mann) og bommer for hestetransport (6 hester).
1	15122	"			"	"	21	
1	15123	"			"	"	8.21	
2	15124, 15125 x) x)	"			"	"	21	x) 15103 og 15128 innredet som losjivogner, lifte Rc.
1	15126	"			"	"	8.21	xx) Omb. til G type 5 i 1916
1	15127	"			"	"	21	
1	15128 x)	"			"	"	8.21	3) 15052, 15060, 15063, 15069. Omb. til RI for Brg. distr. 15065, 15064, 15054, 15055, 15067 utrangert.
3	15129 - 15131	"			"	"	21	
1	15132	"			"	"	8.21	

2) ~~9223~~ 9224, 9225 ~~9226~~ 9227 utrangert 4) 15086 og 15087. 15054, ~~15068~~, 15089 ex) Nr. 161-185.
~~3) 15066 utrangert~~ + 15064, ~~15054, 15055, 15067~~ utrangert. 2) " 511-519 og 528. 5) " 529-534.
3) 15079 omb. til RI for Brg. distr. 3) 15052, 15060, 15063, 15069 omb. til RI for Brg. distr.

fortsettes.

TYPE 2 (fortsettelse)

G

ANTALL	VOGN NR.	DISTRIKT	FABRIKANT	BYGGE-ÅR	EGEN-VEKT TONN	LASTE-EVNE TONN	BREMSER, OPVARMNING, BELYSNING M.V. SE SIDE 6.	ANM.
9	15133 - 15140	Drm.	Skabo, Atlas og Strømmen.	1877 1879	6,60	11,00	21	15141 utrangert
1	~~15142~~	"			"	"	21	Utrangert
1	15143	"			"	"	21	→ Omb. til Rl for Brg distr. ~~15142 og 15149: Montagevogner~~
1	15144	"			"	"	8. 21	
~~4~~	15145 - 15148	"			"	"	21	15148 utrangert
~~28~~	15150 - 15170 x)	"			"	10,50 x)	21 15149 utrangert	x) 15151 og 15159 brukes for flistransport. xx) Vedk. 15151. 15166 - 15167 Utrangert 15176 omb til Rl for Brg distr.
6	15171 - 15176 y)	"			"	10,50	1. 21	15169 — " — y) 15172 er omb til Rc for Thm. distr.
2	15177, 15178	"			"	11,00	21	15157 — " — 15158 er omb ti Rl for Brg distr.
4	15180 x) - 15182	"			"	10,50	1. 21	x) 15180 Utrangert 15179, 15181 Ulrang.
10	15183 x) - 15192	"			"	11,00	21	x) 15185 — " — 15183 er omb til Rl for Brg.d. 15186 " " 15187 og 15192 Utrangert
~~1~~	~~10267~~	Thj.	Skabo	1881	"	"	2.6.8.21 Utrangert	~~Innredet som losjivogn.~~
~~1~~	~~10268~~	"	"	"	"	"	2.6.21	Utrangert
~~2~~	~~10269, 10270~~	"	"	"	"	"	2.21 Utrangert	
~~1~~	~~5051~~ xx)	Hmr.	Strømmen	1883	"	"	2.6.21 Utrangert	~~Vg. 5051 og 5052~~ 1933 brukes for transport mellem godsekspedisjon og forråd.
~~1~~	~~5052~~	"	"	"	"	"	21 Ulrang. 1934	
~~1~~	~~5053~~	"	"	"	"	"	2.21	Utrangert 1933
~~3~~ 2	~~5054, 5056~~ xx)	"	"	"	"	"	21	Vg. 5055 er utrangert.
~~1~~	~~5057~~	"	"	"	"	"	2.21 Ulrang. 1933	" 5054 " " " 5056 " "
~~3~~	~~5058 - 5060~~	"	"	"	"	"	21	Utrangert
~~1~~	~~5061~~	"	Skabo	"	"	"	2.21	
~~2~~	~~5063, 5065~~	"	"	"	"	"	21 Utrangert	10271, 10274, 10277, 10280 10285, 10287, x) 10272, 10278, 10279, 10281-10284 Utrangert
15	10271 x) - 10285	Thj.	Kværner	"	"	"	2.21	10275 og 10276 er innredet som losjivogner, litra Rc.
~~3~~	~~10286~~, 10287	"	"	"	"	"	21	10286 Utrangert.
~~5~~	2071 x) - 2075	Oslo	Skabo	1885	"	"	21.	Beslag for anbringelse av troppetransport-benker (32 mann). Bommer for hestetransport (for 6 hester)
1	5062	Hmr.	"	1889	"	"	2.6.21	x) 2072 Utrangert. 1931
1	~~5064~~	"	"	"	"	"	2.21 Utrangert 1933	2074 " 1932 2071 " 1933 2073 " 1934
1	5066	"	"		"	"	2.6.21	
1	~~5067~~	"	"		"	"	2.21 Utrangert 1933	
1	5068	"	"		"	"	21	
~~1~~	~~5069~~	"	"		"	"	2.21	Utrangert
3	5070 - 5072	"	"		"	"	21	
1	~~5073~~	"	"		"	"	2.6.21	Utrangert

G

TYPE 3

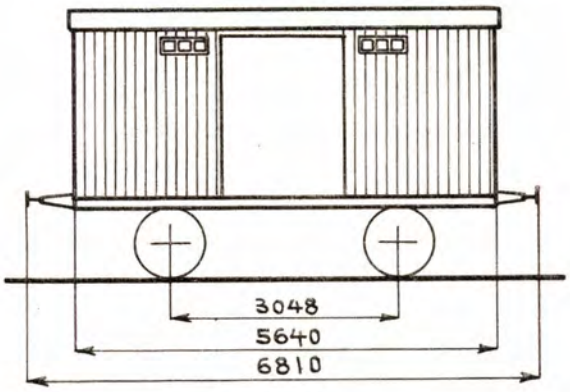

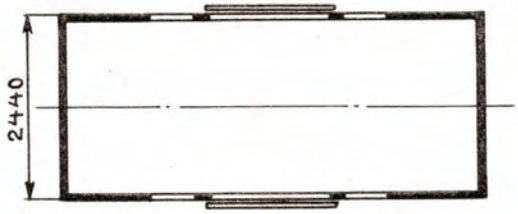

Gulvfl. 12,2 m.²
Ruminnh. 25,5 m.³

Antall mann } se anm.
Antall hester }

LUKKET GODSVOGN

HOVEDTEGNING: 112

ANTALL	VOGN NR.	DISTRIKT	FABRIKANT	BYGGE-ÅR	EGEN-VEKT TONN	LASTE-EVNE TONN	BREMSER, OPVARMNING, BELYSNING M.V. SE SIDE 6.	ANM.
1	2051	Oslo	Strømmen	1890	6,30	11,50	21.	Beslag for anbringelse av troppetransportbenker (for 32 mann). Bommer for hestetransport (for 6 hester).
1	2054	"	"	"	"	"	21	
~~1~~	~~2058~~	~~"~~	~~"~~	~~"~~	~~6,80~~	~~11,00~~	~~8. 21~~	Innredning for potettransport.
~~1~~	~~15070~~	Drm.	"	"	6,30	11,50	21	utrangert 1932
1	15071	"	"	"	"	"	21	—"— 1934
1	15072	"	"	"	"	"	21	Oprindelig tilhørende K.B. nr. 2052, 2053, 2055-2057, 2059 og 2060. Montert på D.R.B.-smaltspor
~~1~~	~~15073~~	"	"	"	"	"	21	utrangert 1934
~~1~~	~~15074~~	~~"~~	~~"~~	~~"~~	~~"~~	~~"~~	~~21~~	utrangert 1933
1	15075	"	"	"	"	"	21	
1	15076	"	"	"	"	"	21	

TYPE 4

G

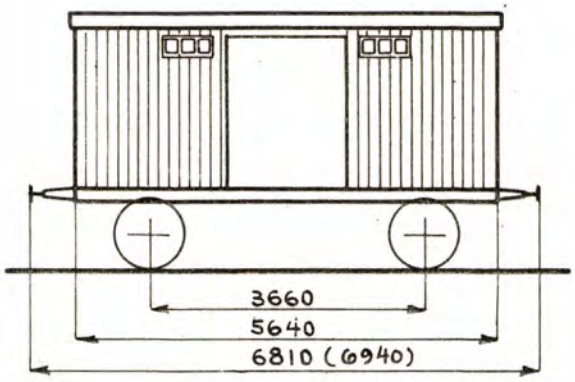

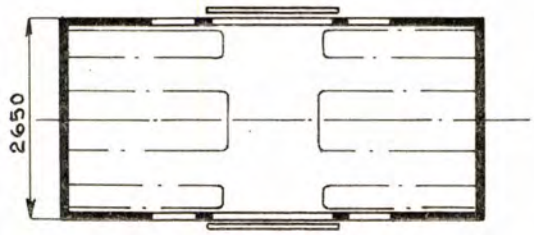

Gulvfl. 13,3 m.²
Ruminnh. 28,2 m.³

Antall mann 32.
Antall hester 8.

LUKKET GODSVOGN

HOVEDTEGNING: 169

ANTALL	VOGN NR.	DISTRIKT	FABRIKANT	BYGGE-ÅR	EGEN-VEKT TONN	LASTE-EVNE TONN	BREMSER, OPVARMNING, BELYSNING M.V. SE SIDE 6.	ANM.
~~2~~	~~2031~~, 2032	Oslo	Skabo	1892	6,30	11,50	21	2031 utrangert
1	2033	"	"	"	"	"	2.6.21	
17	2034 x) - 2050	"	"	"	"	"	21	x) 2036 utrangert 2041 -"- 2044 -"-
4	2091 xx) - 2094	"	"	"	"	"	21	
1	2095	"	"	"	6,54	11,00	21	xx) 2091 utrangert
5	2096-2100	"	"	"	6,30	11,50	21	
1	2101	"	"	"	"	"	21	Desinfektionsrør i den ene ende.
4	2102-2105	"	"	"	"	"	21	
1	2106	"	"	"	6,72	11,00	21	
4	2107-2110	"	"	"	6,30	11,50	21	
~~15~~	7051-7065 x)	"	"	"	"	"	21	7065 utrangert 1931 7054 ✓ 1932 7061 ✓ ✓ 7052 ✓ 1933 7058 " 1934
1	8051	Hmr.	"	"	"	"	2.21	
4	8052-8055	"	"	"	"	"	2.6.21	
1	8056	"	"	"	"	"	2.21	
~~15~~	8057 x) - 8071	"	"	"	"	"	2.6.21	x) Utrangert: 8062, 8055, 8059, 8065, 8060, 8064
1	8072	"	"	"	"	"	2.21	
1	8073	"	"	"	"	"	2.6.21	
2	8074, 8075	"	"	1895	"	"	21.	
3	8076-8078	"	"	"	"	"	2.6.21	
1	8079	"	"	"	"	"	21	
3	8080-8082	"	"	"	"	"	2.6.21	
3	8083-8085	"	"	"	"	"	21	
10	10288-10297 x)	Thj.	Thj. distrikt	"	"	"	21	x) 10290 er utrangert. 10292, 10288 " " 10296, 10294 " "

G

TYPE 5

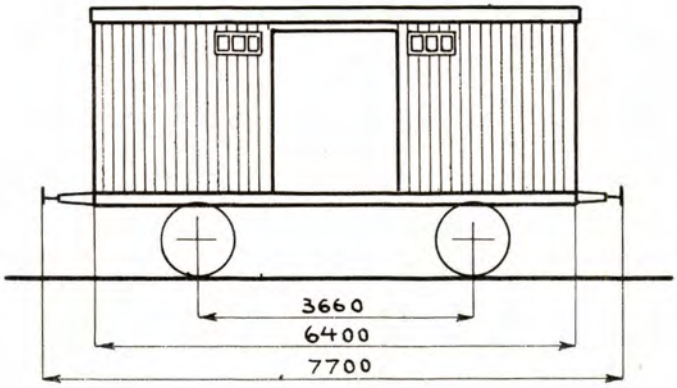

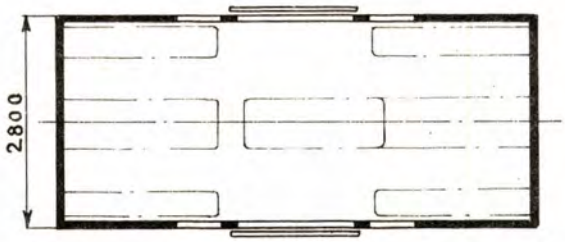

Gulvfl. 16,1 m.²
Ruminnh. 34,0 m.³

Antall mann 40.
Antall hester 8.

LUKKET GODSVOGN

HOVEDTEGNING: 376

ANTALL	VOGN NR.	DISTRIKT	FABRIKANT	BYGGE-ÅR	EGEN-VEKT TONN	LASTE-EVNE TONN	BREMSER, OPVARMNING, BELYSNING M.V. SE SIDE 6.	ANM.
~~1~~	~~6051~~	Oslo	Wegmann	1897	7,03	10,50	21	Utrangert.
~~19~~	6053-6070	"	"	"	6,70	11,00	21	6052 utrangert
4	6071-6074	"	"	"	"	"	2.6.21	
10 x)	8086-8095	Hmr.	Skabo	"	"	"	2.6.21	8092 er utrangert.
~~2~~	~~8096~~, 8097	"	"	"	"	"	21	8096 " "
2	8098,8099	"	"	"	"	"	2.6.21	
3	8100-8102	"	"	"	"	"	21	
1	8103	"	"	"	"	"	2.6.21	
2	8104, 8105	"	"	"	"	"	21	
4	2911-2914	Oslo	"	1899	"	"	21	
1	2915	"	"	"	7,07	10,50	21	
10	2916-2925	"	"	"	6,70	11,00	21	
1	2926	"	"	"	6,82	10,50	21	
1	2927	"	"	"	6,70	11,00	2.6.21	
1	2928	"	"	"	7,09	10,50	21	
3	2929-2931	"	"	"	6,70	11,00	21	
1	2932	"	"	"	"	10,50	1.6.21.34	
5	2933-2937	"	"	"	"	"	1.6.21	
1	2938	"	"	"	7,07	"	1.6.21	
4	2939-2942	"	"	"	6,70	"	1.6.21	
3	6075-6077	"	"	"	"	11,00	1.6.21	

fortsettes

TYPE 5 (fortsettelse 1)

G

ANTALL	VOGN NR.	DISTRIKT	FABRIKANT	BYGGE-ÅR	EGEN-VEKT TONN	LASTE-EVNE TONN	BREMSER, OPVARMNING, BELYSNING M.V. SE SIDE 6.	ANM.
1	6078	Oslo	Skabo	1899	7,28	10,50	1. 6. 21	
1	6079	"	"	"	6,70	11,00	1. 6. 21	
2	8121, 8122	Hmr.	"	"	"	10,50	1. 6. 21	
2	8123, 8124	"	"	"	"	11,00	21	
1	8125	"	"	"	"	"	2. 6. 21	
1	8126	"	"	"	"	10,50	1. 6. 21	
2	8127, 8128	"	"	"	"	11,00	21	
4	8129-8132	"	"	"	"	10,50	1. 6. 21	
1	8133	"	"	"	"	11,00	21	
1	8134	"	"	"	"	"	2. 6. 21	
3	8135-8137	"	"	"	"	10,50	1. 6. 21	
1	8138	"	"	"	"	11,00	21	
1	3179	Oslo	Strømmen	1900/01	7,08	10,50	2. 6. 21	
1	3180	"	"	"	6,60	11,00	2. 6. 21	
3	3181-3183	"	"	"	8,30	9,50	2. 6. 21	Innredning for kjøttransport.
1	3184	"	"	"	8,82	9,00	2. 6. 21	" " "
14	3185-3198	"	"	"	6,60	11,00	2. 6. 21	
1	3199	"	"	"	7,14	10,50	2. 6. 21	
12	3200-3211	"	"	"	6,60	11,00	2. 6. 21	
1	3212	"	"	"	7,33	10,50	2. 6. 21	
7	3213-3219	"	"	"	6,60	11,00	2. 6. 21	3209 tidligere enkelt vogn.
1	3220	"	"	"	7,04	10,50	2. 6. 21	
10	3221-3230	"	"	"	6,60	11,00	2. 6. 21	
1	3231	"	"	"	"	"	2. 6. 21. 34	
2	3232, 3233	"	"	"	"	"	2. 6. 21	
1	3234	"	"	"	7,04	10,50	2. 6. 21	
7	3235-3241	"	"	"	6,60	11,00	2. 6. 21	
1	3242	"	"	"	7,43	10,50	2. 6. 21	
14	3243-3256	"	"	"	6,60	11,00	2. 6. 21	
1	3257	"	"	"	7,08	10,50	2. 6. 21	
1	3258	"	"	"	6,60	11,00	2. 6. 21	
3	3259-3260	"	Skabo	1901	"	"	21	3261 er utrangert
2	3262, 3263	"	"	"	7,05	10,50	21	
12	3264-3275	"	"	"	6,60	11,00	21	
1	3276	"	"	"	"	"	21.34	
7	3277-3283	"	"	"	"	"	21	
4	3284-3287	"	"	"	"	10,50	1. 6. 21	
4	3288-3291	"	Eidsfoss	"	"	"	1. 6. 21	
1	3292	"	"	"	7,28	"	1. 6. 21	
4	3293-3296	"	"	"	6,60	"	1. 6. 21	
1	3297	"	"	"	7,25	"	1. 6. 21	
1	3298	"	"	"	7,06	"	2. 6. 21	
2	3299, 3300	"	"	"	6,60	11,00	2. 6. 21	
2	3301, 3302	"	"	"	"	"	2. 6. 21	Innredning for melktransport.
1	3303	"	"	"	"	"	2. 6. 21	

fortsettes

G

TYPE 5 (fortsettelse 2)

ANTALL	VOGN NR.	DISTRIKT	FABRIKANT	BYGGE-ÅR	EGEN-VEKT TONN	LASTE-EVNE TONN	BREMSER, OPVARMNING, BELYSNING M.V. SE SIDE 6.	ANM.
1	3304	Oslo	Eidsfoss	1901	7,06	10,50	2. 6. 21	
1	3305	"	"	"	6,60	11,00	2. 6. 21	Innredning for melktransport.
2	3306, 3307	"	"	"	"	"	2. 6. 21	
6	10298-10303	Thj.	Skabo	"	"	"	21	
8	14168-14175	Brg.	Strømmen	1905	"	10,50	1. 21	
8	10304-10311	Thj.	Skabo	1906	"	11,00	21	
1	10312	Nrv.	"	"	"	"	21	Montagevogn, litra Rl.
1	10313	Thj.	"	"	"	"	21	
7	2943-2949	Oslo	Eidsfoss	1908	7,60	16,00	2.6.21	
18	3051-3068	"	Skabo	"	7,80	14.5 15,50	1. 6. 21. 8 x)	x) Vedk. kun 3052. Litra forandret til Gv. type 2
12	3069-3080	"	"	"	7,60 7.8 x)	15.0 x) 16,00	2. 6. 20. 21 8 x)	x) Vedk. 3075. Litra forandret til Gv type 2.
10	3081-3090	"	"	"	"	"	21 2 x)	x) Vedk. kunn 3087
1	3091	"	"	"	7,80	15,50	21	
27	3092-3118	"	"	"	7,60 7.8 x)	15.0 x) 16,00	21 8 x)	x) Vedk 3100, 3106. Litra forandr. til Gv. 2.
13	3119-3131	"	Eidsfoss	"	" 7.8	15.0 x) "	2. 6. 21 8 x)	x) Vedk 3119. Litra forandr. til Gv. 2
6	3308-3313	"	"	"	7,00	10,50	21	
12	8149-8160	Hmr.	Skabo	"	7,80	15,50	1. 6. 21	
[illegible]	8161 x) 8173	"	"	"	7,60	16,00	2. 6. 21	x) utrangert: 3362
2	23385, 23386	Drm. 1)	"	"	7,20	10,00	21	1) Banemerke: T.P.B. Vognene er overtat fra Rjukanbanen. Ikke innredet for troppetransport.
20	8174-8193	Hmr.	Eidsfoss	1909	7,60	16,00	2. 6. 21	
29	3132-3160	Oslo	"	"	" 7.8 x)	" 15.0 x)	21 8 x)	x) Vedk. 3133 og 3142. Litra forandr. til Gv. 2.
35	6080-6114	"	"	"	" 7.8 x)	" 15.0 x)	21 8 x) 2 xx)	x) Vedk 6083 og 6096, litra forandr. til Gv. 2. xx) " 6106
21 x)	9230-9250	Brg.	Skabo	"	7,00	10,00	1. 21	x) 5 vogner (nr. 9235, 9237, 9239, 9245 og 9250) ombygget til Gv. type 2.
1	14176	"	"	"	"	"	1. 6. 21	
18	15193-15210	Drm.	Strømmen	"	7,80 x)	15,50	1. 6. 21	x) 15195 har egenv. 12,2 t. inkl. ballast.
15	15211-15225	"	Eidsfoss	"	7,60	16,00	21	
5	23380-23384	" 1)	Skabo	"	"	14,00	21	1) Banemerke: T.P.B. Vognene er overtat fra Rjukanbanen.
20	2950-2969	Oslo	"	1910	7,00	10,50	21.34	
21	3314-3334	"	Eidsfoss	"	7,60 7.8 x)	15.0 x) 16,00	21 8 x) 2 xx)	x) Vedk. 3328 litra forandr. til Gv. 2. xx) " 3333
20	5074-5093	Hmr.	Strømmen	"	7,00	10,50	21.34	
11	7066-7076	Oslo	Skabo	"	"	"	21.34	
7	10314 x) -10320	Thj.	Eidsfoss	"	"	"	1. 6. 21	x) 10315 ombygget til Zl (tidl Gl.) type 6
1	10321	"	"	"	"	"	1. 6. 21. 34	
1	10322	"	"	"	"	"	21. 34	
1	10323	"	"	"	"	"	1. 6. 21. 34	
15	10324-10338	"	"	"	"	"	21. 34	
10	12161-12170	"	Strømmen	"	"	10,00	1. 6. 21	
20	14177-14196	Brg.	Skabo	"	"	"	1. 6. 21	
25	15226-15250	Drm.	Eidsfoss	"	7,60	16,00	21.	
2	8194, 8195	Hmr.	"	1912	"	"	21. 34	
30	5636-5665	Thj.	"	1914	7,90	15,50	21 2 x)	x) Vedk. kunn 5650, 5653
9	17501-17509	"	"	"	"	"	21 2 x)	x) Vedk. kunn 17506
10	12171-12180	"	"	1915	8,40	15,00	1. 6. 21	
1	2088	Oslo	Oslo distr.	"	7,50	16,00	21	
5	8196-8200	Hmr.	Strømmen	1916	7,90	15,50	21	

fortsettes

TYPE 5 (fortsettelse 3)

G

ANTALL	VOGN NR.	DISTRIKT	FABRIKANT	BYGGE-ÅR	EGEN-VEKT TONN	LASTE-EVNE TONN	BREMSER, OPVARMNING, BELYSNING M.V. SE SIDE 6.	ANM.
35	8316-8350	Hmr	Strømmen	1916	7,90	15,50	21 2x)	x) Vedk. kunn 8345, 8350
20	8351-8370	"	Eidsfoss	"	"	"	21	
20	14108-14127	Brg.	"	1919	9.70x) 8,40	13.6x) "	1. 6. 21	x) Gjeldur kun 14112
5	23075-23079	Drm.	Strømmen	"	8,35	"	1. 6. 21	Banemerke T. P. B.
10	15258-15267	"	Eidsfoss	1920	"	"	1. 6. 21	
10	15268-15277	"	Strømmen	1921	"	"	1. 6. 21	
15	17169-17183	Oslo	"	"	8,40	"	1. 6. 21	
20	3345-3364	"	Eidsfoss	1922	7,87	"	21	
25	20151-20175	Drm.	"	"	8,40	"	1. 6. 21	
25	20176-20200	"	Strømmen	"	" x)	"	1. 6. 21	x) 20177 har egenv. 12,2 t. inkl. ballast.
5	3365-3369	Oslo	Eidsfoss	1923	7,87	"	21	
25	8377-8401	Hmr.	Strømmen	"	8,00	"	21 2x)	x) Vedk. kunn 8393
15	10208-10222	Thj.	"	"	"	"	21 2x)	x) Vedk. kunn 10214
10	10223-10232	"	"	"	7,90	"	21	
25	15278-15302	Drm.	Eidsfoss	"	7,69	16,00	21	
25	15304-15328	"	Strømmen	"	7,87	"	21 2x)	x) Vedk. kunn 15323
15	3370-3384	Oslo	Skabo	1924	8,10	15,50	21	
25	14197-14221	Brg.	"	"	8,20x)	" x)	1. 6. 21	x) Vg. 14200, 14208, 14214 og 14216, som har stopt gulv, har egenv. 9,5 t. og lasteevne 14,0 t.
7	15355-15361	Drm.	"	"	8,10	"	21 2x)	x) Vedk. kunn 15358, 15360
10	3385-3394	Oslo	"	1925	8,4	15,0	1. 6. 21.	
5	14222-14226	Brg.	"	"	8.1	15,5	21.	
13	15362-15374	Drm.	"	"	"	"	21.	
11	8290-8300	Hmr.	"	1926	"	"	21.	
9	8422-8430	"	"	"	"	"	21.	
20	3581-3600	Oslo	"	"	8,5	15,0	1. 6. 21.	
20	10339-10358	Thj.	Eidsfoss	"	"	"	1. 6. 21.	
10	5437-5446	Hmr.	Aadals Brug	"	"	"	1. 6. 21.	
20	20775-20794	Drm.	Skabo	"	"	"	1. 6. 21.	
8	3171-3178	Oslo	"	"	"	"	1. 6. 21.	
2	3579-3580	"	"	1927	"	"	1. 6. 21.	
5	5447-5451	Hmr.	"	"	"	"	1. 6. 21.	
15	5452-5466	"	"	"	8,2	15,5	21.	
8	15383-15390	Drm.	Eidsfoss	1928	8,4	15,0	1. 6. 21.	
12	15391-15402	"	"	"	"	"	1. 6. 21.	

fortsettes

G

TYPE 5 (fortsettelse 4)

ANTALL	VOGN NR.	DISTRIKT	FABRIKANT	BYGGE-ÅR	EGEN-VEKT TONN	LASTE-EVNE TONN	BREMSER, OPVARMNING, BELYSNING M.V. SE SIDE 6.	ANM.

TYPE 6

G

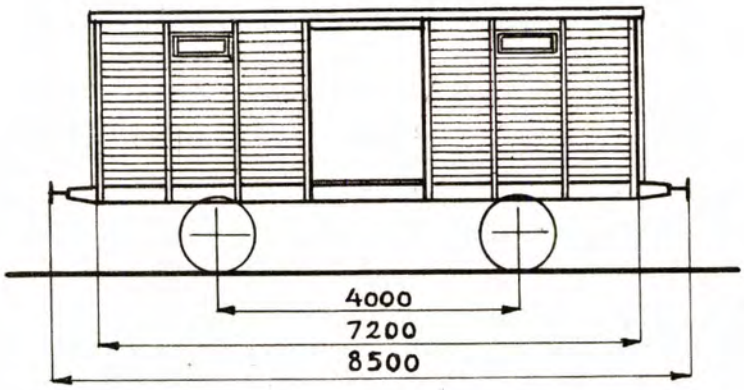

Gulvfl. 18,6 m.²
Ruminnh. 37,9 m.³

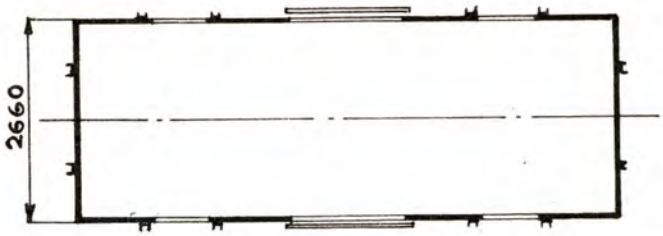

LUKKET GODSVOGN

HOVEDTEGNING:

ANTALL	VOGN NR.	DISTRIKT	FABRIKANT	BYGGE-ÅR	EGEN-VEKT TONN	LASTE-EVNE TONN	BREMSER, OPVARMNING, BELYSNING M.V. SE SIDE 6.	ANM.
24	31026-31049	Oslo			2) x) 8,00	2) x) 12,50	24	x) Følgende vogner har egenvekt 8.2 t. og lasteevne 15,5 tonn: 31026, 31033, 31035, 31046, 31052, 31053, 32053, 31027, 31043, 31048, 31052, 31053, 31058, Innkjøpt fra Tyskland 1915.
8	31051-31058	"			2) " x)	2) " x)	24	
2	32041, 32043	"			"	"	24	
1	32044	"			"	"	24	
1	32053	"			8,2	15,5	24	2) Følgende vogner har egenvekt 8.2 t. og lasteevne 14.5 tonn: 31029, 31047, 31051-31053

TYPE 7

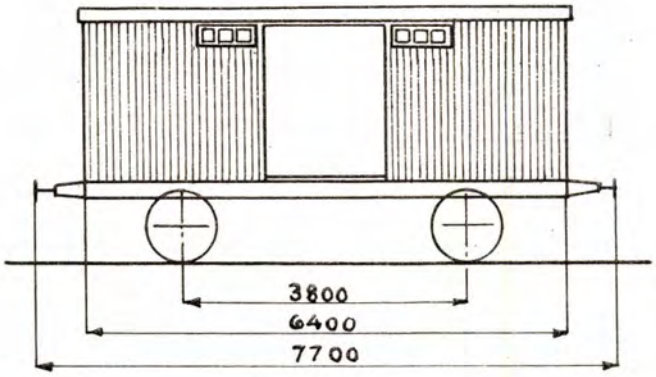

Gulvfl. 14,3 m²
Ruminnh. 29,5 m³

Antall mann 32
Antall hester 6

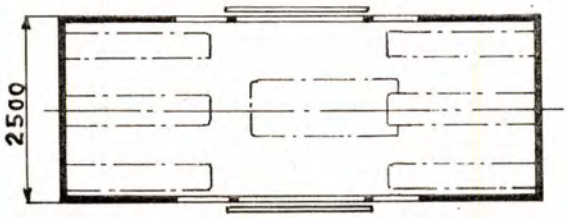

LUKKET GODSVOGN

HOVEDTEGNING: 1421

ANTALL	VOGN NR.	DISTRIKT	FABRIKANT	BYGGE-ÅR	EGEN-VEKT TONN	LASTE-EVNE TONN	BREMSER, OPVARMNING, BELYSNING M.V. SE SIDE 6.	ANM.
20	8402-8421	Hmr.	Strømmen	1912	7,25	10,00	21	Tidligere nr. 551-570. Ommontert fra smalt spor 1923.
25	15330-15354	Drm.	Eidsfoss	1914	6,70	"	21	Tidligere nr. 975-982, 984-1000. Ommontert fra smalt spor 1923.
1	15303	"	"	"				Transportabelt varmtvannsanlegg. Tidligere nr. 983. Ommontert fra smalt spor 1922.
1	15329	"	"	1918				Montagevogn litra RL med tårnstillas. - Tidligere nr. 3080. Ommontert fra smalt spor 1922.

TYPE 10

G

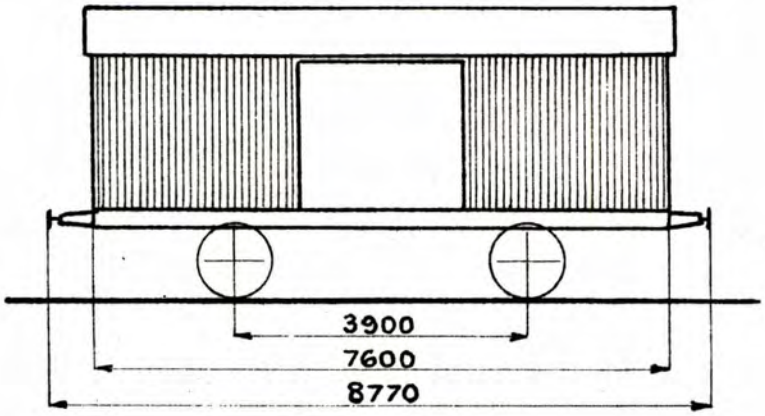

Gulvfl. 18,2 m.²
Ruminnh. 39,2 m.³

LUKKET GODSVOGN

HOVEDTEGNING: D.2863. [1]

ANTALL	VOGN NR.	DISTRIKT	FABRIKANT	BYGGE-ÅR	EGEN-VEKT TONN	LASTE-EVNE TONN	BREMSER, OPVARMNING BELYSNING M.V. SE SIDE 6	ANM.
1	16327	Drm.	Aadals Brug	1909	7,4	10,0	21	Omb. Drm. distrikt 1927 for papirtransport.

Ajour pr. 1/7 30.

[1] Oprindelig N-vogn efter tegn. 815.

TYPE II

G

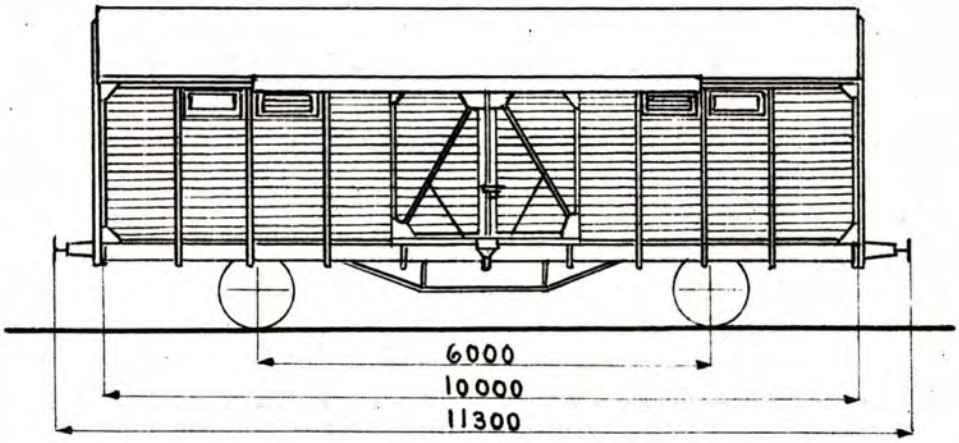

Gulvfl. 27,7 m.²
Ruminnh. 58,0 m.³

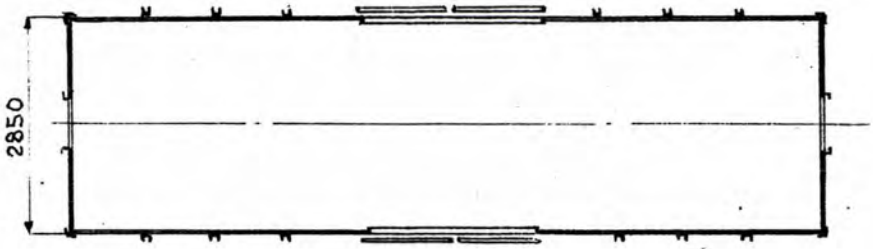

LUKKET GODSVOGN

HOVEDTEGNING: 3300

ANTALL	VOGN NR.	DISTRIKT	FABRIKANT	BYGGE-ÅR	EGEN-VEKT TONN	LASTE-EVNE TONN	BREMSER, OPVARMNING BELYSNING M.V. SE SIDE 6	ANM.
25	15408-15432	Drm	Strömmen	1932	11,8	17,5	2.6.21.35	
10	15433-15442	"	Skabo	1934	11.2	18.0	2.6.21.24.35	
20	15461-15480	"	Strömmen	1933-34	10,9	"	21.24.	
4	15481-15484	"	Eidsfoss	1934	"	"	21.24.	
3	15496-15498	"	Skabo	"	11.6	17,5	1.3.6.24.35.	Bremseplatform.

Ajour pr. 1/7 32.

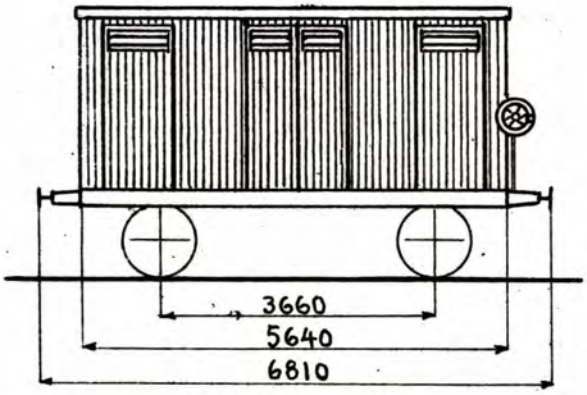

Gulvfl. m.²
Ruminnh. m.³

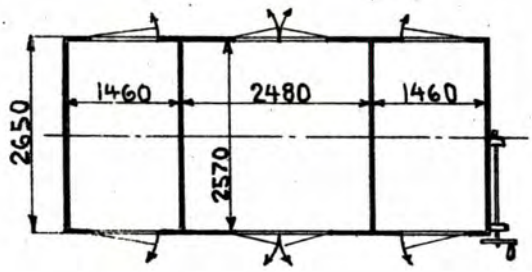

LUKKET GODSVOGN

HOVEDTEGNING: D. 2939.

ANTALL	VOGN NR.	DISTRIKT	FABRIKANT	BYGGE ÅR	EGEN-VEKT TONN	LASTE-EVNE TONN	BREMSER, OPVARMNING BELYSNING M.V. SE SIDE 6.	ANM.
1	15050	Drm	Drm. distr.	1932	7,2	10,0	1.3.6	Innredet for transport av fiskekasser og reisegods. Gammel understilling.

Ajour pr. 1/7 32.

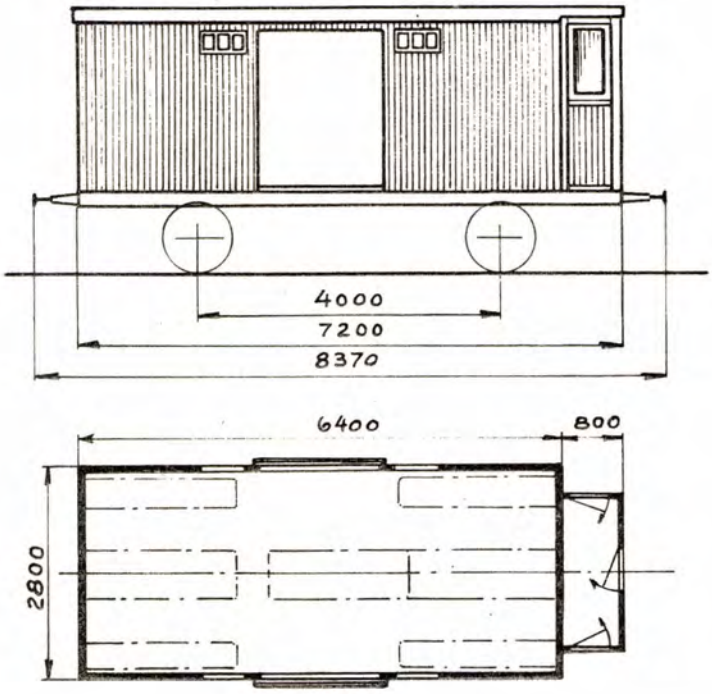

Gulvfl. 16,1 m²
Ruminnh. 34,0 m³

Antall mann 40.
Antall hester 8.

LUKKET GODSVOGN MED BREMSERHUS

HOVEDTEGNING: 376+387

ANTALL	VOGN NR.	DISTRIKT	FABRIKANT	BYGGE-ÅR	EGEN-VEKT TONN	LASTE-EVNE TONN	BREMSER, OPVARMNING, BELYSNING M.V. SE SIDE 6.	ANM.
1	2114	Oslo	Strømmen	1897	7,20	10,00	3	
1	2115	"	"	"	"	"	3.8.34	Innredning for potettransport.
3	8106-8108	Hmr.	"	"	"	"	3.8	
5	8109-8113	"	"	"	"	"	3.6	
5	6251-6255	Oslo	"	1898	8,70	8,50	2.3.6.15.20.35	
1	6256	"	"	"	9,52	8,00	2.3.6.15.20.35	Innredet som kjølevogner
2	6257, 6258	"	"	"	8,70	8,50	2.3.6.15.20.35	
2	6259, 6260	"	"	"	7,20	10,00	3	
1	6262	"	"	"	7,80	"	3	
8	6263-6270	"	"	"	7,20	"	3	
1	2832	"	Skabo	1899	"	"	3	
2	2833, 2835	"	"	"	"	"	3.8.34	Innredning for potettransport.
1	2837	"	"	"	"	"	3.8.34	" " "
1	2838	"	"	"	"	"	3	
1	2840	"	"	"	"	"	3.8.34	Losgjivogn, litra Re.
1	8114	Hmr.	"	"	"	"	2.3.6	— " — " "
4	8115*)-8118	"	"	"	"	"	2.3.6.20	*) 8117 er utrangert
1	8119	"	"	"	"	"	2.3.6.	
1	8120	"	"	"	"	"	2.3.6.20	
10	12151-12160	Thj.	Strømmen	1900	"	"	3	
1	10151	"	Skabo	1901	"	"	3	

fortsettes.

Gf

TYPE 1 (fortsettelse)

ANTALL	VOGN NR.	DISTRIKT	FABRIKANT	BYGGE-ÅR	EGEN-VEKT TONN	LASTE-EVNE TONN	BREMSER, OPVARMNING, BELYSNING M.V. SE SIDE 6.	ANM.
1	10152	Nrv.	Skabo	1901	7,20	10,00	3	Overført fra T. hjem. 1923. Benyttes som ~~montagevogn~~ losjivogn, litra Re.
8	10153-10160	Thj.	"	"	"	"	3	
3	3451-3453	Oslo	Eidsfoss	1905	"	"	2.3.6	
2	3454, 3455	"	"	"	8,70	8,50	2.3.6.15.20.35	Innredet som kjølevogner.
2	6272, 6273	"	"	"	7,20	10,00	3	
1	6275	"	"	"	"	"	3	
1	8139	Hmr	"	"	"	"	2.3.6.20	
1	8140	"	"	"	"	"	2.3.6	
1	8141	"	"	"	"	"	3.6	
1	8142	"	"	"	"	"	2.3.6.20	
1	8143	"	"	"	"	"	2.3.6.	
1	8144	"	"	"	"	"	2.3.6.20	
2	8145, 8146	"	"	"	"	"	3.6	
2	8147, 8148	"	"	"	"	"	2.3.6.20	
1	14059	Brg.	Strømmen	1906	"	"	1.3	Hjulsatsenes avstand fra endebjelkene: Ved bremserhuset 1850 m.m. i vognens anden ende 1350 mm.
~~12~~	6278-6285 6287	Oslo	Eidsfoss	1909	8,10	15,50	2 x) 3 5 x)	6279 innredn. for trsp. av levende fisk. x) Gelder bare 6279.
	6276 1)	"			10.7	12.0	2.3.6.8.	~~Innredning for transp av levende fisk.~~
	6286 1)	"			10.9	"	2.3.6.8.	
								1) Innredning for transp av fisk uttatt.
	6277	Oslo	Eidsfoss	1909	8.10	15,50	2.3.5	Innredning for transp. av fisk.

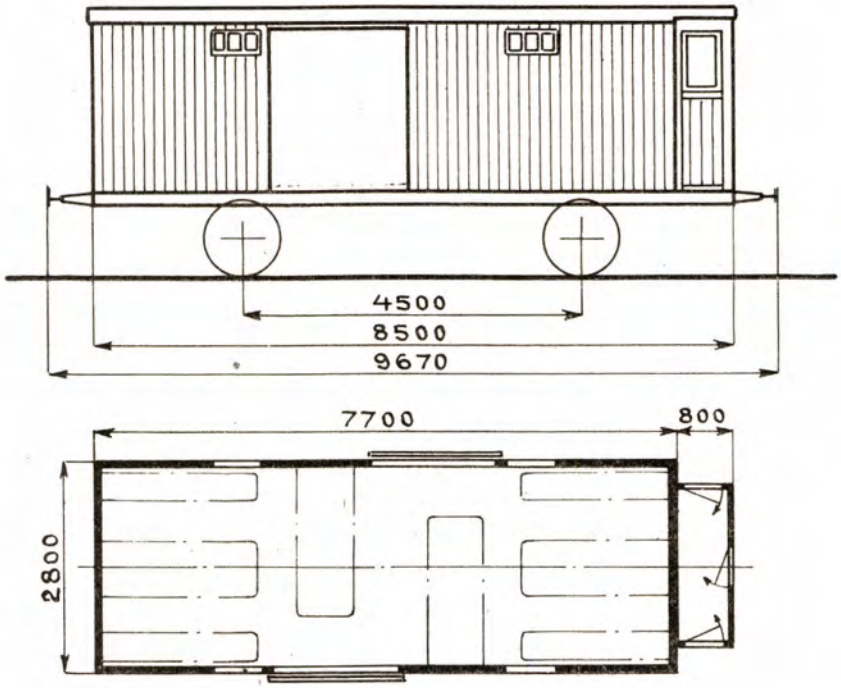

Gulvfl. 19,5 m.²
Ruminnh. 41,1 m.³

Antall mann 40.
Antall hester 8.

LUKKET GODSVOGN MED BREMSERHUS

HOVEDTEGNING: 648

ANTALL	VOGN NR.	DISTRIKT	FABRIKANT	BYGGE-ÅR	EGEN-VEKT TONN	LASTE-EVNE TONN	BREMSER, OPVARMNING, BELYSNING M.V. SE SIDE 6.	ANM.
3	13011 - 13013	Nrv.	Strømmen	1902	9,50	15,00	1w. 3. ~~19.~~ 24	
5	13016 - 13020	"	"	"	"	"	1w. 3. ~~19.~~ 24	Vg. nr. 13017 har også 1 edn. for damp-oprarmning (6).

Gf

TYPE 3

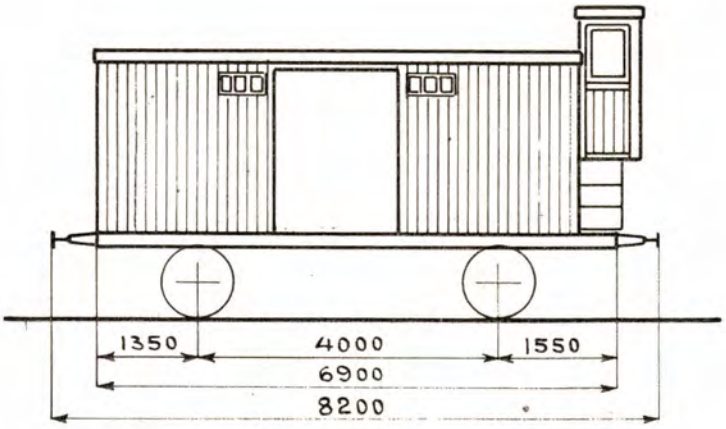

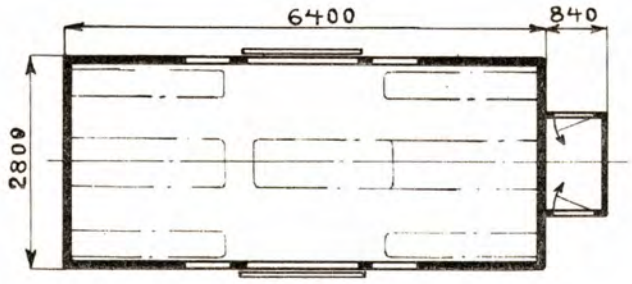

Gulvfl. 16,1 m²
Ruminnh. 34,0 m³

Antall mann 40.
Antall hester 8.

LUKKET GODSVOGN MED BREMSERHUS

HOVEDTEGNING: 376 + bremserhus[1)]

ANTALL	VOGN NR.	DISTRIKT	FABRIKANT	BYGGE-ÅR	EGEN-VEKT TONN	LASTE-EVNE TONN	BREMSER, OPVARMNING, BELYSNING M.V. SE SIDE 6.	ANM.
30	14060-14089	Brg.	Eidsfoss ~~Skabo~~	1910	7,90	9,50	1. 3. 6	
2	2052, 2053	Oslo	Skabo	1910/11	7,60	10,00	3	
3	2055-2057	"	"	"	"	"	3	
2	2059, 2060	"	"	"	"	"	3	1) Dørene i bremserhus slår utad.
5	2116-2120	"	"	"	"	"	3	
10	2841-2850	"	"	"	"	"	~~2~~. 3	
33	17051-17083	"	"	"	"	"	~~2~~. 3	
12	5666-5677	Thj.	Eidsfoss	1915	8,50	15,00	3	
7	5094-5100	Hmr.	"	1916	"	"	3	
10	14090-14099	Brg	"	"	"	"	3	
30	10161-10190	Thj.	Strømmen	1917/18	"	"	3	
10	23065-23074	Drm[2)]	Skabo	1918	"	"	3	2) Banemerke: T.P.B.
10	3161-3170	Oslo	Strømmen	1919	"	"	3	
5	6288-6292	"	"	"	"	"	3	
10	10198-10207	Thj.	"	"	"	"	3	
3	16551-16553	Drm.	"	"	"	"	3	
5	17151-17155	Oslo	"	"	"	"	3	
4	17532-17535	Thj.	"	"	"	"	3	
10	20753-20762	Drm.	"	"	"	"	3	
15	6115-6129	Oslo	"	1921	8,70	"	3	

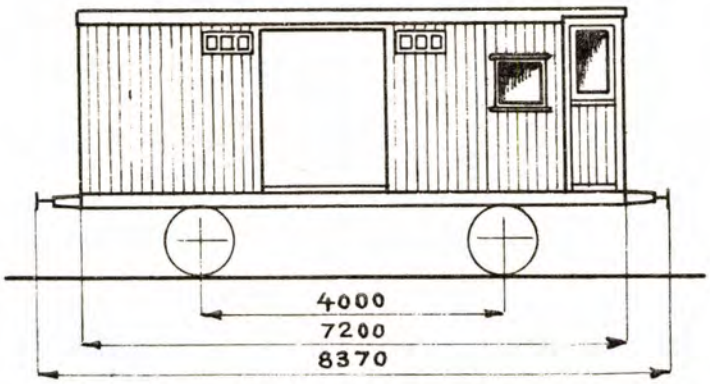

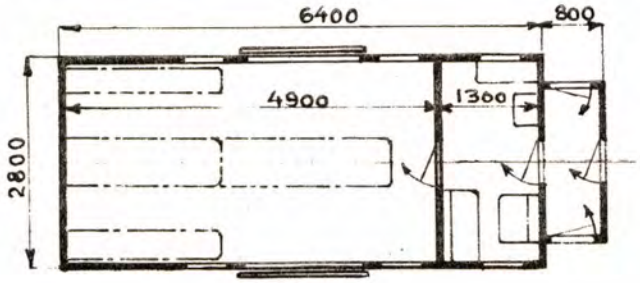

Gulvfl. 13,0 m.²
Ruminnh. 26,8 m.³

Antall mann 24
Antall hester 4

LUKKET GODSVOGN MED BREMSERHUS

HOVEDTEGNING: 376+387 [1]

ANTALL	VOGN NR.	DISTRIKT	FABRIKANT	BYGGE-ÅR	EGEN-VEKT TONN	LASTE-EVNE TONN	BREMSER, OPVARMNING, BELYSNING M.V. SE SIDE 6.	ANM.
2	2111, 2112 x)	Oslo	Strømmen	1897	x) 8,20	x) 9,50	2.3.6.8.13.34	~~x) Vg 2112 har egenvekt 15,32 t. inkls. ballast (jernb.skinner).~~ x) Vg. 2112 har egenvekt 8 t og lasteevne 9 t. Ballasten uttat.
1	2113	"	"	"	7,75	10,00	3.8.13.34	
1	6261	"	"	1898	8,00	9,00	3.8.13.34	~~x) Egenv. 15,0 t. inkl. ballast~~ Ballasten uttat.
2	2831, 2834 x)	"	Skabo	1899	x) 7,80	x) 10,00	3.8.13.34	x) 2834 har egenvekt 8.1 t. og lasteevne 9.5 t.
1	2836	"	"	"	"	"	3.8.13.34	Ombygget 1918.
1	2839 *	"	"	"	" x)	"	3.8.13.34	Tidligere Gf-type 1.
1	6271	"	Eidsfoss	1905	"	"	3.8.13.34	*) Nr. 2839 ~~innredet som losjivogn~~ har egenvekt 15,10 t. inkls. ballast (jernb.skinner).
1	6274	"	"	"	8,02	9,50	3.8.13.34	
2	14051, 14052	Brg.	Skabo	"	7,80	10,00	1.3.8.13	
5	14053-14057	"	Strømmen	1906	"	"	1.3.8.13	
1	14058	"	"	"	" x)	"	1.3.6.8.13	Verktøivogn, litra R. x) Egenv. 13,4 t. inkl. utstyr.

[1] Endel av godsrummet innredet som konduktørrum.

Gf

TYPE 5

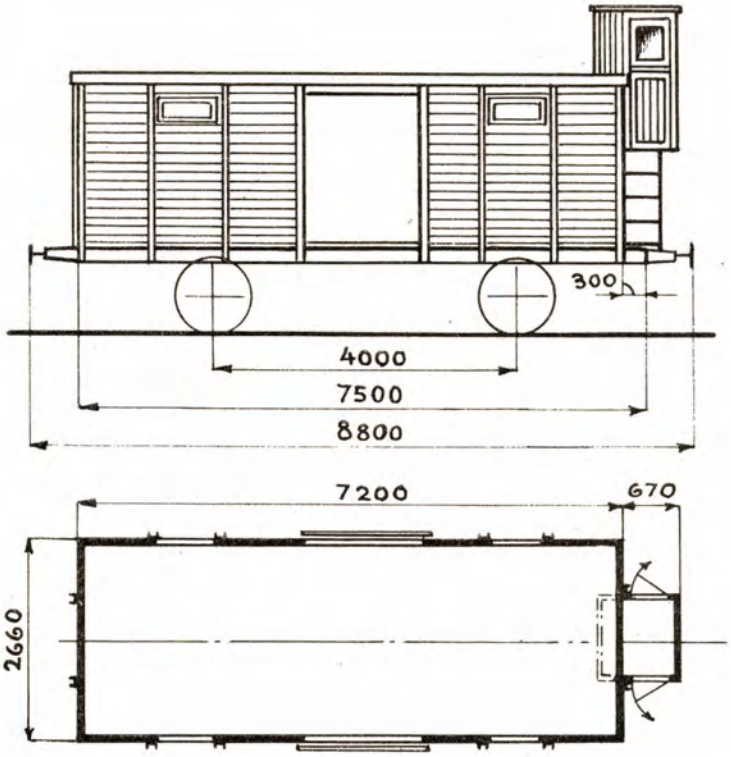

Gulvfl. 18,6 m.²
Ruminnh. 37,9 m.³

LUKKET GODSVOGN MED BREMSERHUS HOVEDTEGNING:

ANTALL	VOGN NR.	DISTRIKT	FABRIKANT	BYGGE-ÅR	EGEN-VEKT TONN	LASTE-EVNE TONN	BREMSER, OPVARMNING, BELYSNING M.V. SE SIDE 6.	ANM.
12	31001 x) - 31012	Oslo			9,00 9,3 y)	12,50 14,5 y)	3. 24	y) Gjelder vg 31004. 31005 Bremselin ~~avskaff~~ ~~31005 omg. tbl~~ Litra forandret til G
1	32024	"			" 9,2 y)	14,0 y)	3. 24	Innkjøpt fra Tyskland 1915.
								xx) Gjelder vg. 31011

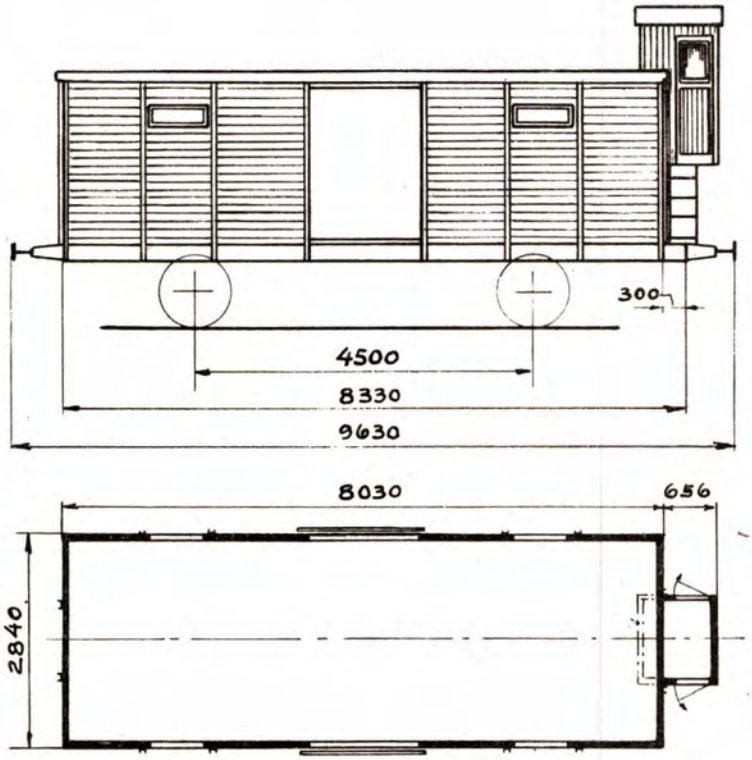

Gulvfl. 21,8 m².
Ruminnh. 44,5 m³.

LUKKET GODSVOGN MED BREMSERHUS

HOVEDTEGNING:

ANTALL	VOGN NR.	DISTRIKT	FABRIKANT	BYGGE-ÅR	EGEN-VEKT TONN	LASTE-EVNE TONN	BREMSER, OPVARMNING, BELYSNING M.V. SE SIDE 6.	ANM.
4	~~32122~~	Oslo			9,87	14,00	3.24	Innkjøpt fra Tyskland 1915. Ombygget til Rl. type 1.

TYPE 1

Gfo

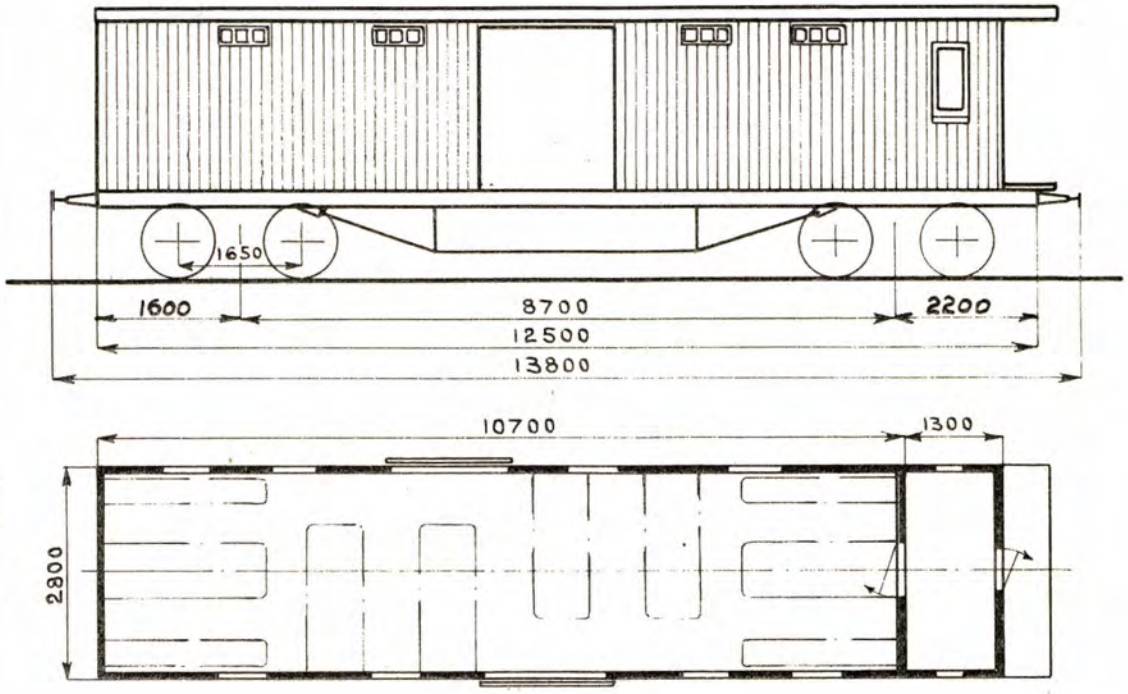

Gulvfl. 27,3 m.²
Ruminnh. 57,8 m.³

Antall mann 64.
Antall hester 8.

LUKKET BOGIEGODSVOGN

HOVEDTEGNING: 770

ANTALL	VOGN NR.	DISTRIKT	FABRIKANT	BYGGE-ÅR	EGEN-VEKT TONN	LASTE-EVNE TONN	BREMSER, OPVARMNING, BELYSNING M.V. SE SIDE 6.	ANM.
~~4~~	~~6201[x)]-6204~~	~~Oslo~~	~~Strømmen~~	~~1905~~	~~14,30[x)]~~	~~21,00~~	~~3. 8. 34~~	omb. til Gfo type 5
8	14100[x)]-14107	Brg.	"	1916	15,80[x)]	20,00[x)]	1. 3. 6. 8. 13	Bogiehjulsland 1600 m/m. ~~x) 6201 - egenvekt 32,0 inkl. ballast~~ ~~6202 " 27,0 " "~~ ~~6204 " 21,0 " "~~ x) 14101 har egenvekt 22,9 og lasteevne 12. t. Incl. ballast.
~~1~~	~~6205~~	~~Oslo~~	~~"~~	~~1917~~	~~21,20~~	~~20,50~~	~~3. 8. 13. 34~~	ombyg. til Gfo type 5
~~1~~	~~6206~~	~~"~~	~~"~~	~~"~~	~~27,00~~	~~20,00~~	~~3. 8. 13. 34~~	
~~4~~	~~6207~~	~~"~~	~~"~~	~~"~~	~~15,17~~	~~20,50~~	~~3. 8. 13. 34~~	
~~1~~	~~6208~~	~~"~~	~~"~~	~~"~~	~~14,99~~	~~"~~	~~3. 8. 13. 34~~	omb. til Gfo type 5
1	12181	Thj.	"	"	15,50	20,00	2:3. 6. 8. 13	
2	12182, 12183	"	"	"	"	"	2. 3. 8. 13	
4	10191 - 10194	"	"	"	"	"	2. 3. 6. 8. 13	
~~2~~	~~6209, 6210~~	~~Oslo~~	~~"~~	~~1918~~	~~22,4[1)] 22,1[2)]~~	~~"~~	~~3. 8. 13. 34~~	1) 6209 2) 6210. ombyg. til Gfo type 5
~~64~~	15253[x)]-15256	Drm.	"	"	" [x)]	"	3. 8. 13	15251 og 15252 er ombygget til Gfo type 5 x) 15255 og 15256 har egenv. h.hv.vis 20,9 og 20,8 t. inkl. ballast. 15256 Omb til Gfo type 5 ~~x) 15253 har egenv. 19,7 t. inkl. ballast~~
1	15257	"	"	1919	19,7	14.5	3. 8. 13	
3	10195 - 10197	Thj.	"	"	15.50	20.00	2. 3. 6. 8. 13	x) 15255 ombyg til Gfo type 5 x) 15256 har egenvekt 20.8 og lasteevne 14 t.
4	20763 - 20766	Drm.	"	"	"	"	3. 8. 13	
~~1~~	~~23080~~	"[1)]	"	"	"	"	~~3. 8. 13~~	1) Banemerke: T.P.B omb til Gfo type 5

Gfo

TYPE 2

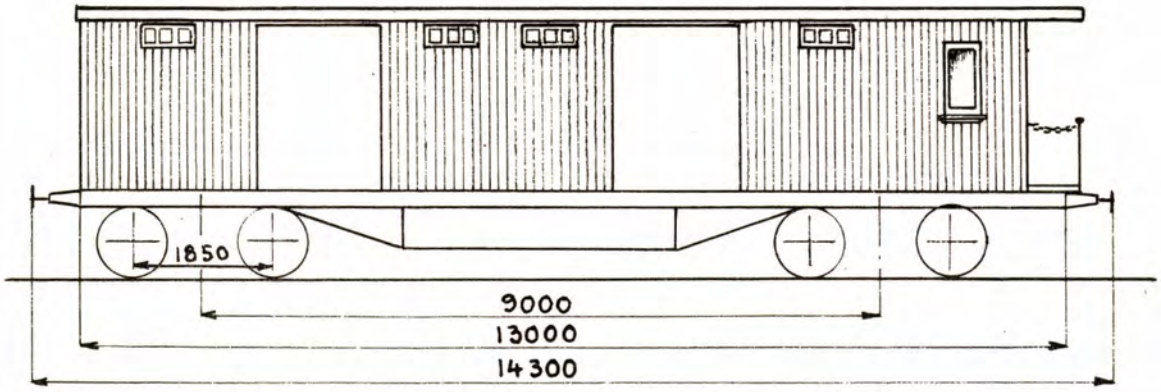

Gulvfl. 28,4 m.²
Ruminnh. 60,4 m.³

Antall mann 64
Antall hester 12

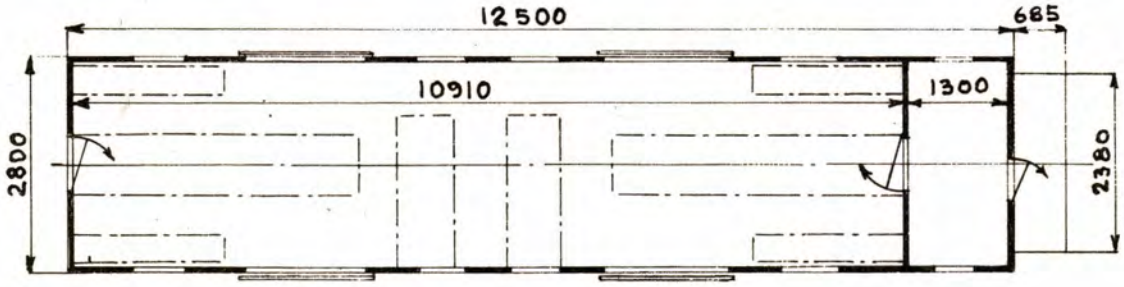

LUKKET BOGIEGODSVOGN

HOVEDTEGNING: 2633

ANTALL	VOGN NR.	DISTRIKT	FABRIKANT	BYGGE-ÅR	EGEN-VEKT TONN	LASTE-EVNE TONN	BREMSER, OPVARMNING, BELYSNING M.V. SE SIDE 6.	ANM.
10	3335 x) - 3344	Oslo	Skabo	1923	17,30 x)	18,50	1. 3. 6. 8. 13. 34	x) 3340 og 3343 har egenv. hhvis 26,6 og 9,5 tonn inkl. ballast.
5	5149 - 5153	Hmr.	"	"	"	"	1. 3. 6. 8. 13. 34	3344 har egenvekt 17,3 ~~inkl. ballast~~. last 18 t.
~~15~~	5701 - 5710	Thj.	"	"	"	"	1. 3. 6. 8. 13. 34	3343 " 27,0 last. 8 tonn inkl. ballast
+	~~14128~~	Brg.	"	"	17,83	18,00	1. 3. 6. 8. 13. 34	5713-5715 omb. til Gfo type 4
~~15~~	~~14129~~ 14131 - 14135	"	"	"	17,30	18,50	1. 3. 6. 8. 13. 34	14128 omb. til Gfo type 4
1	14136	"	"	"	17,77	18,00	1. 3. 6. 8. 13. 34	14129 " " " " 4
1	14137	"	"	"	17,30	18,50	1. 3. 6. 8. 13. 34	14130 " " " " 4
1	5711	Thm.	"	"	26,4 x)	8,5	1. 3. 6. 8. 13. 34	x) Inkl. ballast.
1	5712	"	"	"	27,0 x)	8,0	1. 3. 6. 8. 13. 34	

TYPE 3

Gfo

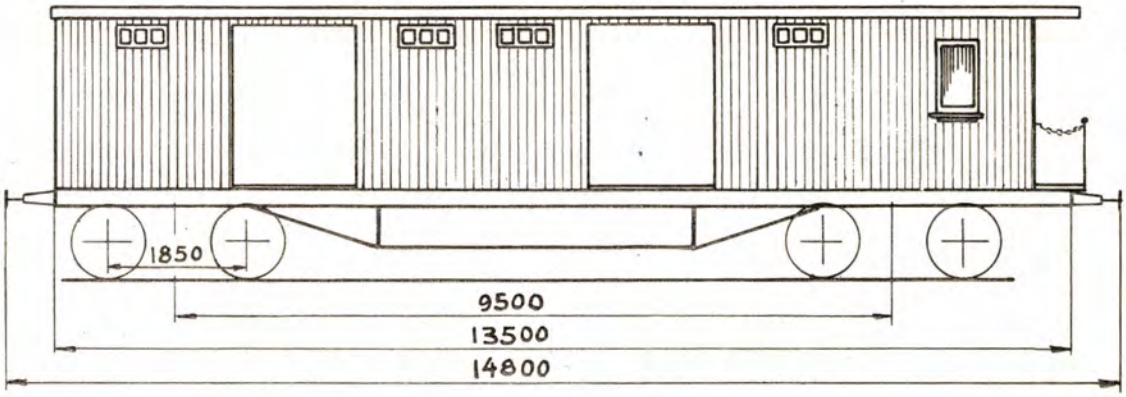

Gulvfl. 28,4 m²
Ruminnh. 60,4 m³

Antal mann 64
Antal hester 12

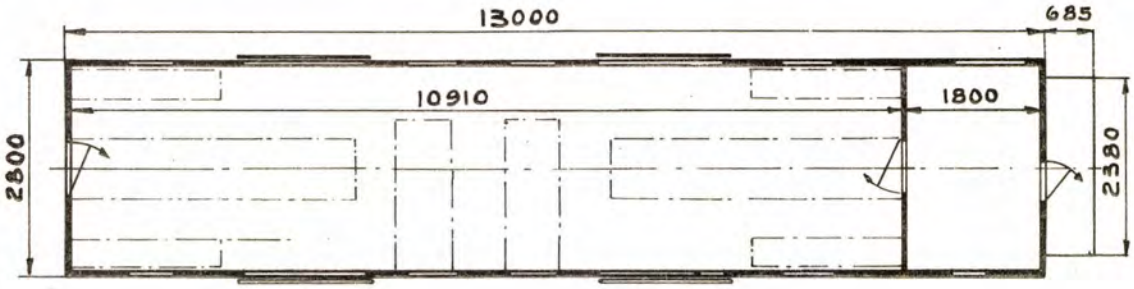

LUKKET BOGIEGODSVOGN

HOVEDTEGNING: 2898

ANTALL	VOGN NR.	DISTRIKT	FABRIKANT	BYGGE-ÅR	EGEN-VEKT TONN	LASTE-EVNE TONN	BREMSER, OPVARMNING, BELYSNING M.V. SE SIDE 6.	ANM.
10	3395 – 3404	Oslo	Strømmen	1925	18.0 x)	17.5 x)	1. 3. 6. 8. 13. 34	x) Av vognene har nr. 3398 vognvekt = 21.9 t. inkl. ballast. last 13 t.
8	15375 – 15382	Drm.	"	"	30.0 x) 2)	5.9 2)	1. 3. 6. 8. 13. 24. x) Inel. Ballast	" 3400 " 25.7 " " " " 9.5
12	10233 – 10244	Thj.	"	"	18.0	17.5	1. 3. 6. 8. 13. 24	" 3402 " 21.9 " " " " 13.0
10	14138 – 14147	Brg.	"	1926	"	"	1. 3. 6. 8. 13. 24	~~" 15377 " 23.3 " " " " 11.0~~
1	3405	Oslo	Skabo	1928	27.0	8.0	1. 3. 6. 8. 13. 24	~~" 15379 " 25.7 " " " " 9.5~~
3	3406 – 3408	"	"	1929	"	"	1. 3. 6. 8. 13. 24	~~" 15381 " 26.9 " " " " 8.0~~
1	3409	"	"	"	17.8	17.7	1. 3. 6. 8. 13. 24	" 15182 " 29.6 " " " " 5.5
5	15403, 15404	Drm.	Eidsfoss	1932	30.0 x)	10.0	1. 3. 6. 8. 13. 34.	" 3397 " 27.0 " " " last 8.5 t.
	15405	"	"	"	28.5 x)	6.5	1. 3. 6. 8. 13. 34.	" 10235 " 23.6 " " " " 11.5 t.
	15406, 15407	"	"	"	17.7	16.5	1. 3. 6. 8. 13. 34.	3405-3408 " 27.0 " " " " 8 t.
								x) Inkl. ballast
								x) Inkl. ballast.
								2) 15382 vognvekt 18.0 Last 17.5 ~~tonn~~ (17.5)

TYPE 4

Gfo

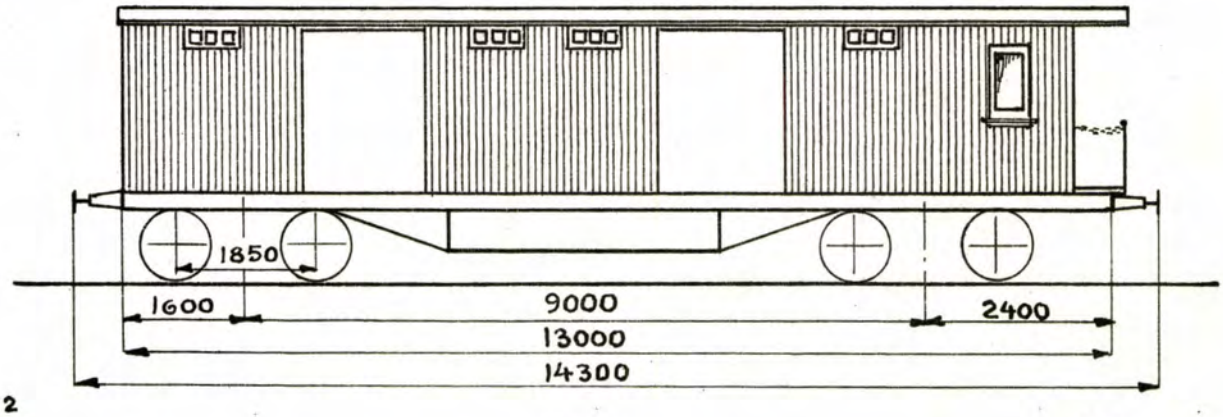

Gulvfl. 27,1 m²
Ruminnh. 57,6 m³

Antall mann 60
Antall hester 8

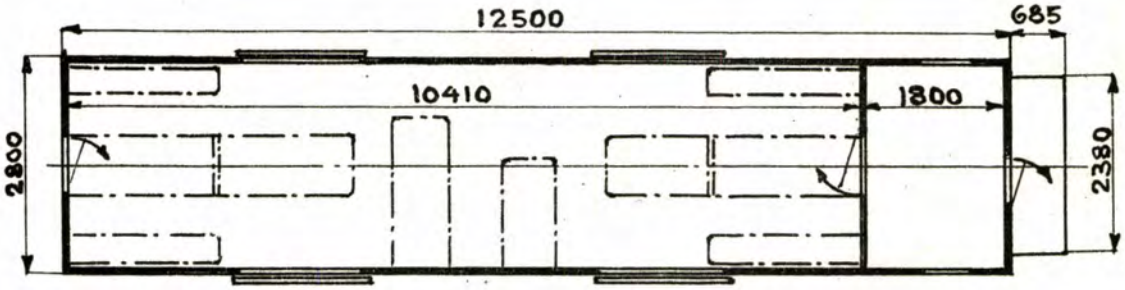

LUKKET BOGGIGODSVOGN

HOVEDTEGNING: 2633

ANTALL	VOGN NR.	DISTRIKT	FABRIKANT	BYGGE-ÅR	EGEN-VEKT TONN	LASTE-EVNE TONN	BREMSER, OPVARMNING BELYSNING M.V. SE SIDE 6	ANM.
1	14128	Brg.	Skabo	1923	~~17,3~~ 27,0 *)	18,0	1.3.6.8.13.34	Tidl. Gfo, type 2 *) Inel. ballast.
1	14129	"	"	"	17,3	"	1.3.6.8.13.34	Omb. Brg. distrikt 1929.
1	14130	"	"	"	27,0 *)	"	1.3.6.8.13.34	do. do. 1930
3	5713 - 5715	Thm	Thm omb. distr.	1931	17.3	18.0	1.3.6.8.13.34	" Thm 1931 tidl. type 2

Ajour pr. 1/7 29.

TYPE 5

Gfo

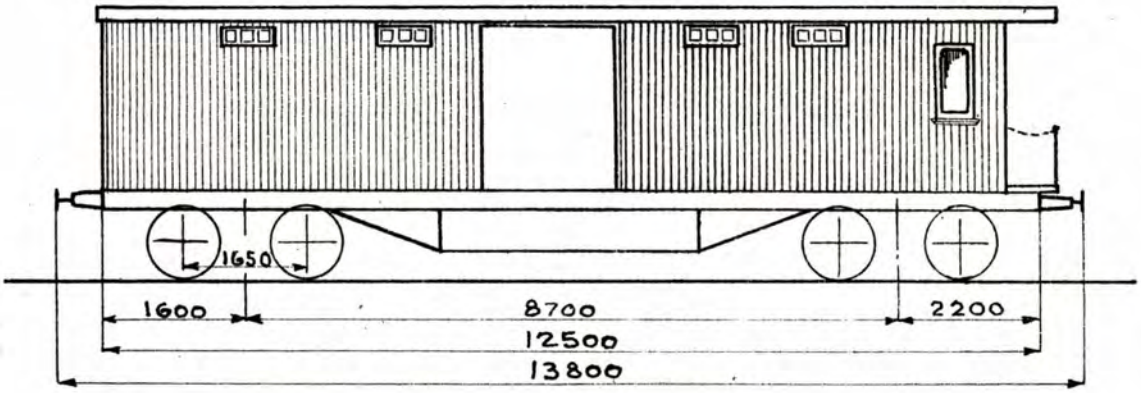

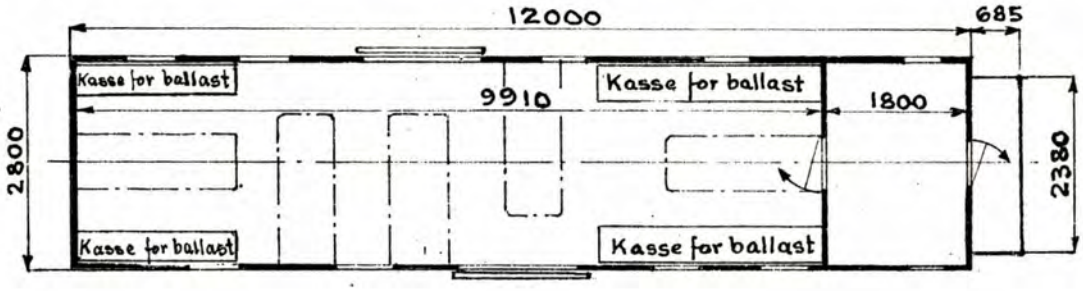

Gulvfl. 25,8 m.²
Ruminnh. 56,8 m.³
Antall mann 54

LUKKET BOGGIGODSVOGN

HOVEDTEGNING: 770 [1]

ANTALL	VOGN NR.	DISTRIKT	FABRIKANT	BYGGE-ÅR	EGEN-VEKT TONN	LASTE-EVNE TONN	BREMSER, OPVARMNING BELYSNING M.V. SE SIDE 6	ANM.
1	15251	Drm.	Strömmen	1918	25,4	10,0	2.3.6.8.13	Tidl. Gfo, type 1.
1	15252	"	"	"	"	"	2.3.6.8.13	Omb. Drm. distrikt 1930.
5	6201	Oslo			32,0 x)	3.0	3.8.13.34.	
	6202	Oslo			27.0 x)	8.0	3. 8. 13. 34.	
	6203	✓			16.0	19.0	3. 8. 13. 34.	Omb. til Rlo for Brg distr.
	6204	✓			21.8 x)	13.0	3. 8. 13. 34.	Tidl. Gfo type 1
	6205	✓			21.2 x)	13.5	3. 8. 13. 34	Ombyg. i Oslo 1932
	6206	✓			27.0 x)	8.0	3. 8. 13. 34.	x) Inkl ballast
	6207	✓			21.5 x)	13.0	3. 8. 13. 34.	
	6209	✓			22.4 x)	12.5	3. 8. 13. 34.	
	6210	✓			22.1 x)	13.0	3.8. 13. 34	
1	15255	Drm.			30,0 x)	5.0	3.8. 13. —	x) Innk. ballast. Tidl. Gfo 1. ombygg. Drm 1932
1	6208	Oslo			15.4	20.0	3 8 13 34	Tidl. Gfo type 1 omb. Oslo 1933
1	23080	Drm.			15.5	" "	3 8 13	
1	15256	"	Omb. Drm	1934	30.0 x)	5.0	3 8 13	Tidl. Gfo type 1. x) Inkl. ballast

Ajour pr. 1/7 30.

[1] Med forandring efter tegn. D. 2818.

TYPE 1 utgår.

Gl

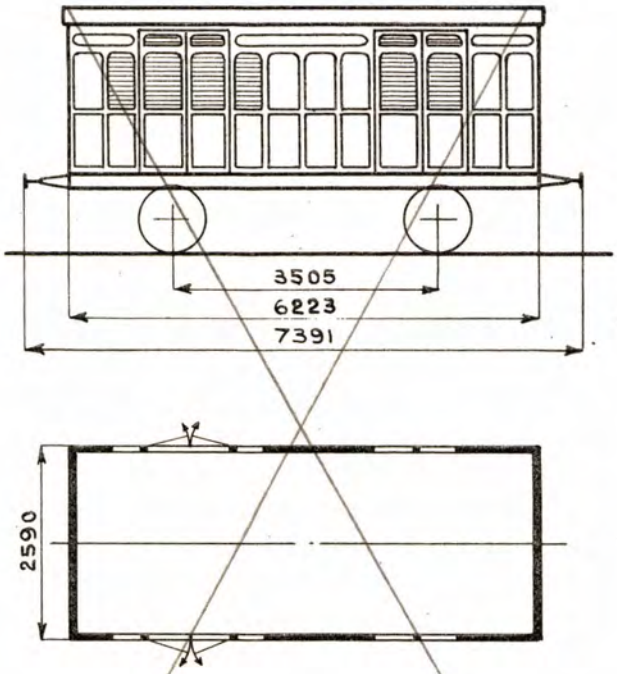

LIKTRANSPORTVOGN [1]

HOVEDTEGNING:

ANTALL	VOGN NR.	DISTRIKT	FABRIKANT	BYGGE-ÅR	EGEN-VEKT TONN	LASTE-EVNE TONN	BREMSER, OPVARMNING, BELYSNING M.V. SE SIDE 6.	ANM.
1	496	Oslo	Atlas	1878	7,20		1. 6.	Ombygget i Oslo distrikt 1907. utrangert.

[1] Oprindelig D-vogn efter anleggstegn: Smålenenes jernbane nr. 167.

TYPE 2

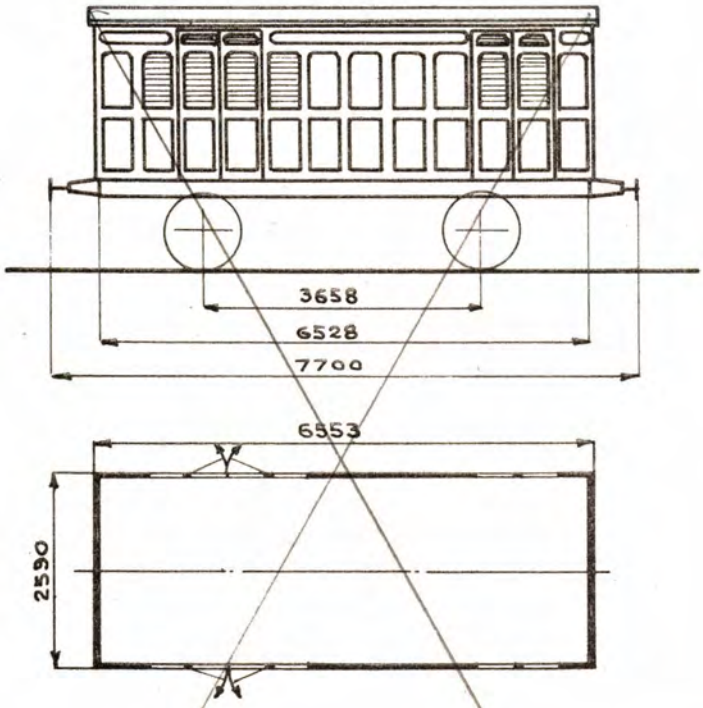

LIKTRANSPORTVOGN [1]

HOVEDTEGNING:

ANTALL	VOGN NR.	DISTRIKT	FABRIKANT	BYGGE-ÅR	EGEN-VEKT TONN	LASTE-EVNE TONN	BREMSER, OPVARMNING, BELYSNING M.V. SE SIDE 6.	ANM.
1	370	Oslo	Atlas	1878	7,60		1. 6	Ombygget i Oslo distrikt 1918. Utrangert.

[1] Oprindelig C-vogn efter anleggstegn: Smålenenes jernbane nr. 124.

TYPE 4

Gl

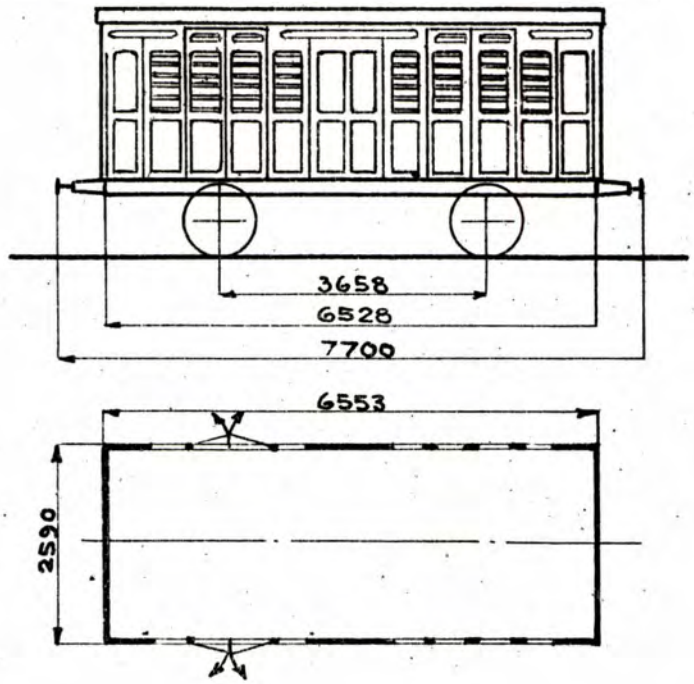

LIKTRANSPORTVOGN[1] HOVEDTEGNING:

ANTALL	VOGN NR.	DISTRIKT	FABRIKANT	BYGGE ÅR	EGEN-VEKT TONN	LASTE-EVNE TONN	BREMSER OPVARMNING BELYSNING M.V. SE SIDE 6	ANM.
1	16592	Drm.			8,0		2,6	Tidl. C nr. 525 og 531, type 1. Omb. Drm. distr. 1929.
1	16593	"			"		2,6	

Ajour pr. 1/7 30.

[1] Oprindelig C-vogn efter anleggstegn: Smålenenes jernbane nr. 124.

TYPE 5

Gl

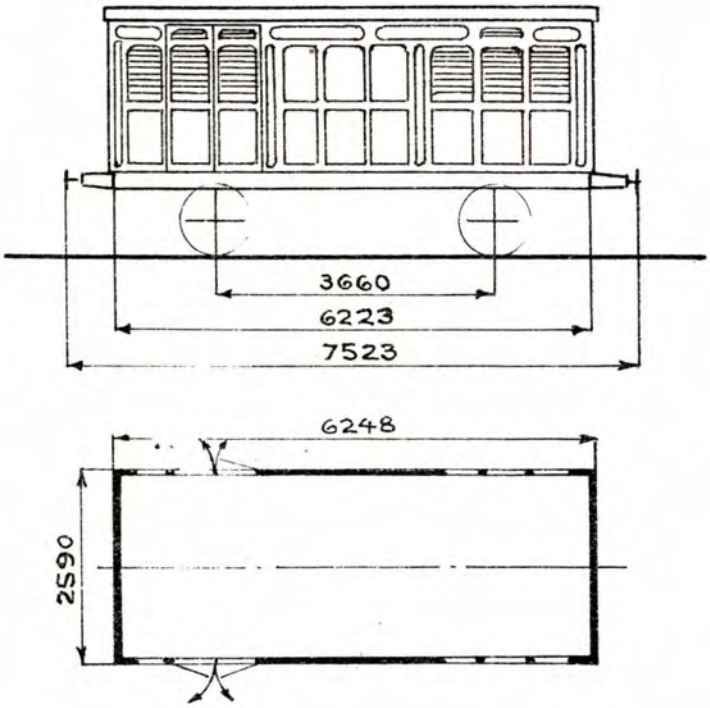

LIKTRANSPORTVOGN [1] HOVEDTEGNING:

ANTALL	VOGN NR.	DISTRIKT	FABRIKANT	BYGGE ÅR	EGEN-VEKT TONN	LASTE-EVNE TONN	BREMSER, OPVARMNING BELYSNING M.V. SE SIDE 6	ANM.
1	4959	Oslo	Atlas		~~7.8~~ 12.5 [1]		2.3.6.15	Tidl. B nr. 276 og 277, type 1. Omb. Oslo distr. 1930.
1	4960	"	"		12.5 [1]		2.3.6.15	[1] Incl. ballast.

Ajour pr. 1/7 30.

[1] Oprindelig B-vogn efter anleggstegn. Smålenenes jernbane nr. 123.

TYPE 2

Gv

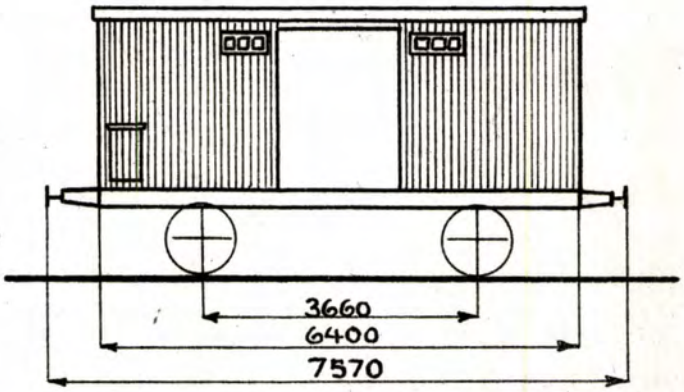

Gulvfl. 16,1 m.²
Ruminnh. 34,0 m.³

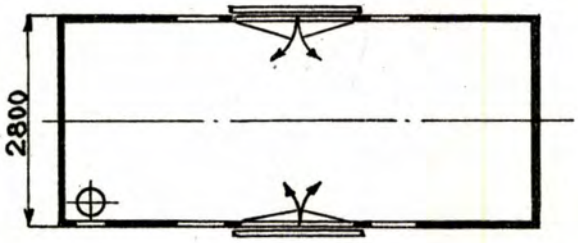

LUKKET GODSVOGN [VARMEVOGN] HOVEDTEGNING: 376 ¹)

ANTALL	VOGN NR.	DISTRIKT	FABRIKANT	BYGGE-ÅR	EGEN-VEKT TONN	LASTE-EVNE TONN	BREMSER, OPVARMNING BELYSNING M.V. SE SIDE 6	ANM.
2	1232, 1233	Oslo	Strömmen	1910	8,6	9,0	1.6.8.21	Tidl. Gv, type 1 i fortegn. over materiell overtatt med Hovedbanen. Forandret Oslo distrikt 1928.
8	1234–1241	"	H.B. verksted	1912	"	"	1.6.8.21	
2	~~9236~~, 9237	Brg.	Skabo	1909	"	"	1.8.21 x)	x) vedk. 9237 omm. til G, type 5
2	9239, 9245	"	"	"	"	"	1.8.21 x)	Tidl. G, type 5. Forandret Brg distrikt 1929.
1	9250	"	"	"	"	"	1.8.21	9237 og 9239 er kjøkkenvogner for telegrafarbeidere.

¹) Vedk ikke 9245, ovnen er uttat. Går tilbake til G type 5.

Ajour pr. 1/7 29.

¹) Forandret efter tegn. D. 2136.

TYPE I

H

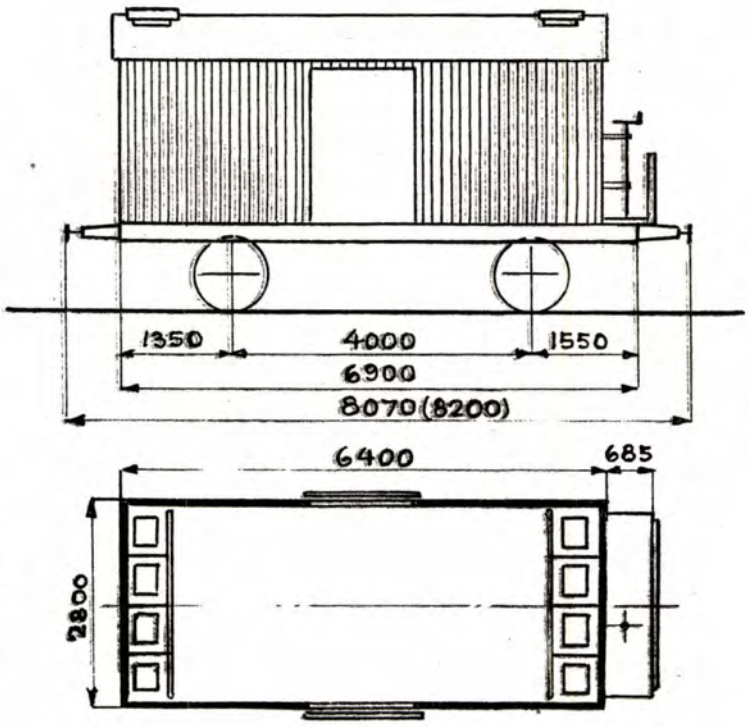

ved ny vognkasse:

Gulvfl. 13,0 m.²
Ruminnh. 26,6 m.³

ved vognkasse bibeholdt:

Gulvfl. 12,9 m.²
Ruminnh. 23,0 m.³

Vogn 3540 og 5591 har gulvflate 12,8 m² og ruminnh. 26,2 m³.

KJØLEVOGN MED BREMSERPLATTFORM HOVEDTEGNING: 1218.x)

ANTALL	VOGN NR.	DISTRIKT	FABRIKANT	BYGGE-ÅR	EGEN-VEKT TONN	LASTE-EVNE TONN	BREMSER, OPVARMNING BELYSNING M.V. SE SIDE 6	ANM.
1	5550	Hmr.	Strömmen	1911	12,6 y)	10,0 y)	1.1kk 3.6.20.35	Tidl. Hf, type 1. Omb. Drm. distrikt 19 30/31. Ny vognkasse.
7	14960, 14961, 14974, 14975, 14977, 14991, 14994	Brg.	Skabo	"	"	"	1.1kk.3.6.20.35	
2	5547, 5560	Hmr.	Strömmen	"	"	"	1.1kk. 3.6.20.35	Tidl. Hf, type 1. Omb. Drm. distrikt 1931. Vognkasse bibeholdt. x) Vedk. ikke 14973
1	10056	Thm.	Eidsfos	"	"	"	1.1kk. 3.6.20.35	
8	14968, 14973 x), 14982, 14984, 14985, 14987, 14990, 14992	Brg.	Skabo	"	"	"	1.1kk.3.6.20 x).35	
3	5536. 5538, 5549,	Hmr.			12,6 x)	10.0 x)	1. 1kk. 3.6.20.35.	Tidl. Hf type 1 x) Ekskl. vekt av is = 1.3 tonn Nr. 5536, 10046, 14965 har nye vognkasser.
					" x)	" x)	1. 1kk. 3. 6. 20. 35	
1	10046				" x)	" x)	1. 1kk. 3. 6. 20. 35	
1	14965				" x)	" x)	1. 1kk. 3. 6. 20. 35.	
2	10045, 10055	Oslo			13.2	9.0	1. 1kk. 3. 6. 35	Tidl. Hf. type 1. omb Drm 1932
1	3540	"			13,0	9.0	1.1kk. 3. 6. 35	" " " 2. " Oslo 1933
1	5591	Hmr.			14.1	85		
1	5552	"	Omb Drm	1933/34	13.3	9.5	1. 1kk 3 6 20 35	Tidl Hf. type 1 } Nye vognkasser ~~Gulvflate 12,8 m²~~ ~~Ruminnh. 26,2~~ "
1	5557	"	"	"	"	"	1 1kk 3. 6. 35	
2	14958, 14966	Brg.	"	"	12.4	"	1 1kk 3 6 35	
1	14979	"	"	"	"	"	1 1kk 3 6 35	
2	14993, 14996	"	"	"	"	"	1 1kk 3. 6. 35	
2	3549, 3549	Oslo	Oslo distr	1933/34	13.0	8.0	1 1kk 3 6 35	Tidl Hf type 2. Gulvflate 12,8 m² Ruminh. 26,2 m³
1	5572	Hmr.	"	"	13.7	8.5	1.1kk 3 6 35	

TYPE 1

Hf

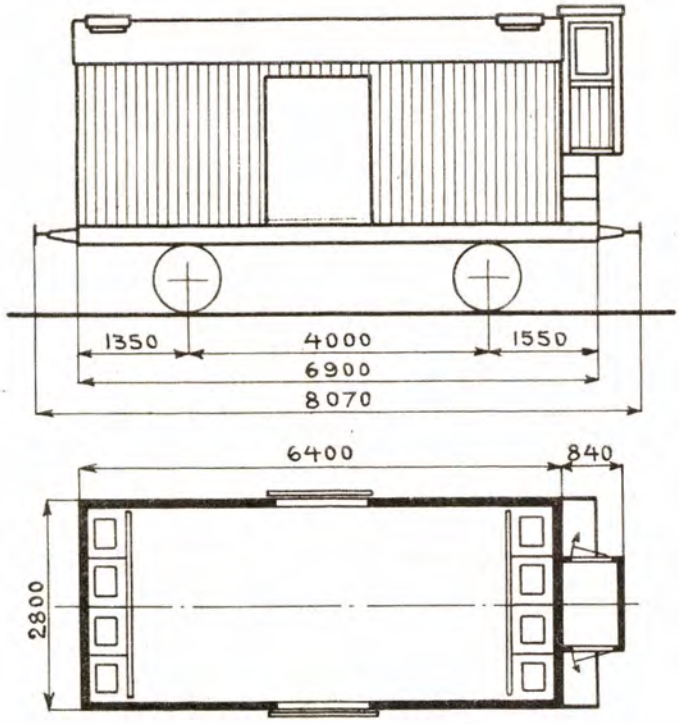

Gulvfl. 12,9 m.²
Ruminnh. 23,0 m.³

KJØLEVOGN MED BREMSERHUS

HOVEDTEGNING: 1218

ANTALL	VOGN NR.	DISTRIKT	FABRIKANT	BYGGE-ÅR	EGEN-VEKT TONN	LASTE-EVNE TONN	BREMSER, OPVARMNING, BELYSNING M.V. SE SIDE 6.	ANM.
6	5528 - 5533	Hmr.	Strømmen	1911	12,40 1)	10,00 1)	1 KK. 1 Y 3. 6. ~~15.~~ 20. 35	
1	5534	"	"	"	13,79 1)	8,70 1)	1 KK. 1 Y 3. 6. ~~15.~~ 20. 35	5561 - 5568 har bremser etc. / 1 KK. 3. 6. 20. 35
31	5535 3) - 5565	"	"	"	12,40 1)	10,00 1)	1 KK 8 1. 3. 6. 15. 5) 20. 6) 35	5551 - 5559 har bremser etc. / 1 KK. 3. 6. 20. 35
5	5566 - 5570	"	Skabo	"	"	"	1 KK 1 Y 3. 6. ~~15.~~ 20. 35	5535 - 5550 har bremser etc. / 1 KK. 3. 6. 20. 35
4	10041 - 10044	Thj.	Eidsfoss	"	"	"	1. 3. 6. 15. 20. 35	3) 5550, 5547, og 5560 ombygget til H. type I. + 5552, 5557 ~~disse vogner har bremser etc. / 1 KK. 3. 6. 20. 35.~~ 5536, 5538, 5549 omb. til H. type I.
1	10045	"	"	"	13,42 1)	9,20 1)	1. 3. 6. 15. 20. 35	10 vogner (nr. 10045, 10046, 10048 — 10055) er utlånt til Oslo og midlertidig påmalt distr. merket „Oslo".
13	10046 1) 2) - 10058	"	"	"	12,40 1)	10,00 1)	1 KK 2) 1 Y 3. 6. 15. 8) 20. 35	1) 10053 har bremser etc. / 1 KK. 3. 6. 20. 35
40	14957 3) - 14996	Brg.	Skabo	"	"	"	1 KK 1 Y 3. 6. ~~15.~~ 20. 35	2) 10056 omb. til H. type I. + 10046 + 10045, 10055 ~~10052 og 10056 har bremser etc.~~ 3) 14960, 14961, 14968, 14973, 14974, 14975, 14977 14982, 14984, 14985, 14987, 14990, 14991, 14992, ~~14993~~ og 14994 ombygget til H. type I. ~~14956~~, 14995, ~~14996, 14998~~ har bremser etc. / 3. 6. 15 20. 35 14965 omb. til H. I omb. til H. type I: 14958, 14966, 14979, 14993, 14996

4) Vedkommer kun 5548 og 5553
5) — " — ikke " " "
6) — " — — " — 5553

7) vedk. kun 10052 og 10058
8) " ikke 10052 og 10058

1) Eksklusive vekt av is (1,3 tonn).

TYPE 2

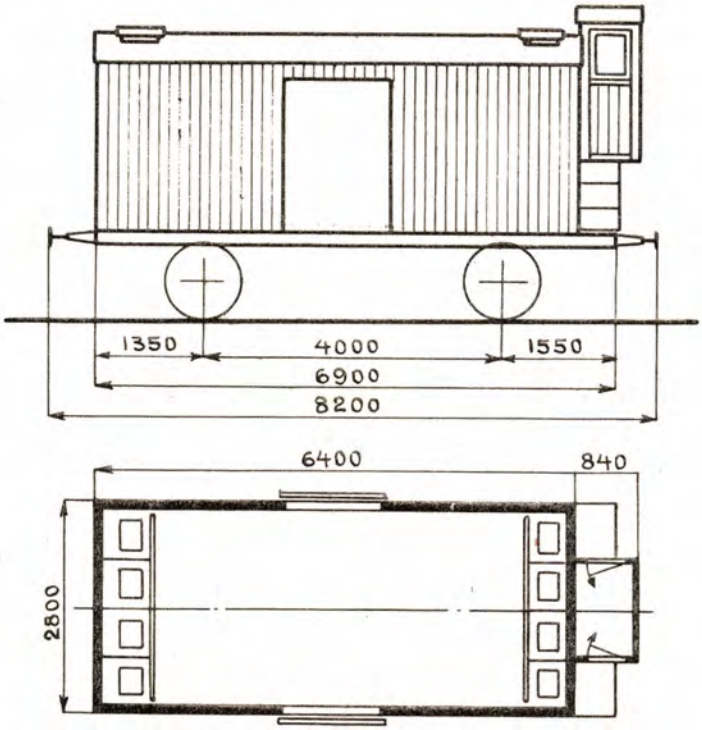

Gulvfl. 12,8 m.^{2}
Ruminnh. 26,2 m.^{3}

KJØLEVOGN MED BREMSERHUS

HOVEDTEGNING: 1504

ANTALL	VOGN NR.	DISTRIKT	FABRIKANT	BYGGE-ÅR	EGEN-VEKT TONN	LASTE-EVNE TONN	BREMSER, OPVARMNING, BELYSNING M.V. SE SIDE 6.	ANM.
1	3433	Oslo	Strømmen	1914	12,60 1)	10,00 1)	1 IKK. Y 3. 6.8. ~~15.~~ 20.35	
1	3434	"	"	"	"	"	1 IKK. Y 3. 6. ~~15.~~ 20.35	
1	3435	"	"	"	"	"	1 IKK. Y 3. 6.8. ~~15.~~ 20.35	
1	3436	"	"	"	12,95 1)	9,40 1)	1 IKK. Y 3. 6.8. ~~15.~~ 20. ~~35~~	
2	3437, 3438	"	"	"	12,60 1)	10,00 1)	1 IKK. Y 3. 6.8. ~~15.~~ 20. 35	Vedh. kun 3438
4	3439-3442	"	"	"	"	"	1 IKK. Y 3. 6.8. ~~15.~~ 20.35	Vg. 3440 har ikke 1KK. men 15.
1	3443	"	"	"	"	"	1 IKK. Y 3. 6. ~~15.~~ 20.35	
1	3444	"	"	"	12,97 1)	9,60 1)	1 IKK. Y 3. 6.8. ~~15.~~ 20.35	
1	3445	"	"	"	12,60 1)	10,00 1)	1 IKK. Y 3. 6. ~~15.~~ 20.35	
3	3446-3448	"	"	"	"	"	1 IKK. Y 3. 6.8. ~~15.~~ 20.35	
1	~~3449~~	"	"	"	"	"	1 IKK. Y 3. 6. ~~15.~~ 20.35	Omb. til H. type 1.
1	3450	"	"	"	"	"	1 IKK. Y 3. 6.8. ~~15.~~ 20.35	
2	3456, 3457	"	"	"	"	"	1 IKK. Y 3. 6.8. ~~15.~~ 20.35	
1	3468	"	Eidsfoss	"	"	"	1 IKK. Y 3. 6.8. ~~15.~~ 20.35	
2	3469, 3470	"	"	"	"	"	1 IKK. Y 3. 6. ~~15.~~ 20.35	
2	3534, 3535	"	"	"	"	"	1 IKK. Y 3. 6.8. ~~15.~~ 20.35	
1	3536	"	"	"	"	"	1 IKK. Y 3. 6. ~~15.~~ 20.35	
1	3537	"	"	"	"	"	1 IKK. Y 3. 6.8. ~~15.~~ 20.35	
1	3538	"	"	"	"	"	1 IKK. Y 3. 6. ~~15.~~ 20.35	
1	3539	"	"	"	"	"	1 IKK. Y 3. 6.8. ~~15.~~ 20.35	
~~1~~	~~3540~~	~~"~~	~~"~~	~~"~~	~~"~~	~~"~~	~~1 IKK. Y 3. 6. 15. 20.35~~	Omb. til H. type 1.

1) Eksklusive vekt av is (1,3 tonn).

fortsettes.

TYPE 2 (fortsettelse)

Hf

ANTALL	VOGN NR.	DISTRIKT	FABRIKANT	BYGGE-ÅR	EGEN-VEKT TONN	LASTE-EVNE TONN	BREMSER, OPVARMNING, BELYSNING M.V. SE SIDE 6	ANM.
1	3541	Oslo	Eidsfoss	1914	12,60 [1]	10,00 [1]	1 KK. V3. 6. 8. ~~15~~. 20. 35	
1	3542	"	"	"	"	"	1 KK. V3. 6. ~~15~~. 20. 35	
2	3543, 3544	"	"	"	"	"	1 KK. V3. 6. 8. ~~15~~. 20. 35	
1	3545	"	"	"	"	"	1 KK. V3. 6. ~~15~~. 20. 35	
2	3546, 3747	"	"	"	"	"	1 KK. V3. 6. 8. ~~15~~. 20. 35	
2	3548, ~~3549~~	"	"	"	"	"	1 KK. V3. 6. ~~15~~. 20. 35	3549 omb. til H. type 1.
1	3550	"	"	"	"	"	1 KK. V3. 6. 8. ~~15~~. 20. 35	
~~30~~	5571 [1] 5600	Hmr.	Hamar jernstøperi	1914/15	"	"	1 KK. V3. 6. ~~15~~. 20. [x] 35	[x] Vedk. ikke vg. 5582, 5587, 5595 5572 omb til H. type 1.
7	8444 - 8450	"	"	"	"	"	1 KK. V3. 6. ~~15~~ 7. 20. 35	
2	8459, 8460	"	"	"	"	"	1 KK. V3. 6. ~~15~~ 7. 20. 35	
1	8490	"	"	"	"	"	1 KK. V3. 6. ~~15~~ 7. 20. 35	

[1] 5591 omb til H. type 1

[1] Eksklusive vekt av is (1,3 tonn).

TYPE 1

Hv

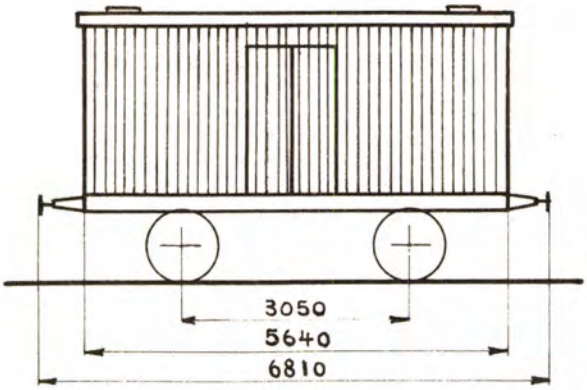

Gulvfl. 13,0 m.²
Ruminnh. 26,8 m.³

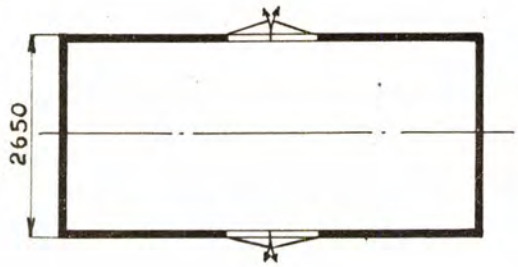

KJØLE- OG VARMEVOGN

HOVEDTEGNING: 118

ANTALL	VOGN NR.	DISTRIKT	FABRIKANT	BYGGE-ÅR	EGEN-VEKT TONN	LASTE-EVNE TONN	BREMSER, OPVARMNING, BELYSNING M.V. SE SIDE 6.	ANM.
~~1~~	~~2121~~	~~Oslo~~	~~Strømmen~~	~~1890~~	~~7,20~~	~~10,50~~	~~2.6.8.21~~	Utrangert 1933
~~1~~	~~3531~~	~~"~~	~~"~~	~~"~~	~~"~~	~~"~~	~~2.6.8.21~~	Utrangert 1932
~~1~~	~~3532~~	~~"~~	~~Skabo~~	~~"~~	~~"~~	~~"~~	~~2.6.8.21~~	
1	5503	Hmr.	T.hjem distr.	"	8,40	9,00	1. 6. 8. 21	
1	5504	"	Skabo	"	"	"	1. 7. 21	Innredning for kjøttransport.
1	5505	"	"	"	"	"	1. 6. 7. 21	
~~1~~	~~5506~~	"	Strømmen	"	"	"	1. 6. 8. 21	Utrangert
1	5507	"	"	"	"	"	1. 7. 21	

Hv

TYPE 2

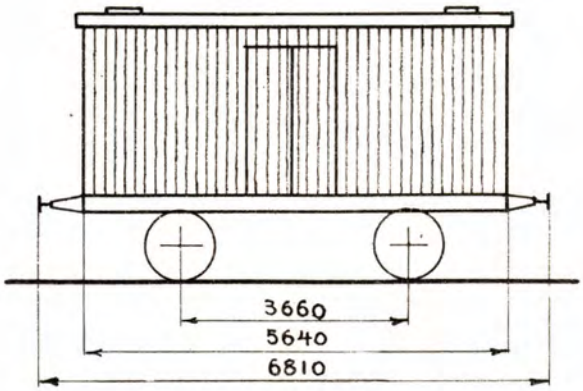

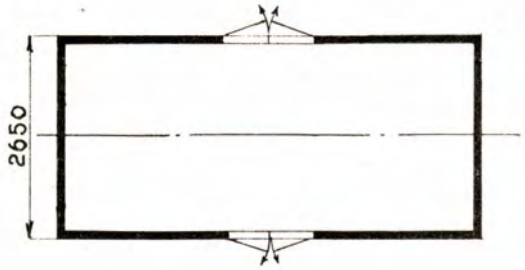

Gulvfl. 13,0 m.²
Ruminnh. 26,8 m.³

KJØLE- OG VARMEVOGN

HOVEDTEGNING: 118

ANTALL	VOGN NR.	DISTRIKT	FABRIKANT	BYGGE-ÅR	EGEN-VEKT TONN	LASTE-EVNE TONN	BREMSER, OPVARMNING, BELYSNING M.V. SE SIDE 6.	ANM.
2	8468, 8469	Hmr.	Strømmen	1906	8,40	9,00	1. 6. 8. 21	
4	14951-14954	Brg.	Eidsfoss	"	"	"	1. 6. 8. 21	
1	~~13041~~ 8007	~~Hmr.~~	"	1907	"	7,20	1w.2. 8. 21	Tidl. 13041, Nrv. distr.

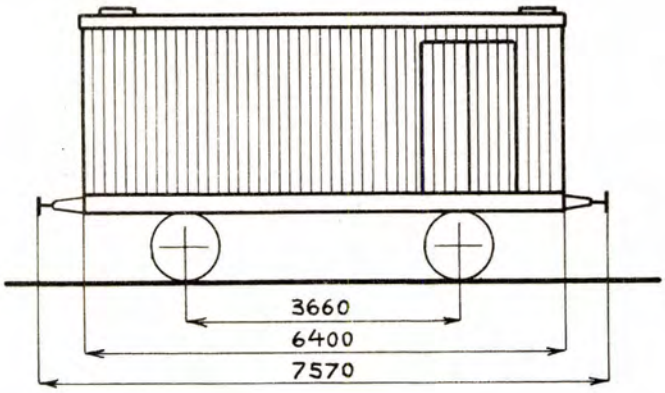

Gulvfl. 15,5 m.²
Ruminnh. 31,9 m.³

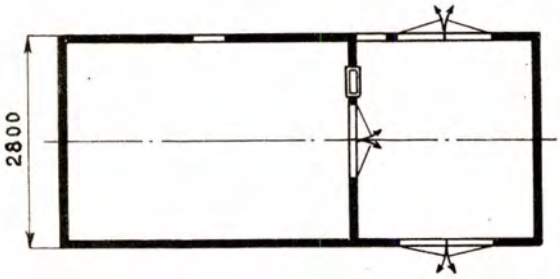

KJØLE- OG VARMEVOGN

HOVEDTEGNING: 403

ANTALL	VOGN NR.	DISTRIKT	FABRIKANT	BYGGE-ÅR	EGEN-VEKT TONN	LASTE-EVNE TONN	BREMSER, OPVARMNING, BELYSNING M.V. SE SIDE 6.	ANM.
2	6901, 6902	Oslo	Strømmen	1898	9,00	8,00	1. 6. 7. 21	
2	8461, 8462	Hmr.	"	"	"	"	1. 6. 7. 21	
1	8463	"	"	"	"	"	1. 6. 7. 20. 21	
4	8464 - 8467	"	"	"	"	"	1. 6. 7. 21	
1	2122	Oslo	Skabo	1899	9,40	"	1. 6. 7. 15. 20. 21. 35	Amerikansk kjølesystem. Gulvflt. 12,8 m² Ruminnh. 25,6 m³
2	2123, 2124	"	"	"	9,00	"	1. 6. 7. 21	
2	12911, 12912	Thj.	Strømmen	1901	"	"	1. 6. 7. 21	
1	2125	Oslo	"	1903	"	"	1. 6. 7. 21	
1	3533	"	"	"	"	"	1. 6. 7. 21	

Hv

TYPE 4

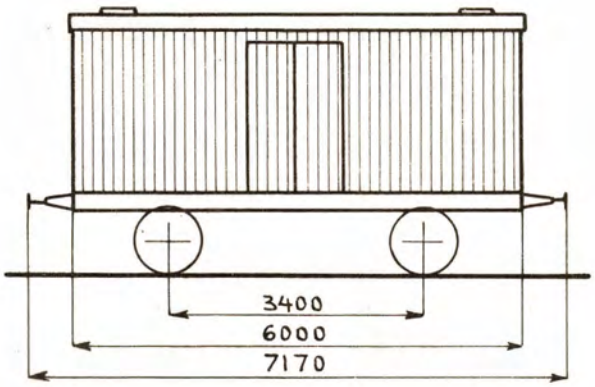

Gulvfl. 12,9 m.^{2}
Ruminnh. 25,7 m.^{3}

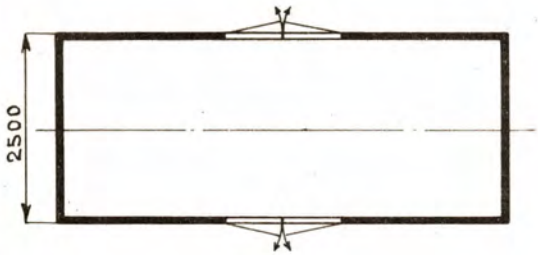

KJØLE-OG VARMEVOGN

HOVEDTEGNING: 791

ANTALL	VOGN NR.	DISTRIKT	FABRIKANT	BYGGE-ÅR	EGEN-VEKT TONN	LASTE-EVNE TONN	BREMSER, OPVARMNING, BELYSNING M.V. SE SIDE 6.	ANM.
2	15451, 15452	Drm.	Skabo	1905	8,60	8,50	1. 6. 7. 21	Oprindelig D.R.B. nr. ~~2951 og 2952~~ 2949 og 2950 – montert for smalt spor til 1909.

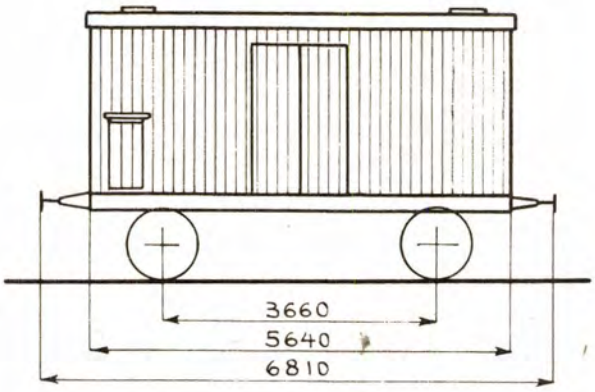

Gulvfl. 13,0 m.²
Ruminnh. 26,8 m.³

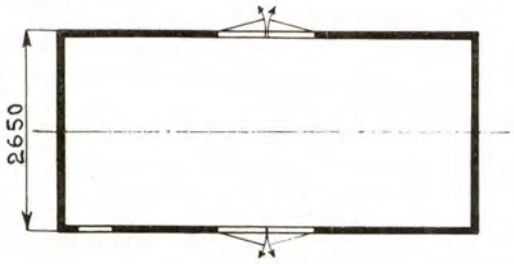

KJØLE- OG VARMEVOGN

HOVEDTEGNING: 853

ANTALL	VOGN NR.	DISTRIKT	FABRIKANT	BYGGE-ÅR	EGEN-VEKT TONN	LASTE-EVNE TONN	BREMSER, OPVARMNING, BELYSNING M.V. SE SIDE 6.	ANM.
10 x)	3501-3510	Oslo	Skabo	1907	8,70	8,50	1.6.8.15.20.21.35	x) 3508 er utrangert. 3507 - -
~~10~~ x)	3511-3520	"	Strømmen	"	"	"	1.6.8.15.20.21.35	x) 3515 - -
10	3521 x) 3530	"	Eidsfoss	"	"	"	1.6.8.15.20.21.35	x) 3523 utrangert
20	8470 x) 8489	Hmr.	Strømmen	"	"	"	1.6.8.20.21	x) 8474 —"— 8478, 8483, 8485, 8489 utrangert
3	3472-3473	Oslo	"	1909	"	"	1.6.7.15.20.21.35	10 vogner (nr. 3473–76, 79, 87, 93, 95, 97 og 3498) utlånt til Thj. distr. og midlertidig påmalt distr.merket „Thj." 3471 utrangert.
1	3474	"	"	"	9,18	7,50	1.6.7.15.20.21.35	
~~24~~	3475 xx) 3498	"	"	"	8,70	8,50	1.6.7.15.20.21.35	
1	3499	"	"	"	9,74	8,00	1.6.7.15.20.21.35	Uten dør for ovn.
1	3500	"	"	"	9,61	"	1.6.7.15.20.21.35	xx) utrangerte: 3478, 3497
~~20~~ x)	5508-5527	Hmr.	"	"	8,70	8,50	1.6.7.20.21	x) 5507, 5515, 5519 utrangert
2	14955, 14956	Brg.	"	"	"	"	1.6.7.21	

TYPE G

Hv

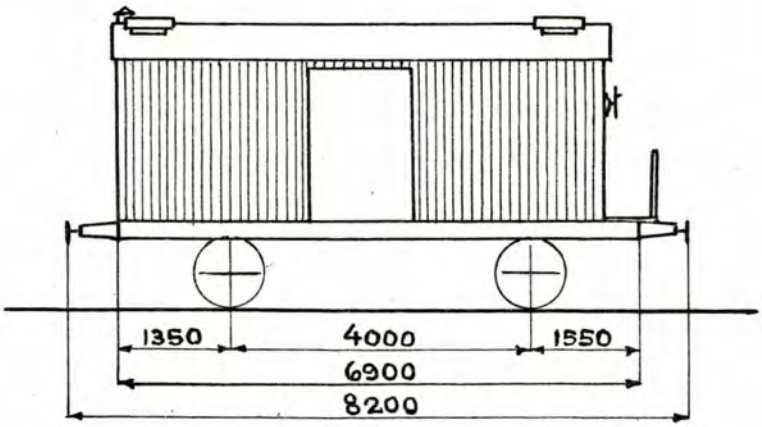

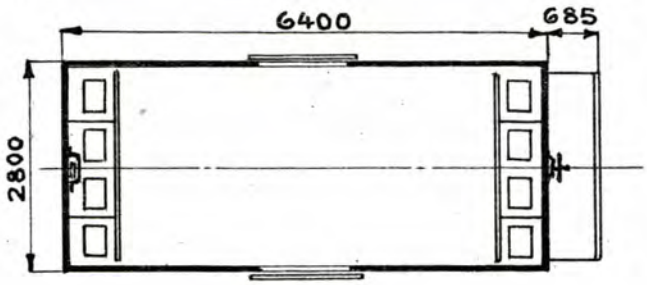

Gulvtl. 12,8 m.²
Ruminnh. 26,2 m.³

KJØLE- OG VARMEVOGN MED BREMSERPLATTFORM HOVEDTEGNING 1504.

ANTALL	VOGN NR.	DISTRIKT	FABRIKANT	BYGGE-ÅR	EGEN-VEKT TONN	LASTE-EVNE TONN	BREMSER, OPVARMNING BELYSNING M.V. SE SIDE 6	ANM.
1	3429	Oslo	Strömmen	1920	14,2 y)	8,1 y)	1.1KK.3.6.7.20.35	Tidl. Hvf, type 1. Omb. Drm. distrikt 1931.
2	3430, 6912	Oslo			14.2 x)	8.1 x)		
2	6920, 6978	"			" x)	" x)		
2	14937, 14950	Brg			" x)	" x)		Tidligere Hvf type 1 Ombygg. i Drm. 1932
1	23064	Drm			" x)	" x)		
1	23081	"			" x)	" x)		x) Ekskl. vekt av is = 1.3 tonn
~~3~~	~~32174~~, 32180 32457				" x)	" x)		
~~3~~	32~~268~~ ~~32645~~ ~~32666~~							
3	3423	Oslo			13.6	8.5	1.1KK 3.6.7.35	Tidl Hvf typ1. omb. Drm 1932-33
	3465, 3467	"			13.4	9.0	1.3.6.7.15.35	
3	14939	Brg			13.6	8.5	1.3.6.7.15.35	
	14943, 14946	"			13.9	"		
1	3421	Oslo	Omb. Oslo	1933/34	13.7	"	1 1KK 3 6 7 35	Tidl Hvf type 1
1	6918	"	"	"	13.3	9.0	1 3 6 7 15 35	
1	6976	"	"	"	"	"	1.3.5.7. 15.35.	
1	8438	~~Brg~~ Hmr	"	"	14.2	8.0	1 3 6 7 15 35	
1	14999	Brg.	"	"	13.9	9.0	1 3 6 7 15 35	

Ajour pr. 1/7 31.

y) Eksklusive vekt av is (1.3 tonn)

x) Med forandring efter skisse dat. 12/7 29.

TYPE 1

Hvf

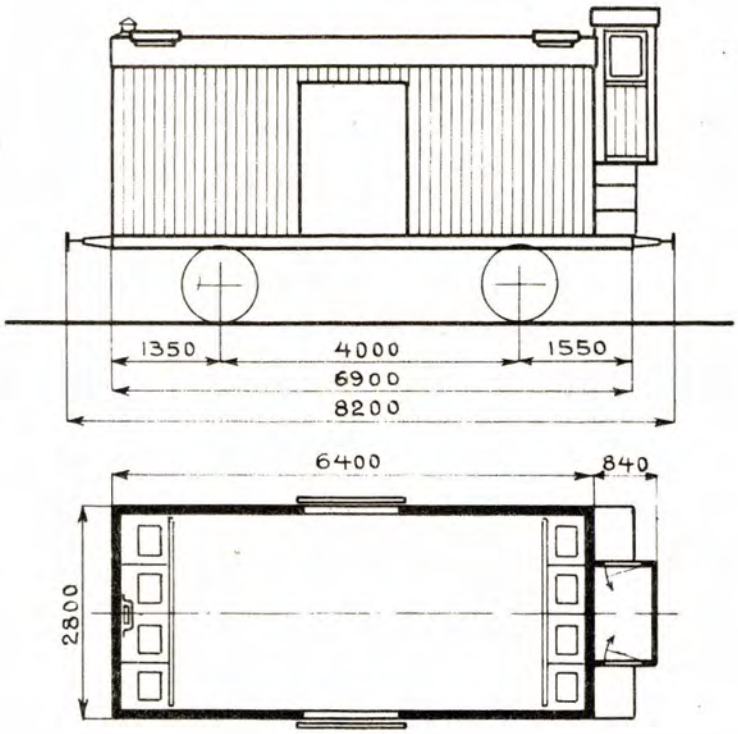

Gulvfl. 12,8 m²
Ruminnh. 26,2 m³

KJØLE- OG VARMEVOGN MED BREMSERHUS

HOVEDTEGNING: 1504

ANTALL	VOGN NR.	DISTRIKT	FABRIKANT	BYGGE-ÅR	EGEN-VEKT TONN	LASTE-EVNE TONN	BREMSER, OPVARMNING, BELYSNING M.V. SE SIDE 6.	ANM.
3	15453-15455	Drm.	Eidsfoss	1911	12,40 1)	10,00 1)	1.3.6.7.15.20.35	Ombygget Drm. distrikt 1918. Tidligere Hf-type 1.
1	3458	Oslo	Strømmen	1914	12,90 1)	9,40 1)	1.3.5.7.15.20.35	
2	3459, 3460	"	"	"	"	"	1.3.6.7.15.20.35	
1	3461	"	"	"	"	"	1.3.5.7.15.20.35	
6	3462 x) 3467	"	"	"	"	"	1.3.6.7.15.20.35	x) 3465 og 3467 omb til Hv. type 6
1	5633	Thj.	Eidsfoss	"	"	"	1.3.6.7.15.20.35	
10	8491-8500	Hmr.	Hamar Jernstøperi	"	"	"	1.3.6.7.15.20.35	
2	23063, ~~23064~~ x)	Drm.	"	1915	"	"	1.3.6.7.15 x) 20.35	x) Gjelder kun 23063 Banemerke T.P.B.
10	8431 x) 8440	Hmr.	Strømmen	1919	"	"	1.3.6.7.15.20.35	x) 23064 ombyg. til Hv. 6. 8438 " " " "
10	10059-10068	Thj.	"	"	"	"	1.3.6.7.15.20.35	
4	14997 x) 15000	Brg.	"	"	"	"	1.3.6.7.15.20.35	14999 omb til Hv 6
4	15456-15459	Drm	"	"	"	"	1.3.6.7.15.20.35	
7	3421 x x) 3427	Oslo	"	1920	"	"	1.3.6.7.~~15~~ 1KK. 20.35 x)	x) Vedk. ikke vg. 3423 xx) 3423 omb til Hv. type 6
1	3428	"	"	"	"	"	1.3.5.7.15.20.35	3421 " " " "
~~8~~	~~3429, 3430~~	"	"	"	"	"	1.3.6.7.~~15~~ 1KK. 20.35	3430, 3429 ombygget til Hv. type 6.
1	3431	"	"	"	"	"	1.3.5.7.15.20.35	
1	3432	"	"	"	"	"	1.3.6.7.~~15~~ 1KK. 20.35	
1	~~6918~~	"	"	"	"	"	1.3.6.7.15.20.35	Omb til Hv. 6.
1	6919	"	"	"	"	"	1.3.5.7.15.20.35	
~~1~~	~~6920~~	"	"	"	"	"	~~1.3.6.7.15.20.35~~	Omb. til Hv. 6
7	6972-6978	"	"	"	"	"	x) 1.3.6.7.15.20.35	6978 omb. til Hv. 6. 6973 har innredn. for banantransport. ~~6976 omb til Hv 6~~

1) Eksklusive vekt av is (1,3 tonn). x) 6973 har 1.3.5.7.15.35.

fortsettes.

Hvf

TYPE 1 (fortsettelse)

ANTALL	VOGN NR.	DISTRIKT	FABRIKANT	BYGGE-ÅR	EGEN-VEKT TONN	LASTE-EVNE TONN	BREMSER, OPVARMNING, BELYSNING M.V. SE SIDE 6.	ANM.
1	15460	Drm.	Strømmen	1920	12,90 1)	9,40 1)	1. 3. 6. 7. 15. 20. 35	
2	20767, 20768	"	"	"	"	"	1. 3. 6. 7. 15. 20. 35	
~~2~~	~~23081~~, 23082	"	"	"	"	"	1. 3. 6. 7. 15. 20. 35	Banemerke T.P.B. 23081 omb. til Hv. 6.
1	6903	Oslo	Skabo	1921	"	"	1. 3. 5. 7. 15. 20. 35	
5	6904 - 6908	"	"	"	"	"	1. 3. 6. 7. ~~15.~~ 20. 35 (Ikk.)	
1	6909	"	"	"	"	"	1. 3. ~~5.~~ 7. ~~15. 20.~~ 35 (Ikke 3)	
2	6910, 6911	"	"	"	"	"	1. 3. 6. 7. ~~15.~~ 20. 35 (Ikk.)	
~~1~~	~~6912~~	"	"	"	"	"	~~1. 3. 5. 7. 15. 20. 35~~ (Ikk.)	Ombyg. til Hv. 6.
5	6913 x) - 6917	"	"	"	"	"	1. 3. 5 x) 6. 7. 15. 20. 35	x) 6913 har 5 istedetfor 6.
10	10069-10078	Thj.	Strømmen	"	"	"	1. 3. 6. 7. 15. 20. 35	
~~15~~	14936 x) - 14950	Brg.	"	"	"	"	1. 3. 6. 7. 15. 20. 35	x) 14946, 14937 og 14950 omb. til Hv. 6; 14943, 14939 " " " "
10	17041 - 17050	Oslo	Skabo	"	"	"	1. 3. 6. 7. 15. 20. 35	17045 innredet for banantrisp; 17046 " " " } og har 1. 3. 5. 7. 15. 35
7	17084-17090	"	"	"	"	"	1. 3. 6. 7. 15. 20. 35	
5	20259-20263	Drm.	"	1922	"	"	1. 3. 6. 7. 15. 20. 35	

1).

1) Eksklusive vekt av is (1,3 tonn).

TYPE 2

Hvf

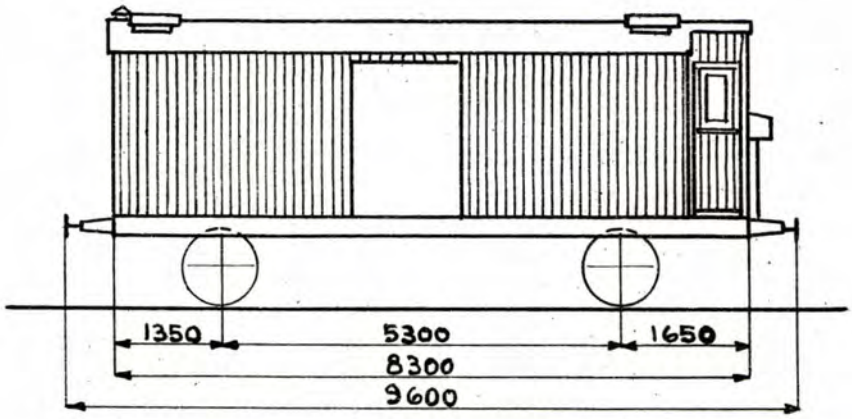

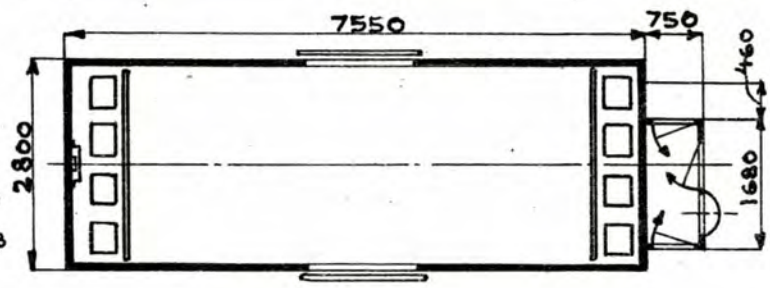

Gulvfl. 15,8 m.²
Ruminnh. 32,4 m.³

Med Bennetter kjølesystem { Gulvfl. 17,6 m.² / Ruminnh. 34,0 m.³

KJØLE- OG VARMEVOGN MED BREMSERHUS

HOVEDTEGNING: 3160.

ANTALL	VOGN NR.	DISTRIKT	FABRIKANT	BYGGE-ÅR	EGEN-VEKT TONN	LASTE-EVNE TONN	BREMSER, OPVARMNING BELYSNING M.V. SE SIDE 6	ANM.
5	20795-20799	Drm.	Eidsfos	1930	15,2 1)	11,2 1)	1.1KK.3.6.7.20.24.35	
7	8681-8687	Hmr.	Skabo	"	"	"	1.1KK.3.6.7.20.24.35	
1	8688	"	"	"	18,0 2)	13,8 2)	1.1KK.3.6.7.20.24.35	~~Med Bennetter kjølesystem.~~ Tomredning for bananlastepark
4	8689-8692	"	"	1931	15,2 1)	11,2 1)	1.1KK.3.6.7.20.24.35	
2	8693, 8694	"	"	"	14,7 1)	11,7 1)	1.1KK.3.6.7.20.24.35	
4	8695-8698	"	"	"	15,2 1)	11,2 1)	1.1KK.3.6.7.20.24.35	
1	8699	"	"	"	15,2 x)	11,2 x)	1.1KK 3.6.7.20.24.35	x) Ekskl. vekt av Is = 1.3 tonn.
1	12184	Thm.	"	"	" x)	" x)	1.1KK 3.6.7.20.24.35	

Ajour pr. 1/7 31.

1) Eksklusive vekt av is (1,3 tonn)
2) —"— " " " (2,0 ")

TYPE 1

K

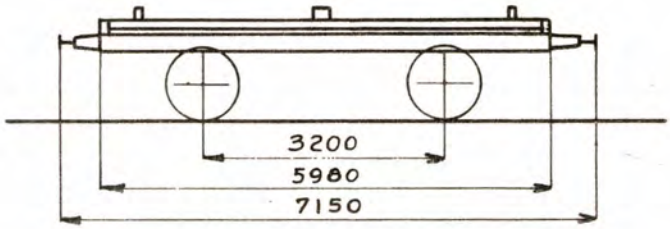

Gulvfl. 13,3 m²
Ruminnh. 1,6 m³

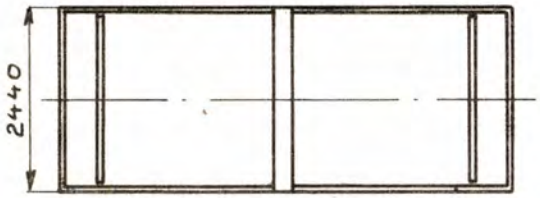

TØMMERVOGN

HOVEDTEGNING:

ANTALL	VOGN NR.	DISTRIKT	FABRIKANT	BYGGE-ÅR	EGEN-VEKT TONN	LASTE-EVNE TONN	BREMSER, OPVARMNING, BELYSNING M.V. SE SIDE 6.	ANM.
1	2136	Oslo	Strømmen	1875	5,10	12,50	21	
2	2137, 2138	"	"	"	"	"	21	2137 er kranvogn, litra RK. 2138 overf til Thjem. Intern vogn
2	2139, 2140	"	"	"	"	"	21	
1	2141	"	"	"	"	"	21	
2	2142, 2143 *)	"	"	"	"	"	21	*) 2143 kranvogn litra RK overført til Thm
2	2144, 2145	"	"	"	"	"	21	
2	2146, 2147	"	"	"	"	"	21	
~~2~~	~~2148,~~ 2149	"	"	"	"	"	21	2148 utrangert 1933
1	2150	"	"	"	"	"	21	Ombygget i Oslo distr. 1903/06.
1	2151	"	"	"	"	"	21	
1	2152	"	"	"	"	"	21	
2	2153, 2154	"	"	"	"	"	21	
1	2155	"	"	"	"	"	21	Overfort til Thjem. Intern vogn.
1	2156	"	"	"	"	"	21	
1	2157	"	"	"	"	"	21	
1	2158	"	"	"	"	"	21	
1	2159	"	"	"	"	"	21	
1	2160	"	"	"	"	"	21	

K

TYPE 2

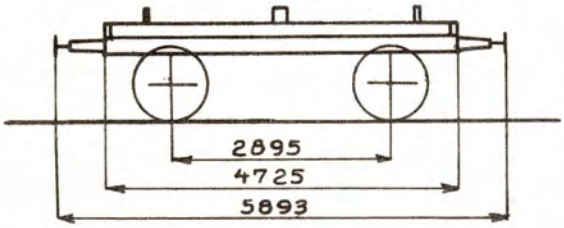

Gulvfl. 10,6 m²
Ruminnh. 1,7 m³

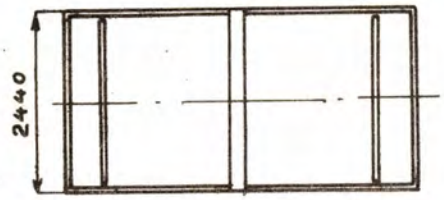

TØMMERVOGN

HOVEDTEGNING: Anleggstegning T.hjem-Grænsen nr. 56

ANTALL	VOGN NR.	DISTRIKT	FABRIKANT	BYGGE-ÅR	EGEN-VEKT TONN	LASTE-EVNE TONN	BREMSER, OPVARMNING, BELYSNING M.V. SE SIDE 6.	ANM.
1	10435	Thj.	Kværner	1880	4,80	13,00	21	Kranvogn, litra Rk.
1	10436	"	"	"	"	"	21	Jstern vogn.
~~1~~	~~10437~~	"	"	"	"	"	21	Utrangert
~~1~~	~~10438~~	"	"	"	"	"	21	
1	10439	"	"	"	5,81	12,00	21	
~~1~~	~~10440~~	"	"	"	4,80	13,00	21	Utrangert

TYPE 3

K

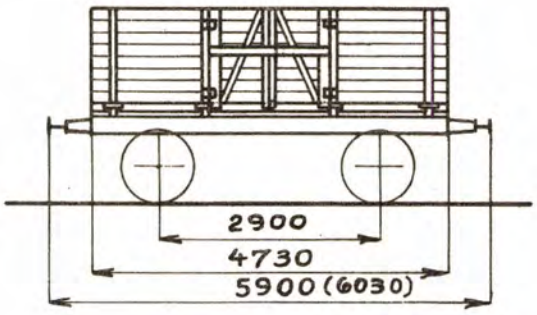

Gulvfl. 10,6 m²
Ruminnh. 13,8 m³

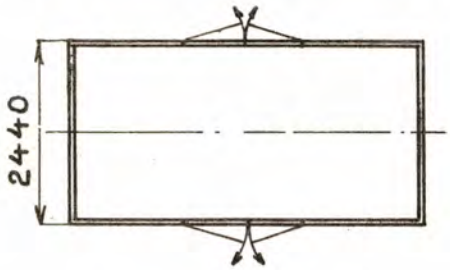

TØMMERVOGN MED KASSE [1]

HOVEDTEGNING:

ANTALL	VOGN NR.	DISTRIKT	FABRIKANT	BYGGE-ÅR	EGEN-VEKT TONN	LASTE-EVNE TONN	BREMSER, OPVARMNING, BELYSNING M.V. SE SIDE 6.	ANM.
1	2183 x)	Oslo	Skabo	1891	5,10 [2]	12,00	21	Har fått kasse for sagflis.
1	2186 x)	"	"	"	"	"	21	
1	2187	"	"	"	"	"	21	
1	~~2188~~	"	"	"	"	"	21	Utrangert
~~2~~	~~2209~~, ~~2245~~	"	Oslo distr.	1895	"	"	21	~~2245~~ Utrangert
1	2167 x)	"	"	1896	"	"	21	
2	2218 x), ~~2220~~	"	"	"	"	"	21	2220 Utrangert
2	2223, 2226 x)	"	"	"	"	"	21	2223 har fått kasse for sagflis
~~2~~	2236 x), ~~2239~~	"	"	"	"	"	21	2239 Utrangert
~~1~~	~~2162~~	"	"	~~1898~~	"	"	~~21~~ Utrangert	
2	~~2222~~, 2246 x)	"	"	"	"	"	21	2222 Utrangert
2	2178 x), 2198 x)	"	"	1899	"	"	21	
~~1~~	~~2250~~	"	"	"	"	"	~~21~~ Utrangert	
~~2~~	2203 x), ~~2221~~	"	"	1900	"	"	21	2221 Utrangert
1	~~2175~~	"	"	1901	"	"	21	Utrangert
2	~~2241~~, 2242	"	"	"	"	"	21	2242 har fått kasse for sagflis
2	~~3608~~, 3613	"	"	1902	"	"	21	2241 Utrangert 3608 — " —
1	~~2179~~	"	"	1903	"	"	21	Utrangert
1	2257 x)	"	"	"	"	"	21	
2	3620 x), 3631 x)	"	"	"	"	"	21	
2	2161 x), 2176	"	"	1904	"	"	21	

x) Har fått kasse for sagflis istedetfor kasse for ved.

1) Kasse efter tegn. Oslo distrikt nr. 867.
2) Eksklusive vekt av kasse.

fortsettes.

K

TYPE 3 (fortsettelse)

ANTALL	VOGN NR.	DISTRIKT	FABRIKANT	BYGGE-ÅR	EGEN-VEKT TONN	LASTE-EVNE TONN	BREMSER, OPVARMNING, BELYSNING M.V. SE SIDE 6.	ANM.
2	~~2202~~, 2231 x)	Oslo	Oslo distr.	1904	5,10 2)	12,00	21	2202 utrangert
1	2243 x)	"	"	"	"	"	21	
1	~~3625~~	"	"	"	"	"	21	3625 er utrangert
2	3609, 3610	"	"	1905	"	"	21	x) 3609 har fått kasse for sagflis
1	3601 x)	"	"	1906	"	"	21	
2	3616 x), 3621 x)	"	"	"	"	"	21	

x) Har fått kasse for sagflis istedetfor kasse for ved.

2) Eksklusive vekt av kasse.

K

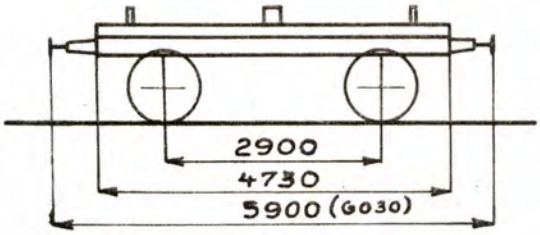

Gulvfl. 10,6 m²
Ruminnh. 1,3 m³

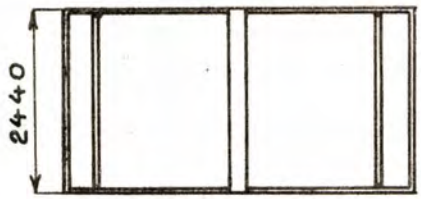

TØMMERVOGN

HOVEDTEGNING: 138

ANTALL	VOGN NR.	DISTRIKT	FABRIKANT	BYGGE-ÅR	EGEN-VEKT TONN	LASTE-EVNE TONN	BREMSER, OPVARMNING, BELYSNING M.V. SE SIDE 6.	ANM.
2	2181, ~~2182~~	Oslo	Skabo	1891	5,10	12,50	21	8182 Utrangert
2	~~2184, 2185~~	"	"	"	"	"	21	Utrangert
1	~~2205~~	"	Oslo distr.	"	"	"	21	Utrangert
2	~~2189, 2190~~	"	Skabo	1892	"	"	21	
1	~~2191~~	"	"	"	"	"	21	Utrangert
2	~~2192, 2193~~	"	"	1893	"	"	21	
1	~~2165~~	"	Oslo distr.	1895	"	"	21	Utrangert
1	~~2216~~	"	"	"	"	"	21	— " —
1	2172	"	"	1896	"	"	21	
2	~~2164~~, ~~2166~~	"	"	1897	"	"	21	Utrangert
2	~~2170~~, ~~2173~~	"	"	"	"	"	21	— " —
2	~~2256, 2258~~	"	"	"	"	"	21	— " —
1	~~3626~~	"	"	"	"	"	21	— " —
2	~~2168~~, 2171	"	"	1898	"	"	21	2168 Utrangert
1	~~2232~~	"	"	"	"	"	21	Utrangert
1	~~3614~~	"	"	"	"	"	21	— " —
2	2177, ~~2180~~	"	"	1899	"	"	21	8180 Utrangert
~~2~~	~~2208, 2213~~	"	"	"	"	"	21	2213, 2208 — " —
2	~~2219, 2237~~	"	"	"	"	"	21	Utrangert
2	~~2238~~, 2247	"	"	"	"	"	21	2238 — " —
2	~~2217, 2234~~	"	"	1900	"	"	21	Utrangert

fortsettes.

K

TYPE 4 (fortsettelse)

ANTALL	VOGN NR.	DISTRIKT	FABRIKANT	BYGGE-ÅR	EGEN-VEKT TONN	LASTE-EVNE TONN	BREMSER, OPVARMNING, BELYSNING M.V. SE SIDE 6.	ANM. 2248 Utrangert
2	~~2248~~, 2252[1]	Oslo	Oslo distr.	1900	5,10	12,50	21	1) 2252 og 3604 er vognet for spredere (Sammenkoblet) i Drm. distr.
~~2~~	~~2204, 2206~~	"	"	1901	"	"	21	Utrangert
~~2~~	~~2210, 2225~~	"	"	"	"	"	21	~~2210~~ Utrangert
2	~~2227, 2235~~	"	"	"	"	"	21	Utrangert
2	2240, ~~2244~~	"	"	"	"	"	21	2244 — " —
1	~~2254~~	"	"	"	"	"	21	Utrangert
1	~~3608~~	"	"	"	"	"	21	— " —
2	3604[1], ~~3607~~	"	"	1902	"	"	21	1) Se anm. ovenfor under vg. 2252. 3607 Utrangert
2	~~3615, 3617~~	"	"	"	"	"	21	Utrangert
1	~~3618~~	"	"	"	"	"	21	— " —
2	~~2211, 2249~~	"	"	1903	"	"	21	Utrangert
2	~~2251, 2255~~	"	"	"	"	"	21	Utrangert
2	~~3619, 3628~~	"	"	"	"	"	21	— " —
1	~~3630~~	"	"	"	"	"	21	— " —
2	2169, 2174	"	"	1904	"	"	21	
1	2201	"	"	"	"	"	21	Ny litra Q.l. type 3
1	2207	"	"	"	"	"	21	Midlertidig påmontert tank for kreosotolje.
2	2212, 2214	"	"	"	"	"	21	
2	2215, 2224	"	"	"	"	"	21	
2	2230, 2253	"	"	"	"	"	21	
2	2259, 2260	"	"	"	"	"	21	
2	3611, 3612	"	"	1905	"	"	21	
~~2~~ 1	3623, ~~3624~~	"	"	"	"	"	21	3624 Utrangert.
2	3627, 3629	"	"	"	"	"	21	
1	3632	"	"	"	"	"	21	
2	3605, 3606	"	"	1906	"	"	21	
~~1~~	~~3622~~	"	"	"	"	"	21	3622 Utrangert.
1	3602	"	"	1907	"	"	21	

TYPE 5

K

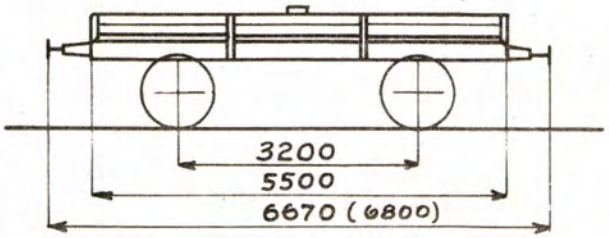

Gulvfl. 14,4 m²
Ruminnh. 4,4 m³

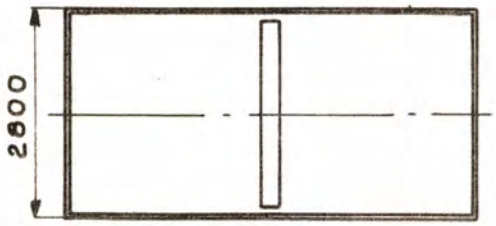

TØMMERVOGN

HOVEDTEGNING: 1033, 1887

ANTALL	VOGN NR.	DISTRIKT	FABRIKANT	BYGGE-ÅR	EGEN-VEKT TONN	LASTE-EVNE TONN	BREMSER, OPVARMNING, BELYSNING M.V. SE SIDE 6.	ANM.
35	15501-15535	Drm.	Skabo	1909	5,40	12,50	21	Hovedtegn. 1033.
4	5401-5404	Hmr.	"	1912	"	"	21	
9	23041-23049	Drm.	Eidsfoss	1915	6,00	12,00	21	Hovedtegn. 1887. Banemerke: T.P.B.
1	23050	"	"	"	6,26	11,50	21	" " " "
10	23051-23060	"	"	"	6,00	12,00	21	" " " "
5	23437-23441	Drm.	"	"	"	"	21	" "

TYPE 1

Ko

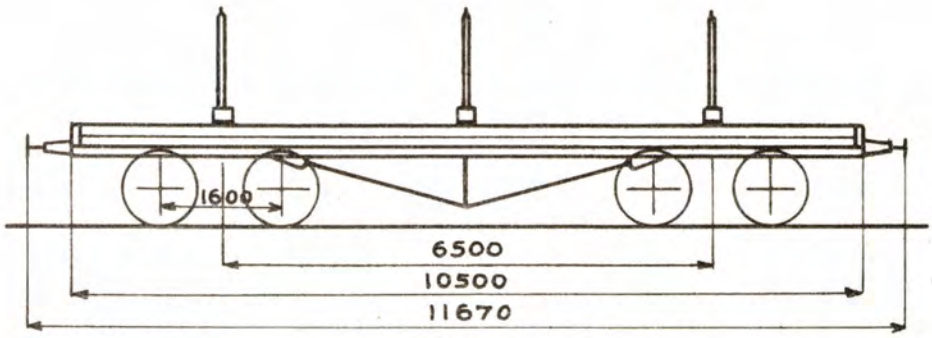

Gulvfl. 26,2 m²
Ruminnh. 3,1 m³

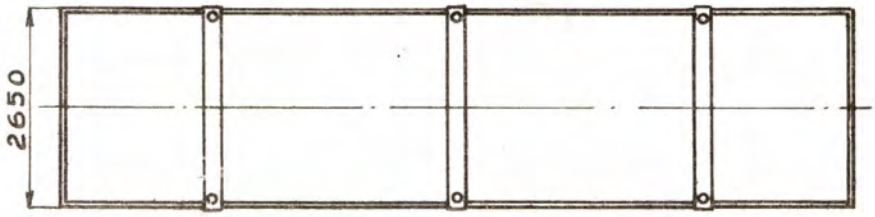

BOGIE - TØMMERVOGN

HOVEDTEGNING: 240

ANTALL	VOGN NR.	DISTRIKT	FABRIKANT	BYGGE-ÅR	EGEN-VEKT TONN	LASTE-EVNE TONN	BREMSER, OPVARMNING, BELYSNING M.V. SE SIDE 6.	ANM.
1	2781	Oslo	Kværner	1893	10,60	25,00	21	
1	2782	"	"	"	"	"	21	
1	2783	"	"	"	"	"	21	
1	2784	"	"	"	"	"	21	
1	4381	"	"	"	"	"	21	
1	4382	"	"	"	"	"	21	
1	4383	"	"	"	"	"	21	
1	4384	"	"	"	"	"	21	
1	2785	"	Skabo	1898	"	"	21	

TYPE 1

L

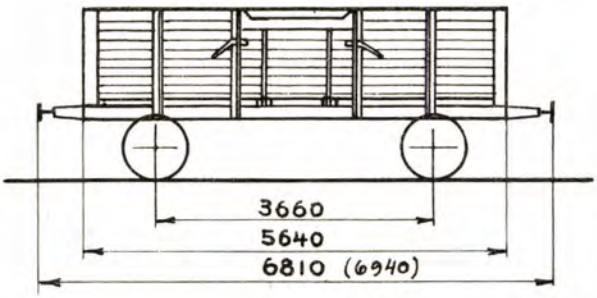

Gulvfl. 13,0 m.²

Ruminnh. 15,6 m.³ for S.B.
16,0 " " K.B.

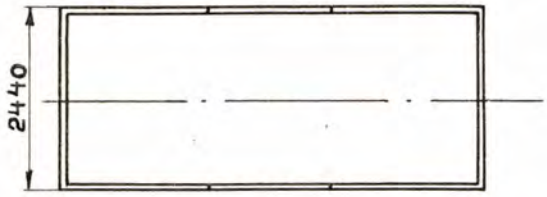

KASSEVOGN

HOVEDTEGNING: Anleggstegning Smålenenes Jernbane nr. 96. MD. nr. 137.

ANTALL	VOGN NR.	DISTRIKT	FABRIKANT	BYGGE-ÅR	EGEN-VEKT TONN	LASTE-EVNE TONN	BREMSER, OPVARMNING, BELYSNING M.V. SE SIDE 6.	ANM.
2	~~3736, 3737~~	Oslo	Strømmen	1882	5,60	12,00	21	*) Anvendes til gjødseltransport.
1	~~3738~~ *)	"	"	"	"	"	21	Utrangert *) Har fått presenningsbommer og
1	~~3739~~	"	"	"	5,97	11,50	21	sidelemmer hengslet i underkant.
2	~~3740~~ *) ~~3741~~	"	"	"	5,60	12,00	21	3740, 3741 utrangert.
2	~~3743~~ *), ~~3744~~ *)	"	"	"	"	"	21	Utrangert
2	3745 *), ~~3748~~ *)	"	"	"	"	"	21	3748 Utrangert Hovedtegn. nr. 96.
2	~~3749, 3750~~	"	"	"	"	"	21	Utrangert
2	~~3751, 3752~~ *)	"	"	"	"	"	21	—"—
2	~~3753~~ *), ~~3754~~	"	"	"	"	"	21	—"—
~~2~~ 1	~~3755, 3757~~	"	"	"	"	"	21	3757, 3755 utrangert.
1	3758 *)	"	"	"	6,06	11,50	21	
2	~~3759~~ *), ~~3760~~	"	"	"	5,60	12,00	21	Utrangert
2	~~2306~~, 2307	"	Skabo	1890	"	"	21	2306 Utrangert
2	~~2318~~, 2321	"	"	"	"	"	21	2318 —"—
2	2327, 2329	"	"	"	"	"	21	
~~2~~ 1	~~2330~~, 2332	"	"	"	"	"	21	2330 utrangert
~~2~~ 1	2334, ~~2337~~	"	"	"	"	"	21	2337 —"—
~~1~~	~~2319~~	"	"	1892	6,05	11,50	21 utrangert	Hovedtegn. nr. 137.
1	~~2320~~	"	"	"	5,60	12,00	21	Utrangert
2	2324, ~~2344~~	"	"	1893	"	"	21	2344 Utrangert
~~2~~ 1	~~2346~~, ~~2347~~	"	"	"	"	"	21	2347 —"—
~~1~~	~~2348~~	"	"	~~1894~~	"	"	~~21~~ Utrangert	2345 —"—

L

TYPE 2

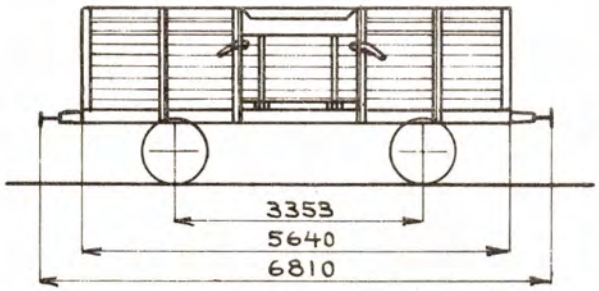

Gulvfl. 13,0 m.²
Ruminnh. 16,3 m.³

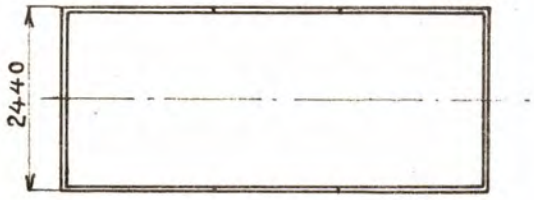

KASSEVOGN

HOVEDTEGNING:

ANTALL	VOGN NR.	DISTRIKT	FABRIKANT	BYGGE-ÅR	EGEN-VEKT TONN	LASTE-EVNE TONN	BREMSER, OPVARMNING, BELYSNING M.V. SE SIDE 6.	ANM.
~~2~~ 1	~~5101~~, ~~5102~~	Hmr.	Skabo	1883	5,60	12,00	21	5102, 5101 utrangert
2	5103, ~~5104~~	"	"	"	"	"	21	5104 -"-
~~2~~	~~5105~~, ~~5106~~	"	"	"	"	"	21	5105 utrangert
2	~~5107~~, ~~5108~~	"	"	"	"	"	21	5106 -"-
2	~~5109~~, ~~5110~~	"	"	"	"	"	21	5108 -"-
								5107 -"-
								utrangert

TYPE 3

L

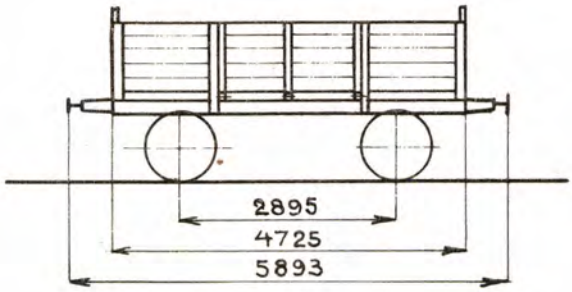

Gulvfl. 10,8 m.²
Ruminnh. 10,8 m.³

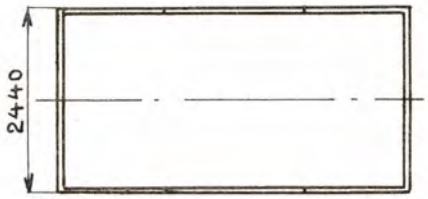

KASSEVOGN

HOVEDTEGNING: [1]

ANTALL	VOGN NR.	DISTRIKT	FABRIKANT	BYGGE-ÅR	EGEN-VEKT TONN	LASTE-EVNE TONN	BREMSER, OPVARMNING, BELYSNING M.V. SE SIDE 6.	ANM.
~~2~~	~~10416, 10417~~	Thj.	Kværner	1880	5,50	12,50	21	Utrangert
~~1~~	~~10418~~	"	"	"	5,51	12,00	21	Utrangert
2	~~10419, 10420~~	"	"	"	5,50	12,50	21	— " —
~~2~~ 1	~~10421, 10422~~	"	"	"	"	"	21	10421, 10422 Utrangert
~~2~~ 1	~~10423, 10424~~	"	"	"	"	"	21	10424, 10423 — " —
~~2~~ 1	~~10425, 10426~~	"	"	"	"	"	21	10426, 10425 — " — Ombygget i Thj. distrikt 1891.
1	~~10427~~	"	"	"	"	"	21	Utrangert
~~1~~	~~10428~~	"	"	"	5,81	12,00	21	10428 Utrangert
2	10429, 10430	"	"	"	5,50	12,50	21	
~~2~~	~~10431, 10432~~	"	"	"	"	"	21	10432, 10431 Utrangert
2	~~10433, 10434~~	"	"	"	"	"	21	10433, 10434 Utrangert

[1] Oprindelig K-vogner efter anleggstegn. Thjem - Grænsen nr. 56b

L

TYPE 4

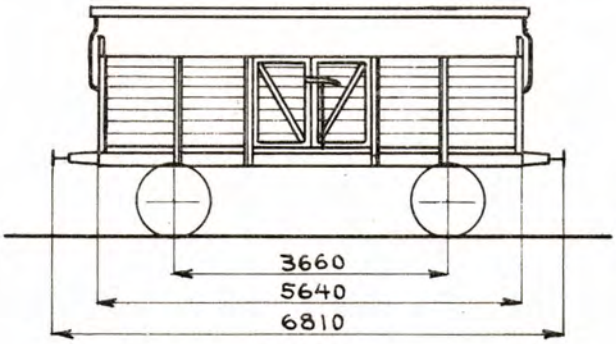

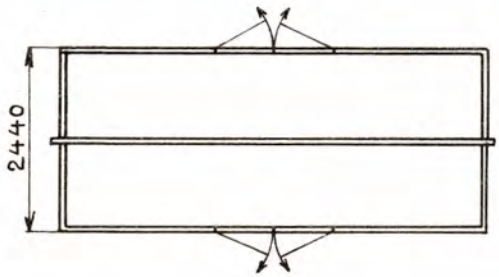

Gulvfl. 13,0 m.²
Ruminnh. 16,0 m.³

KASSEVOGN

HOVEDTEGNING:

ANTALL	VOGN NR.	DISTRIKT	FABRIKANT	BYGGE-ÅR	EGEN-VEKT TONN	LASTE-EVNE TONN	BREMSER, OPVARMNING, BELYSNING M.V. SE SIDE 6.	ANM.
1	10607	Thj.	Strømmen	1880	5,60	12,00	21	
1	~~10610~~	"	"	"	"	"	21	10610 Ubrauguk
2	10611, ~~10612~~	"	Kværner	1882	"	"	21	10612 — " —
1	~~10613~~	"	"	"	6,17	11,50	21	
1	~~10614~~	"	"	"	5 60	12,00	21	Ubrauger
2	~~10615, 10616~~	"	"	"	"	"	21	
1	~~10617~~	"	"	"	6,79	11,00	21	
3	~~10618–10620~~	"	"	"	5,60	12,00	21	

TYPE 5

L

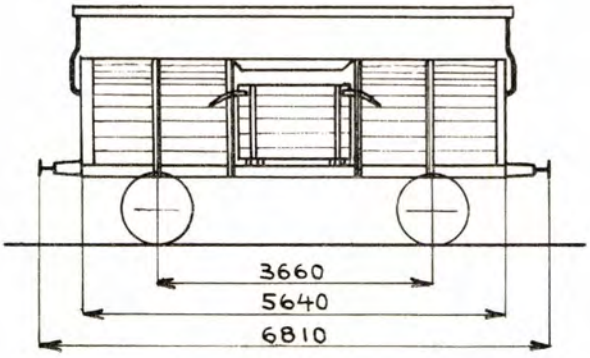

Gulvfl. 14,1 m.²
Ruminnh. 17,6 m.³

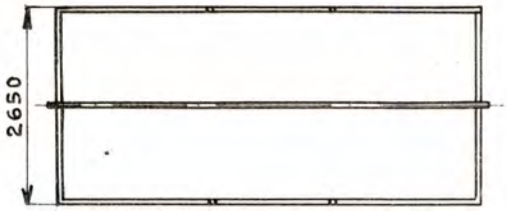

KASSEVOGN

HOVEDTEGNING: 359

ANTALL	VOGN NR.	DISTRIKT	FABRIKANT	BYGGE-ÅR	EGEN-VEKT TONN	LASTE-EVNE TONN	BREMSER, OPVARMNING, BELYSNING M.V. SE SIDE 6.	ANM.
5	2351*) - 2355	Oslo	Strømmen	1896	5,90	12,00	21	2355 Utrangert 2351 —"— 2353 —"—
~~1~~	~~2356~~	~~"~~	~~Moss mek. verksted~~	~~1897~~	~~6,02~~	~~11,50~~	21 Utrangert	
2	2357, 2358	"	"	"	5,90	12,00	21	
15	8301 - 8315	Hmr.	"	"	"	"	21	*) 8315 Utrangert
15	5111*) - 5125	"	Strømmen	1900	"	"	21	*) 5116 og 5120 Utrangert
1	5126	"	"	"	6,14	11,50	21	
4	5127*) - 5130	"	"	"	5,90	12,00	21	*) Utrangert: 5128
3	6731*) - 6733	Oslo	"	"	"	"	21	*) 6732 Utrangert.
1	6734	"	"	"	6,21	11,50	21	
6	6735*) - 6739	"	"	"	5,90	12,00	21	6740 Utrangert. 6738 —"— 6739 —"—

L

TYPE 6

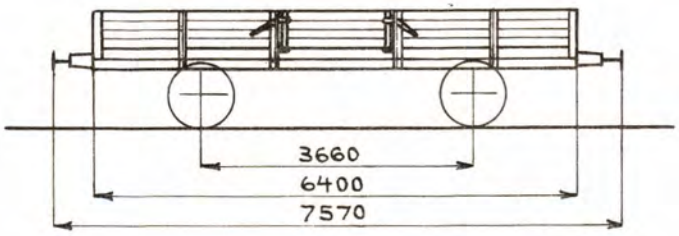

Gulvfl. 14,8 m.²
Ruminnh. 7,4 m.³

KASSEVOGN

HOVEDTEGNING: 556

ANTALL	VOGN NR.	DISTRIKT	FABRIKANT	BYGGE-ÅR	EGEN-VEKT TONN	LASTE-EVNE TONN	BREMSER, OPVARMNING, BELYSNING M.V. SE SIDE 6.	ANM.
~~30~~	xx) 15601-15630	Drm.	Skabo	1901	5,30	12,50	21	Tidligere K.D.B. nr. 3083-3112. montert for smalt spor til 1909.
~~10~~	x) 15631-15640	"	"	1902	"	"	21	Tidligere D.S.B. nr 1537-1546 montert for smalt spor til 1909.
								x) 15636 Utrangert. 15631, ~~15632~~ 15638, ~~15639~~ ~~15640~~ 15602, 15614, 15619 omb. til Lt type 2
								xx) Utrangert: ~~15601~~, ~~15608~~, ~~15622~~ ~~15623~~, ~~15627~~, 15611, 15621, 15624, 15635 Omb. til Lt type 2

TYPE 7

L

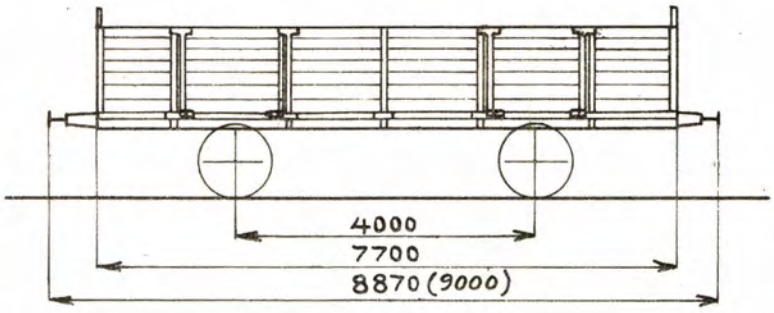

Gulvfl. 21,4 m.²
Ruminnh. 21,4 m.³

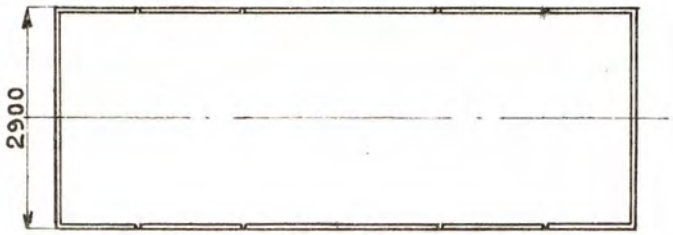

KASSEVOGN

HOVEDTEGNING: 578

ANTALL	VOGN NR.	DISTRIKT	FABRIKANT	BYGGE-ÅR	EGEN-VEKT TONN	LASTE-EVNE TONN	BREMSER, OPVARMNING, BELYSNING M.V. SE SIDE 6.	ANM.
1	13003	Nrv.	Skabo	1901	8,00	16,00	21. 6. 15.	
1	13004	"	"	"	"	"	21. 15.	
3	13074-13076	"	Eidsfoss	1917	"	"	21 15	
2	13082, 13083	"	Strømmen	1922	"	"	21. 15	

L

TYPE 8

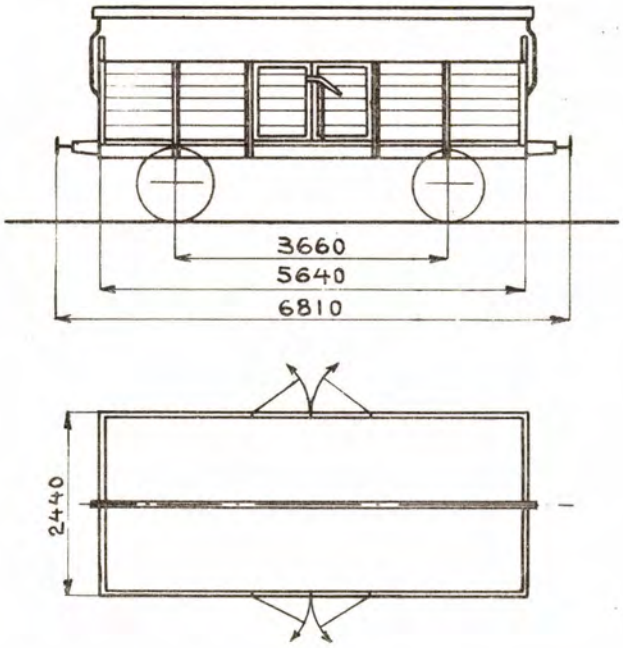

Gulvfl. 13,0 m.²
Ruminnh. 13,0 m.³

KASSEVOGN

HOVEDTEGNING: 616

ANTALL	VOGN NR.	DISTRIKT	FABRIKANT	BYGGE-ÅR	EGEN-VEKT TONN	LASTE-EVNE TONN	BREMSER, OPVARMNING, BELYSNING M.V. SE SIDE 6.	ANM.
6	9821-9826	Brg.	Skabo	1902	5,70	12,00	2.21	Tidligere B.V.B. nr. 9821-9826, montert for smalt spor til 1904.
~~12~~	15641 x) -15682	Drm.	Eidsfoss	1908	"	"	21	Tidligere D.S.B. nr. 1596-1600 og D.R.B nr. 2851-2900, montert for smaltspor til 1909.
1	15683	"	"	"	6,12	11,50	21	
12	15684-15695	"	"	"	5,70	12,00	21	

x) utrangert: 15669

TYPE 9

L

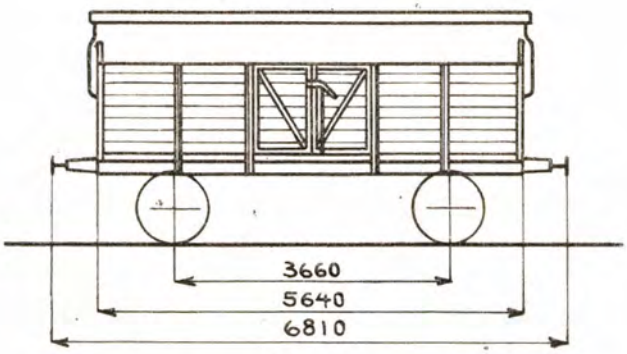

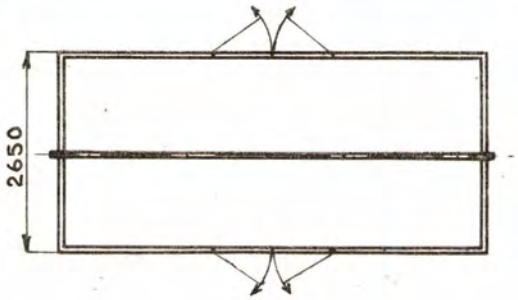

Gulvfl. 14,2 m.²
Ruminnh. 16,3 m.³

KASSEVOGN

HOVEDTEGNING: 672

ANTALL	VOGN NR.	DISTRIKT	FABRIKANT	BYGGE-ÅR	EGEN-VEKT TONN	LASTE-EVNE TONN	BREMSER, OPVARMNING, BELYSNING M.V. SE SIDE 6.	ANM.
3	10626-10628	Thj.	Eidsfoss	1902	6,00	12,00	21	
1	10629	"	"	"	6,22	11,50	21	
6	10630-10635	"	"	"	6,00	12,00	21	
15	15696-15710 x)	Drm	Moss mek. verksted	1909	"	"	21	x) ~~15710 er vogn for papirtrep Dorbrelle 2.s.v.~~ 15710 er ombyg. til type L.18.

L

TYPE 10

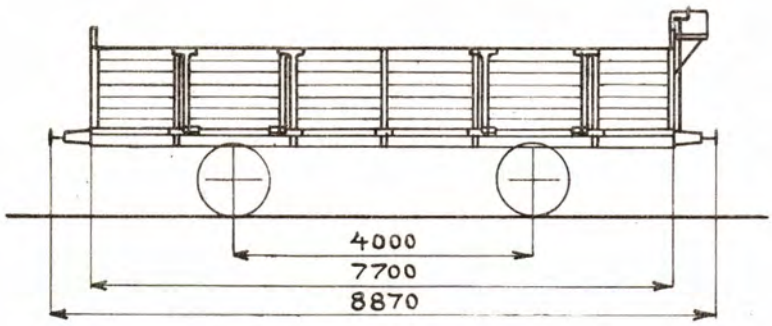

Gulvfl. 21,4 m.²
Ruminnh. 21,4 m.³

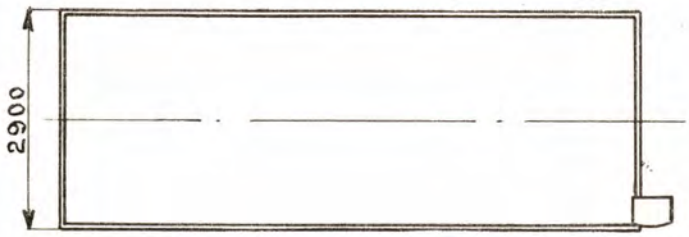

KASSEVOGN MED BREMSERSÆTE

HOVEDTEGNING: 578 [1]

ANTALL	VOGN NR.	DISTRIKT	FABRIKANT	BYGGE-ÅR	EGEN-VEKT TONN	LASTE-EVNE TONN	BREMSER, OPVARMNING, BELYSNING M.V. SE SIDE 6.	ANM.
8	13033-13040	Nrv.	Eidsfoss	1905	8,00	16,00	3./S.	

[1] Med skruebremse istedetfor hevarmbremse.

TYPE 11

L.

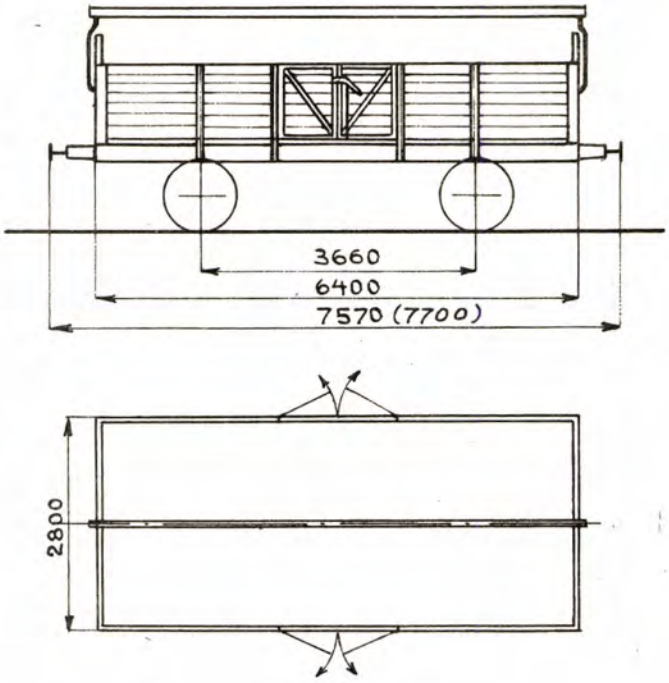

Gulvfl. 17,0 m.²
Ruminnh. 17,0 m.³

KASSEVOGN

HOVEDTEGNING: 1070 1519

ANTALL	VOGN NR.	DISTRIKT	FABRIKANT	BYGGE-ÅR	EGEN-VEKT TONN	LASTE-EVNE TONN	BREMSER, OPVARMNING, BELYSNING M.V. SE SIDE 6.	ANM.
10	10641-10650	Thj.	Skabo	1910	6,80	17,00	21	Hovedtegn. 1070.
25	15711-15735	Drm.	Moss mek. verksted	"	"	"	21	
21	15736-15756	"	Aadals Brug	"	"	"	21	
1	15757	"	"	"	7,09	16,50	21	
3	15758-15760	"	"	"	6,80	17,00	21	
9	15761-15769	"	Strømmen	"	"	"	21	
1	15770	"	"	"	7,16	16,50	21	
5	15771-15775	"	"	"	6,80	17,00	21	
1	3746	Oslo	Oslo distr.	1913	7,22	16,50	21	Hovedtegn. 1519.
12	5621-5632	Thj.	HamarJernstøp.	"	7,00	17,00	21	
50	20001-20050	Drm.	"	"	6,80	"	21	
12	20741-20752	"	"	"	"	"	21	
18	5131-5148	Hmr.	Aadals Brug	1916	7,00	"	21	
10	12806-12815	Thj.	Strømmen	"	"	"	21	
2	3702, 3705	Oslo	Oslo distr.	1918	6,70	"	21	
2	3727, 3732	"	"	"	"	"	21	
1	3783	"	Strømmen	"	7,00	"	21	
1	3784	"	"	"	7,24	16,50	21	
3	3785-3787	"	"	"	7,00	17,00	21	
3	6771-6773	"	"	"	"	"	21	
1	6774	"	"	"	7,18	16,50	21	

fortsettes.

L

TYPE 11 (fortsettelse 1)

ANTALL	VOGN NR.	DISTRIKT	FABRIKANT	BYGGE-ÅR	EGEN-VEKT TONN	LASTE-EVNE TONN	BREMSER, OPVARMNING, BELYSNING M.V. SE SIDE 6.	ANM.
3	6775-6777	Oslo	Strømmen	1918	7,00	17,00	21	
1	6778	"	"	"	7,40	16,50	21	
2	6779, 6780	"	"	"	7,00	17,00	21	
5	17036-17040	"	"	"	"	"	21	
9	6932-6940	"	Skabo	1921	"	"	21	
1	6941	"	"	"	7,33	16,50	21	
1	6942	"	"	"	7,00	17,00	21	
1	6943	"	"	"	7,48	16.50	21	
1	6944	"	"	"	7,00	17,00	21	
1	6945	"	"	"	7,20	16,50	21	
1	6946	"	"	"	7,00	17,00	21	
1	6947	"	"	"	7,25	16,50	21	
1	6948	"	"	"	7,00	17,00	21	
1	6949	"	"	"	7,30	16,50	21	
1	6950	"	"	"	7,00	17,00	21	
1	6951	"	"	"	7,40	16,50	21	
20	10571-10590	Thj.	"	"	7,00	17,00	21	
17	15806-15822	Drm.	"	"	"	"	21	
2	15823, 15824	"	"	"	7,42	16,50	21	
3	15825-15827	"	"	"	7,00	17,00	21	
1	15828	"	"	"	7,35	16,50	21	
3	15829-15831	"	"	"	7,00	17,00	21	
1	15832	"	"	"	8,00	16,00	21	Hovedtegn. 1519.
33	15833-15865	"	"	"	7,00	17,00	21	
1	15866	"	"	"	7,31	16,50	21	
3	15867-15869	"	"	"	7,00	17,00	21	
1	15870	"	"	"	7,02	16,50	21	
2	3703, 3713	Oslo	Oslo distr.	1922	6,70	17,00	21	
2	3720, 3722	"	"	"	"	"	21	
2	3701, 3704	"	"	1923	"	"	21	
10	3675-3684	"	Strømmen	"	7,00	"	21	
1	3685	"	"	"	"	16,50	21	
4	3686-3689	"	"	"	"	17,00	21	
10	3791-3800	"	"	"	"	16,50	21	
8	15931-15938	Drm.	"	"	6,90	17,00	21	
5	3661-3665	Oslo	Aadals Brug	1924	7,25	16,00	21	
7	3706-3712	"	Oslo distr.	"	6,70	17,00	21	
6	3714-3719	"	"	"	"	"	21	
1	3721	"	"	"	"	"	21	
4	3723-3726	"	"	"	"	"	21	
4	3728-3731	"	"	"	"	"	21	
12	5407-5418	Hmr	Strømmen	"	7,00	"	21	
2	5419, 5420	"	"	"	"	16,50	21	
1	5421	"	"	"	"	17,00	21	
5	5422-5426	"	"	"	"	16,50	21	

fortsettes.

TYPE 11 (fortsettelse 2)

L

ANTALL	VOGN NR.	DISTRIKT	FABRIKANT	BYGGE-ÅR	EGEN-VEKT TONN	LASTE-EVNE TONN	BREMSER, OPVARMNING, BELYSNING M.V. SE SIDE 6.	ANM.
25	12816-12840	Thj.	Strømmen	1924	7,10	16,50	21	Hovedtegn. 1519.
12	15939-15950	Drm.	"	"	6,90	17,00	21	
10	15966-15975	"	"	"	"	"	21	
5	3666 — 3670	Oslo	Aadals Brug	1925	7.2	16.5	21	
10	5427 — 5436	Hmr.	"	"	"	"	21	
15	12841 — 12855	Thj.	"	"	"	"	21	
15	15976 — 15990	Drm.	"	"	"	"	21	
10	20264 — 20273	"	"	"	"	"	21.	
15	16572 — 16586	"	Skabo	1928	"	"	21.	

L

TYPE 11 (fortsettelse 3)

ANTALL	VOGN NR.	DISTRIKT	FABRIKANT	BYGGE-ÅR	EGEN-VEKT TONN	LASTE-EVNE TONN	BREMSER, OPVARMNING, BELYSNING M.V. SE SIDE 6.	ANM.

TYPE 12

L

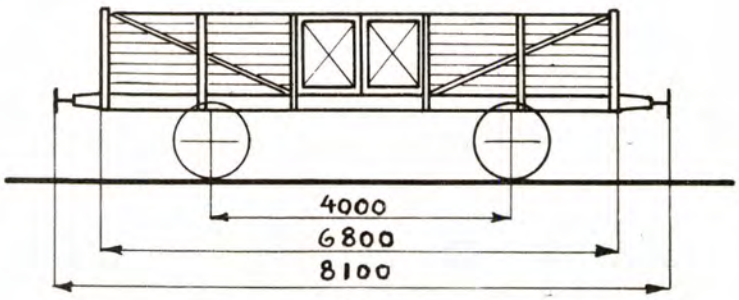

Gulvfl. 18,4 m.²
Ruminnh. 18,4 m.³

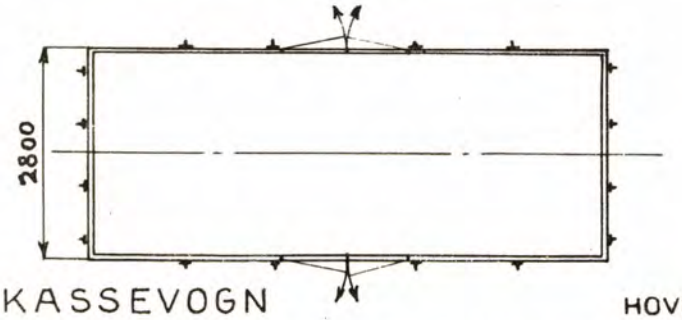

KASSEVOGN

HOVEDTEGNING:

ANTALL	VOGN NR.	DISTRIKT	FABRIKANT *)	BYGGE-ÅR *)	EGEN-VEKT TONN	LASTE-EVNE TONN	BREMSER, OPVARMNING, BELYSNING M.V. SE SIDE 6.	ANM.
20	10551 *) -10570	Thj.			7,60	16,00	21.24	omb til L. type 19: 10561
7	32124 *) -32130	Drm.			"	"	24.21	32125, 32127, 32129, 32130 omb til L. type 19
1	32131	"			"	"	24.21	Utstyret med vedgrind.
1	~~32132~~	"			"	"	21.24	omb til L. 19
2	~~32133~~, 32134	"			"	"	24.21	32133 omb til L type 19
1	32136	"			"	"	24.21	Utstyret med vedgrind.
3	32137-32139	"			"	"	24.21	
1	32140	"			"	"	24.21	Utstyret med vedgrind.
1	32143	"			"	"	24.21	
1	32145	"			"	"	21.24	
1	32146	"			"	"	24.21	Utstyret med vedgrind.
1	~~32148~~	"			"	"	24.21	32148 "omb til" L. type 19
1	32150	"			"	"	24.21	" " "
2	32151, ~~32152~~	"			"	"	24.21	32152 ombyg. til L type 19
4	32155 *) -32158	"			"	"	24.21	*) 32157 ombyg. til L type 19
1	32159	"			"	"	21.24	
4	32160-32162	"			"	"	24.21	32163 ombyg. til L type 19
1	~~32164~~	"			"	"	21.24	32164 -"- " " " "
3	32165-32167	"			"	"	24.21. 2.*) 6.*)	*) Kun 32166, utstyrt for transp. av. ski.
1	32168	"			"	"	21.24	
4	32169-32172 *)	"			"	"	24.21	32172 ombyg. til L. type 19

*) Innkjøpt fra Tyskland 1916.

fortsettes.

L

TYPE 12 (fortsettelse 1)

ANTALL	VOGN NR.	DISTRIKT	FABRIKANT *)	BYGGE-ÅR *)	EGEN-VEKT TONN	LASTE-EVNE TONN	BREMSER, OPVARMNING, BELYSNING M.V. SE SIDE 6.	ANM.
1	32173	Drm.			7,60	16,00	24.21	Utstyret med vedgrind.
~~1~~	~~32174~~	"			"	"	~~24.21~~	Omb til L type 12 Drm 1932-33
1	32175	"			"	"	24.21	Utstyret med vedgrind.
2	32176, 32177	"			"	"	24.21	
~~38~~	~~32180~~ ~~32179~~-32181	"			"	"	24.21	32180 Omb. til L type 19 Drm 1932-33
2	32182, 32183	"			"	"	21.24	
4	32184-32187	"			"	"	24.21	32207 omb til L type 19. 39 44 47.
62	32191 x)-32252	Oslo			"	"	24.21 x)	x) Kun for 32195 og 95, 32207, 8, 10, 14, 17, 34, 36, 41, 51 71, 78, 82, 86, 89.
~~34~~ 33	32268-32301	"			"	"	24.21 x)	x) " " 32268, 73, 96, 97 og 32301
2	32307, 32308	"			"	"	24.21 x)	x) " " 32308
2	32310, 32311	"			"	"	24	
2	32315, 32316	"			"	"	24 21 x)	x) Kun for 32315
3	32321-32323	"			"	"	24.21 x)	x) Kun for 32323
3	32325-32327	"			"	"	24.21 x)	x) " " 32326, 32327.
3	32329-32331	"			"	"	24 21 x)	x) Kun for 32331
1	32335	"			"	"	24	
3	32338-32340	"			"	"	24 21 x)	x) Kun for 32339,
2	32343, 32344	"			"	"	24	
2	32347, 32349	"			"	"	24	
1	32351	"			"	"	24 21.	
4	32353-32356	"			"	"	24 21 x)	x) Kun for 32356
2	32358, 32359	"			"	"	24	
1	32362	"			"	"	24	
38	32365-32402	"			"	"	24.21 x)	x) Kun for 32373, 74 og 92, 69, 70, 77, 85, 96, 33401.
1	32451	Drm.			"	"	21.24	
1	32452	"			"	"	21.24	Utstyret med vedgrind.
1	32453	"			"	"	21.24	
2	~~32454~~, 32455	"			"	"	24.21	32454 omb. til type L. 19.
1	~~32456~~	"			"	"	24.21	32456 Utstyret med vedgrind.
2	32458-32459	"			"	"	24.21	
2	32461, 32462	Thj.			"	"	24.21	
7	32464-32470	"			"	"	24.21 x)	x) Kun for 32468-70
1	32471	"			8,06	15,50	24.21	
2	32472-32473	"			7,60	16,00	24.21 x)	x) Kun for 32472 og 74
1	32476	"			"	"	24	
3	32479-32481	"			"	"	24	
4	32483-32486	"			"	"	24	
2	32488, 32489	"			"	"	24.21 x)	x) Kun for 32488
3	32513-32515	Brg.			"	"	24.21 x)	x) Kun for 32513
1	32517	"			"	"	24	
4	32519-32522	"			"	"	24	
2	32525-32526	"			"	"	24.21 x)	x) Kun for 32526
3	32529-32531	"			"	"	24.21 x)	x) " " 32529
2	32533, 32535	"			"	"	24.21 x)	x) " " 32533
11	32541-32551	"			"	"	24.21 x)	x) Kun for 32542

*) Innkjøpt fra Tyskland 1916.

fortsettes.

TYPE 12 (fortsettelse 2)

L

ANTALL	VOGN NR.	DISTRIKT	FABRIKANT *)	BYGGE-ÅR *)	EGEN-VEKT TONN	LASTE-EVNE TONN	BREMSER, OPVARMNING, BELYSNING M.V. SE SIDE 6.	ANM.
1	32554	Brg.			7,60	16 00	24	
3	32557-32559	"			"	"	24	
2	32561, 32562	"			"	"	24.2/ *)	*) Kun for 32562
1	32564	"			"	"	24	
3	32566-32568	"			"	"	24.2/ *)	*) Kun for 32567
1	32571	"			"	"	24	
4	32573-32576	"			"	"	24.2/ *)	*) Kun for 32576
2	32579, 32580	"			"	"	24.2/ *)	*) " " 32579
6	32582-32587	"			"	"	24.2/ *)	*) " " 32584
2	32589, 32590	"			"	"	24.2/ *)	*) " " 32589
1	32592	"			"	"	24	
5	32593-32597	Oslo			"	"	24	
1	32599	"			"	"	24	
7	32601-32607	"			"	"	24.2/ *)	*) Kun for 32601
1	32609	"			"	"	24	
3	32611-32613	"			"	"	24 2/ *)	*) Kun for 32611
1	32615	"			"	"	24	
3	32617-32619	"			"	"	24 2/ *)	*) kun for 32619
1	32630	"			"	"	24	
4	32632-32635	"			"	"	24.2/ *)	*) Kun for 32634
2	32637, 32638	"			"	"	24.2/ *)	*) " " 32637
3	32642-32645	"			"	"	24.2/ *)	*) " " 32645
2	32647, 32651	"			"	"	24	
1	32652	"			"	"	24	
2	32655, 32656	"			"	"	24	
1	32657	"			8,14	15,50	24	
2	32658, 32659	"			7,60	16,00	24	
2	32661, 32663	"			"	"	24	
2	32664, ~~32666~~	"			"	"	24.2/	
1	32667	"			"	"	24	

*) Innkjøpt fra Tyskland 1916.

L

TYPE 13

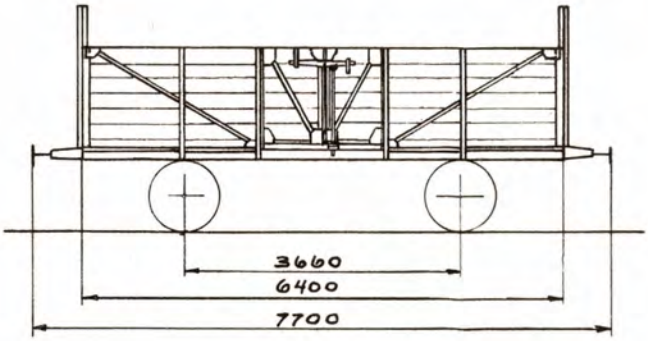

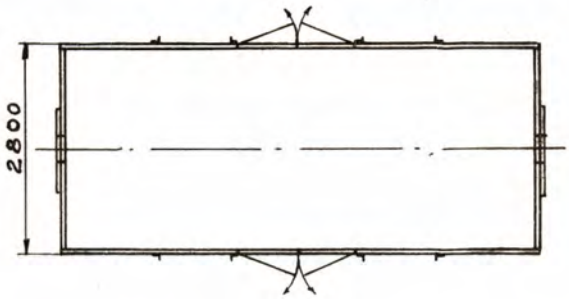

Gulvfl. 16,9 m²
Ruminnh. 19,6 m³

KASSEVOGN

HOVEDTEGNING: Se anm.

ANTALL	VOGN NR.	DISTRIKT	FABRIKANT	BYGGE-ÅR	EGEN-VEKT TONN	LASTE-EVNE TONN	BREMSER, OPVARMNING, BELYSNING M.V. SE SIDE 6.	ANM.
5	3773-3777	Oslo	Eidsfoss	1916	7,60	16,00	21	Oprindelig Lg-vogner efter hovedtegn. 2160. Ombygget 1923/24.
5	6716-6720	"	"	"	"	"	21	
5	3778-3782	"	Strømmen	1918	"	"	21	
5	6721-6725	"	"	"	"	"	21	
3	3788-3790	"	Skabo	1922	"	"	21	
3	17156-17158	"	"	"	"	"	21	
14	17536-17549	Thj.	"	"	7,50	"	21	

TYPE 14

L

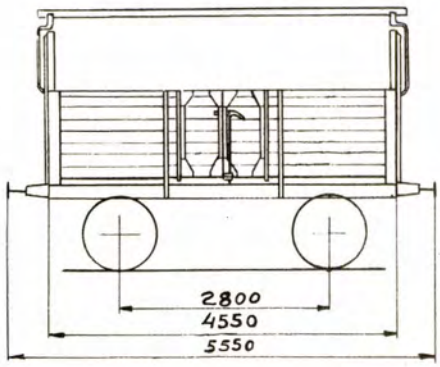

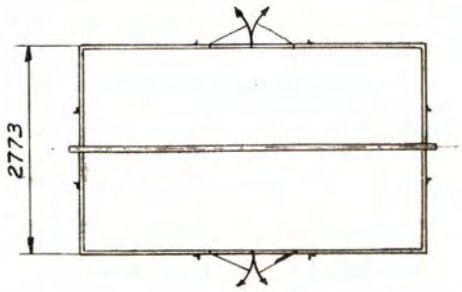

Gulvfl. 11,8 m²
Ruminnh. 13,0 m³

KASSEVOGN

HOVEDTEGNING: Se anm. 1)

ANTALL	VOGN NR.	DISTRIKT	FABRIKANT	BYGGE-ÅR	EGEN-VEKT TONN	LASTE-EVNE TONN	BREMSER, OPVARMNING, BELYSNING M.V. SE SIDE 6.	ANM.
2	23387, 23388	Drm.	Skabo	1908	6,80	14,00	21	Banemerke T. P. B. Vognene er overtat fra Rjukanbanen. 1) Skabo's tegn. 199 (med hevarmbremse istedetfor skruebremse), kasse efter Rjukanbanens tegn. F. 26.
2	23390, 23392	"	"	"	"	"	21	
~~8~~ 3	23393, 23394, 23397	"	"	"	"	"	21	
2	23398, 23399	"	"	"	"	"	21	
11	23400-23410	"	"	"	"	"	21	
1	23423	"	"	"	"	"	21	

L

TYPE 15

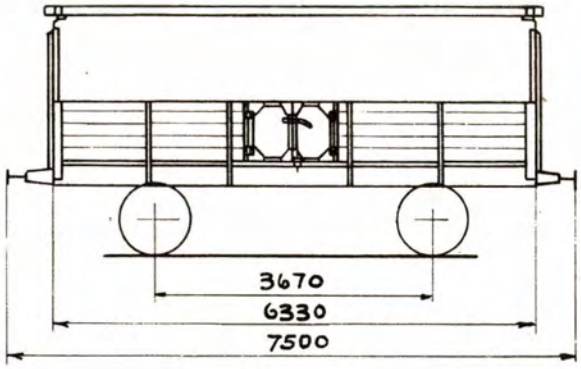

Gulvfl. 15,0 m².
Ruminnh. 11,4 m³.

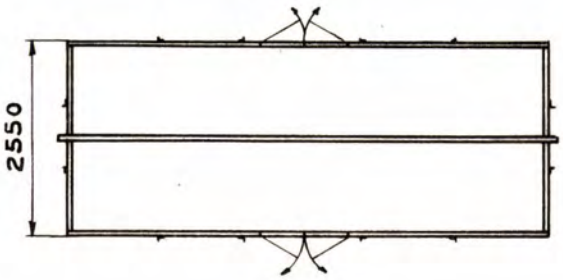

KASSEVOGN

HOVEDTEGNING:

ANTALL	VOGN NR.	DISTRIKT	FABRIKANT	BYGGE-ÅR	EGEN-VEKT TONN	LASTE-EVNE TONN	BREMSER, OPVARMNING, BELYSNING M.V. SE SIDE 6.	ANM.
1	23413	Drm.						23413 ombygget til sporrenser. vogn med lengde over bufferne 5560 m.m., litra R5. Banemerke: T.P.B. Vognene er overtatt fra Rjukanbanen.
~~2~~	~~23414, 23415~~	"			6,00	12,00		Utrangert.
~~2~~	~~23416, 23417~~	"			"	"		

TYPE 16

L

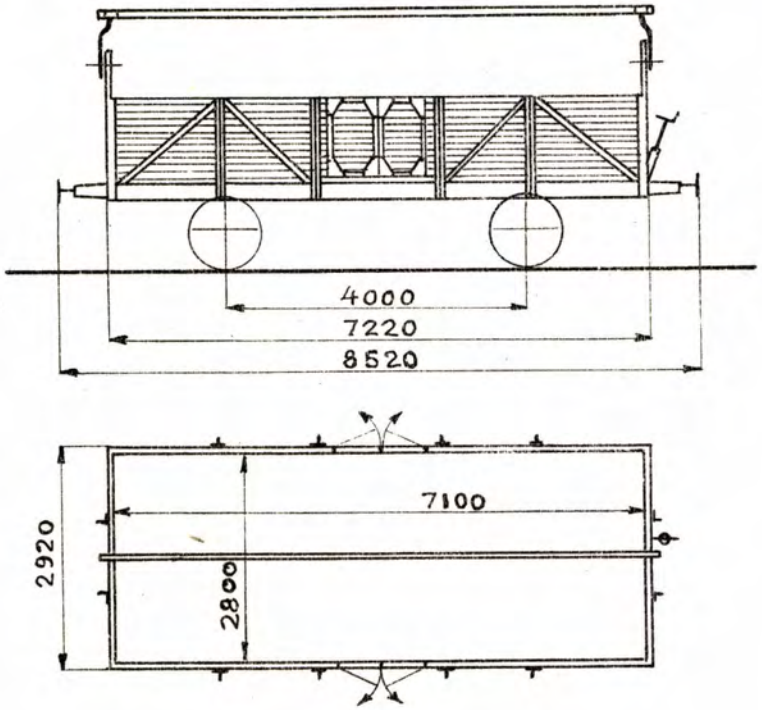

KASSEVOGN

HOVEDTEGNING:

ANTALL	VOGN NR.	DISTRIKT	FABRIKANT	BYGGE-ÅR	EGEN-VEKT TONN	LASTE-EVNE TONN	BREMSER, OPVARMNING, BELYSNING M.V. SE SIDE 6.	ANM.
2	23411, 23412	Drm.			7,6 ~~6,80~~	14,00	3.	Banemerke: T.P.B. Vognene er overtat fra Rjukanbanen.

TYPE 18

L

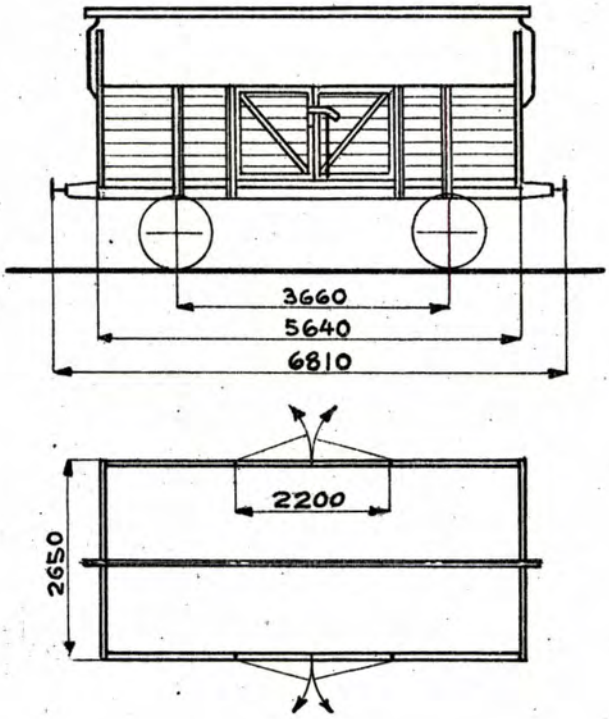

Gulvfl. 14,2 m²
Ruminnh. 16,3 m³

KASSEVOGN

HOVEDTEGNING: 672 x)

ANTALL	VOGN NR.	DISTRIKT	FABRIKANT	BYGGE-ÅR	EGEN-VEKT TONN	LASTE-EVNE TONN	BREMSER, OPVARMNING BELYSNING M.V. SE SIDE 6.	ANM.
1	15710	Drm.	Moss mek. verksted	1909	6,70	11,0	21	Tidl. L, type 9. Omb. Drm. distrikt 1929.

Ajour pr. 1/7 31.

x) Med forandring efter Drm. distr. tegn. S. 1098.

TYPE 19

L

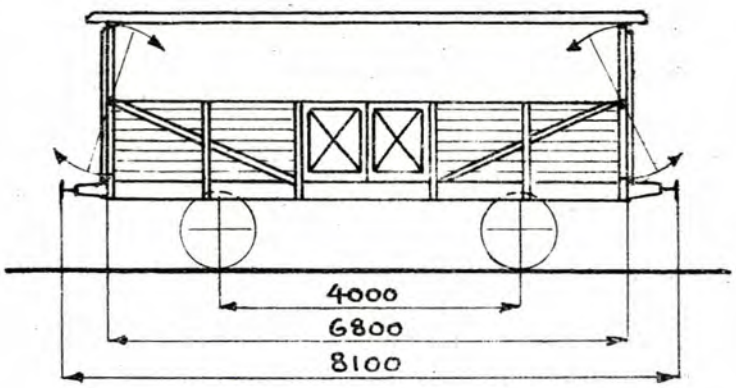

Gulvfl. 18,4 m²
Ruminnh. 18,4 m³

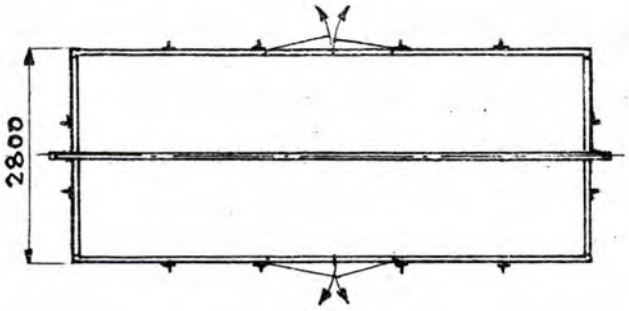

KASSEVOGN

HOVEDTEGNING: [1]

ANTALL	VOGN NR.	DISTRIKT	FABRIKANT [2]	BYGGE-ÅR [2]	EGEN-VEKT TONN	LASTE-EVNE TONN	BREMSER, OPVARMNING BELYSNING M.V. SE SIDE 6	ANM.
13	32125, 32127 32129, 32130 32133, 32148 32152, 32157 32163, 32164 32172 32454, 32456	Drm.			8,5	15,0	21,24	Tidl. L, type 12. Omb. Drm. distrikt 1930.
3	32174, 32180 32457	Drm			"	20	21.24	Tidl L. type 12. Omb. Drm 1932-33
3	32268 32645 32666	Oslo			"	"	21.24	
1	32474	Thm			"	"	21.24	
1	32527	Oslo			"	"	21.24	
1	10561	Thm	omb Drm	1933/34	"	"	21.24.	Tidl L type 12
1	32132	Drm	"	"	"	"	21.24.	
1	32207	Oslo	"	"	"	"	21.24.	

Ajour pr. 1/7 31.

[2] Innkjøpt fra Tyskland 1916.

[1] Forandret efter Drm. distr. tegn. D. 2804.

TYPE 20

L

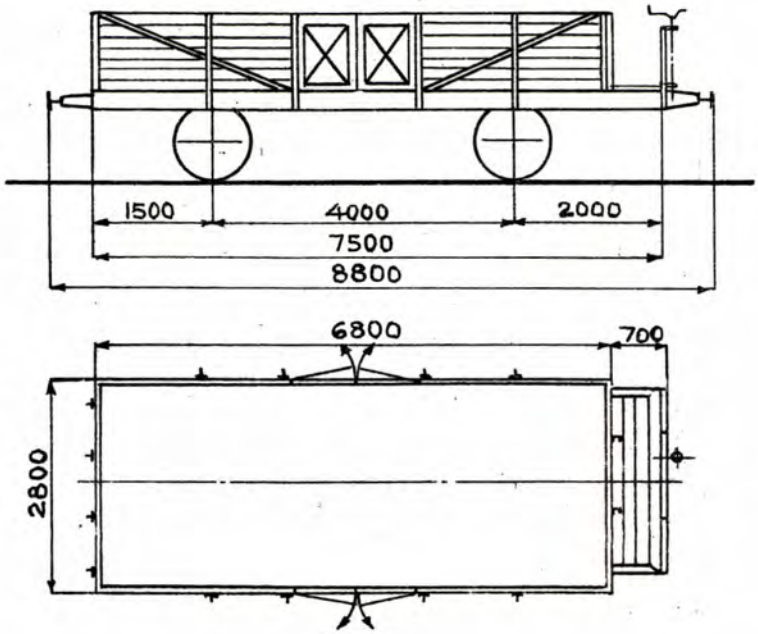

Gulvfl. 18,4 m.²
Ruminnh. 18,4 m.³

KASSEVOGN

HOVEDTEGNING: [1]

ANTALL	VOGN NR.	DISTRIKT	FABRIKANT [2]	BYGGE-ÅR [2]	EGEN-VEKT TONN	LASTE-EVNE TONN	BREMSER, OPVARMNING BELYSNING M.V. SE SIDE 6	ANM.
3	32262, 32640 32665	Oslo			8,3	20,0	3.24	Tidl. Lf, type 2. Omb. Oslo distrikt 1932.
1	32342	Oslo			"	"	3.24.	Tidl Lf type 2
1	32363	Thm			"	"	3.24.	Omb Oslo 1932-33
1	32190	Oslo	omb Oslo	1934	"	"	3.24	Tidl Lf type 2
1	32363	"	" "	"	"	"	3.24.	
1	32490	Thm	" Thm.	1933	"	"	3.24	

Ajour pr. 1/7 32.

[1] Bremserhus erstattet av bremserplattform efter skisse dat. 18/2 32.
[2] Vogner innkjøpt fra Tyskland 1916.

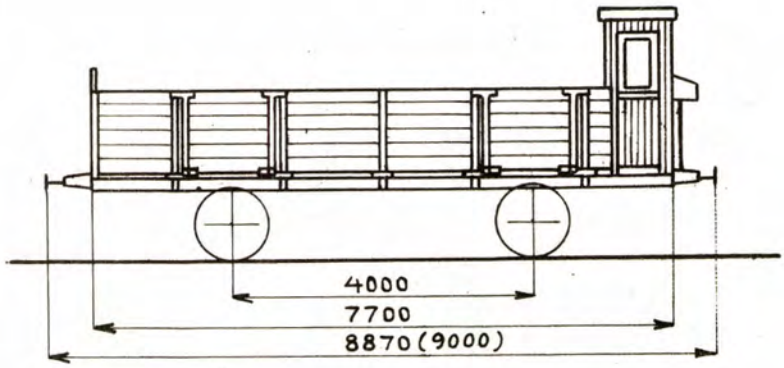

Gulvfl. 20,5 m.²
Ruminnh. 20,4 m.³

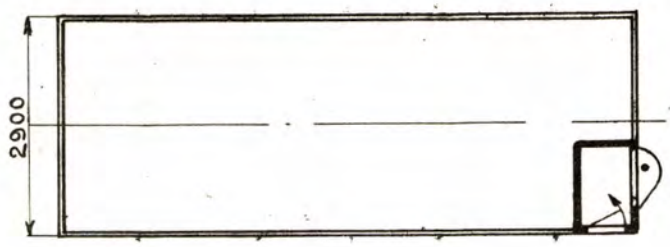

KASSEVOGN MED BREMSERHUS

HOVEDTEGNING: 578 1)

ANTALL	VOGN NR.	DISTRIKT	FABRIKANT	BYGGE-ÅR	EGEN-VEKT TONN	LASTE-EVNE TONN	BREMSER, OPVARMNING, BELYSNING M.V. SE SIDE 6.	ANM.
2	13001, 13002	Nrv.	Skabo	1901	8,30	16,00	3 . 15	
3	13077-13079	"	Eidsfoss	1917	"	"	3 . 15	
2	13084, 13085	"	Strømmen	1922	"	"	3 . 15	

1) med skruebremse istedeffor hevarmbremse.

Lf

TYPE 2.

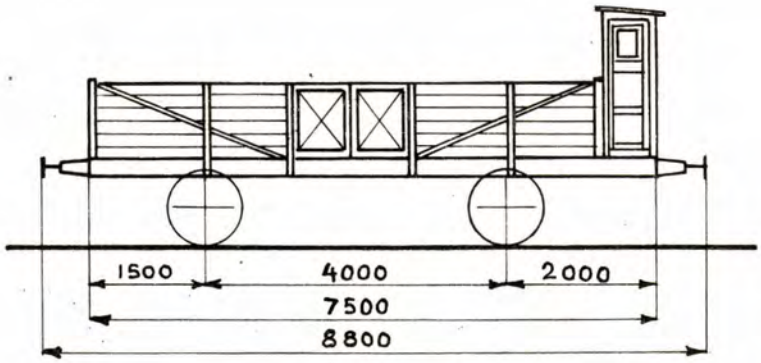

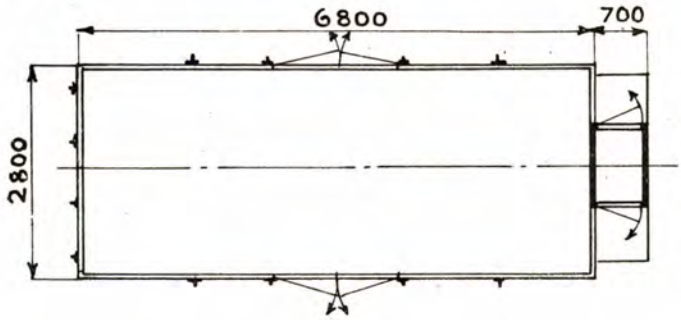

Gulvfl. 18,4 m.²
Ruminnh. 18,4 m.³

KASSEVOGN MED BREMSERHUS

HOVEDTEGNING:

ANTALL	VOGN NR.	DISTRIKT	FABRIKANT *)	BYGGE-ÅR *)	EGEN-VEKT TONN	LASTE-EVNE TONN	BREMSER, OPVARMNING, BELYSNING M.V. SE SIDE 6.	ANM.
~~5~~	23418 x) -23422	Drm.			8,75	15,00	3. 24	{ Banemerke T. P. B. Vognene er overtat fra Rjukanbanen.
2	~~32123~~, ~~32135~~	"			"	"	3. 24	32123 og 32135 ombyg. til Lf type 3
2	~~32141~~, 32142	"			"	"	3. 24	32141 " " " " "
2	~~32144~~, ~~32147~~	"			"	"	3. 24	32144 og 32147 " " " " "
2	32149, ~~32153~~	"			"	"	3. 24	32153 " " " " "
2	~~32154~~, 32178	"			"	"	3. 24	32154 " " " " "
1	32179	"			"	"	3. 24	x) 23419 " " " " "
3	32188, ~~32190~~	Oslo			"	"	3. 24	
~~15~~	32253 x) -32267	"			"	"	3. 24	x) 32262 omb. til L 20.
~~6~~	32302 x) -32306	"			"	"	3. 24	32257 " " Lf. type 3
1	~~32309~~	omb. til Lf. 3.			"	"	3. 24	x) 32305 " " " " "
3	32312-32314	"			"	"	3. 24	32254 " " " " "
4	32317-32320	"			"	"	3. 24	32260 " " " " "
~~2~~	~~32324~~, 32328	"			"	"	3. 24	32259 " " " " "
~~3~~	32332 y) -32334	"			"	"	3. 24	32265 " " " " "
~~2~~	~~32336~~, 32337	"			"	"	3. 24	32267 " " " " "
~~21~~	32341, ~~32342~~	"			"	"	3. 24	32324 " " " " "
~~21~~	32345, ~~32346~~	"			"	"	3. 24	32333 omb. til Lf type 3
2	32348, 32350	"			"	"	3. 24	32336 omb. til Lf type 3
2	32352, 32357	"			"	"	3. 24	
~~2~~	~~32360, 32361~~	"			"	"	3. 24	
~~24~~	~~32363, 32364~~	"			"	"	3. 24	~~32363~~ omb. til Lf type 3

*) Innkjøpt fra Tyskland 1916.

fortsettes.

TYPE 2 (fortsettelse)

Lf

ANTALL	VOGN NR.	DISTRIKT	FABRIKANT *)	BYGGE-ÅR *)	EGEN-VEKT TONN	LASTE-EVNE TONN	BREMSER, OPVARMNING, BELYSNING M.V. SE SIDE 6.	ANM.
~~1~~	~~32450~~	~~Drm.~~			~~8,7~~	~~15,0~~	~~3. 24~~	Omb. til Lf 3
1	32460	Drm.			8,75	15,00	3. 24	
2	32463, 32475	Thj.			"	"	3. 24	
2	32477, 32478	"			"	"	3. 24	
2	32482, 32487	"			"	"	3. 24	
1	~~32490~~	"			"	"	3. 24	omb. til L type 20
~~2~~	~~32516~~, 32518	Brg.			"	"	3. 24	32516 omb til Lf type 3
~~8~~ 1	~~32523~~, 32524	"			"	"	3. 24	
2	32528, 32532	"			"	"	3. 24	
1	32534	"			"	"	3. 24	
~~5~~	3253~~8~~7*)-32540	"			"	"	3. 24	*) 32537 omb. til Lf. 3
2	32552, 32553	"			"	"	3. 24	
~~2~~	~~32555~~, 32556	"			"	"	3. 24	32555 omb til Lf 3
2	32560, 32563	"			"	"	3. 24	
~~1~~	~~32565~~	"			"	"	3. 24	Omb. til Lf 3
~~2~~ 1	~~32569, 32570~~	"			"	"	3. 24	" " "
2	32572, 32577	"			"	"	3. 24	
~~2~~ 1	32578, ~~32581~~	"			"	"	3. 24	
2	32588, 32591	"			"	"	3. 24	
~~2~~	~~32598~~, 32600	Oslo			"	"	3. 24	32598 omb. til Lf3
2	32608, 32610	"			"	"	3. 24	
~~2~~	~~32614~~, 32616	"			"	"	3. 24	32614 omb til Lf3
~~10~~	32620*)-32629	"			"	"	3. 24	*) 32623 og 32625 omb. til Lf. type 3 32620, 32624, 32627, 32628 " " " " "
2	32631, 32636	"			"	"	3. 24	
~~8~~	32639*)-32641	"			"	"	3. 24	*) 62640 omb. til L. 20 32639 " " Lf type 3
1	32646	"			"	"	3. 24	
~~8~~	3264~~8~~9-32650	"			"	"	3. 24	
2	32653, 32654	"			"	"	3. 24	
2	32660, 32662	"			"	"	3. 24	
~~1~~	~~32665~~	"			"	"	~~3. 24~~	ombyg. til L. 20.

*) Innkjøpt fra Tyskland 1916.

TYPE 3

Lf

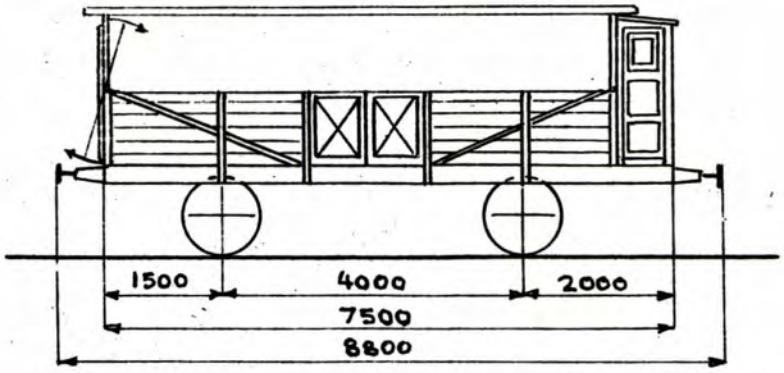

Gulvfl. 18,4 m.²
Ruminnh. 18,4 m.³

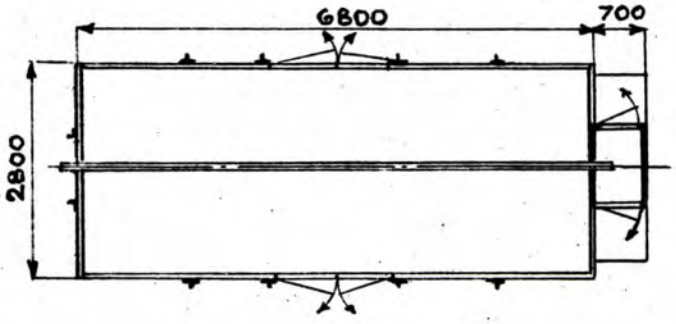

KASSEVOGN MED BREMSERHUS

HOVEDTEGNING y)

ANTALL	VOGN NR.	DISTRIKT	FABRIKANT x)	BYGGE-ÅR x)	EGEN-VEKT TONN	LASTE-EVNE TONN	BREMSER, OPVARMNING BELYSNING M.V. SE SIDE 6	ANM.
7	32123, 32135 32141, 32144 32147, 32153 32154	Drm.			8,8	15,0	3.24	Tidl. Lf, type 2. Omb. Drm. distrikt 1930.
1	32450	Drm.			8.8	20.0	3.24	Tidl. Lf. type 2 omb. Drm. 1932
1	23419	"			"	"	3.24	Tidl Lf. type 2 Omb ~~Oslo~~ Drm. 1932-33
9	32257, 32305 32333, 32346 32364. 32623, 32625 32639, 32648	Oslo			"	"	3.24.	
4	32523, 32536 32570, 32581	Brg.			"	"	3.24	
11	32189, 32254 32259, 32260 32265, 32267 32309, 32324 32336 32360 32361	Oslo	omb Drm	1933/34	"	"	3.24	Tidl. Lf type 2
5	32516, 32537 32555, 32565 32569	Brg.	" Brg.	"	"	"	3.24	" " "

fortsettelse

Ajour pr. 1/7 31.

x) Innkjøpt fra Tyskland 1916.

y) Forandret efter Drm. distr. tegn. D.2804 og D.2805.

Lf

TYPE 3

fortsettelse

Antall	Vogn nr	Distrikt.	Fabrikant	Bygge-år	Egen-vekt tonn	Laste-evne tonn	Bremser etc	Anm.
6	32598, 32614	Oslo	omb Øren	1933/34	8.8	20.0	3.24.	Tidl. Lf type 2
	32620, 32624	"						
	32627, 32628	"						

TYPE 1

Lg

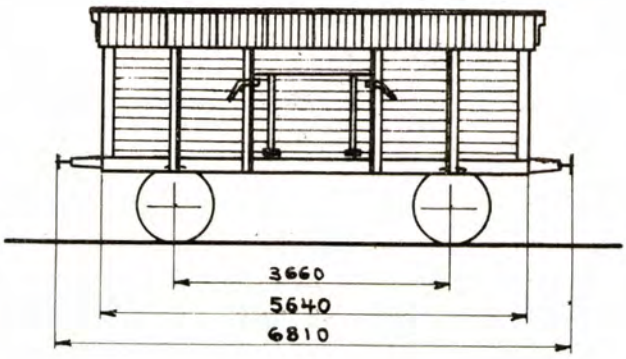

Gulvfl. 12,9 m.²
Ruminah. 14,2 m.³

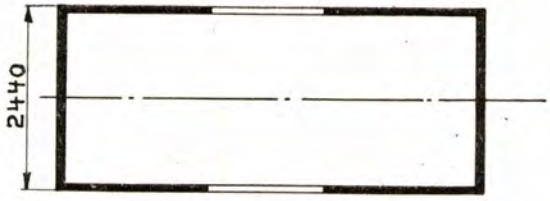

GJØDSELVOGN

HOVEDTEGNING: Ukjendt. 606+tillegg dat. ¼.05.

ANTALL	VOGN NR.	DISTRIKT	FABRIKANT	BYGGE-ÅR	EGEN-VEKT TONN	LASTE-EVNE TONN	BREMSER, OPVARMNING, BELYSNING M.V. SE SIDE 6.	ANM.
~~1~~	~~10608~~ 1)	Thj.	Strømmen	1880	5,60	12,00	21	Hovedtegn. ukjendt Ukjendt
1	~~10609~~	"	"	"	"	"	21	1) Oplagsvogner for koks (Rullende Koksbod)
1	12801 1)	"	"	1905	6,60	11,00	21	
1	12802	"	"	"	"	"	21	Hovedtegn. 606+tillegg. dat ¼ 1905.
1	12803	"	"	"	"	"	21	Nedslagslemmen er anbragt i overkant av vognkasse efter nævnte tillegg.
1	12804 1)	"	"	"	"	"	21	
1	12805	"	"	"	"	"	21	

Lg

TYPE 2

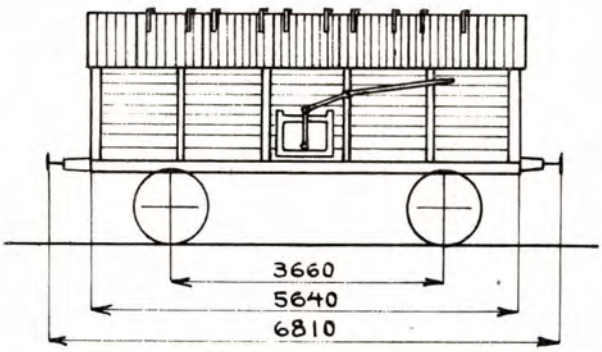

Gulvfl. 12,9 m.²
Ruminah. 14,2 m.³

GJØDSELVOGN

HOVEDTEGNING: 401, 606.

ANTALL	VOGN NR.	DISTRIKT	FABRIKANT	BYGGE-ÅR	EGEN-VEKT TONN	LASTE-EVNE TONN	BREMSER, OPVARMNING, BELYSNING M.V. SE SIDE 6.	ANM.
1	2333	Oslo	Oslo distr.	1895	6,70	11,00	21	
~~2~~	~~2314, 2350~~	"	"	1896	"	"	21	~~2314~~ utrangert
1	2339	"	"	1897	"	"	21	
2	2346, 2349	"	"	1898	"	"	21	
10	6701 x) 6710	"	Strømmen	"	"	"	21	6703 utrangert
2	2325, 2326	"	Oslo distr.	1899	"	"	21	6704 —"— Hovedtegn. 401
2	2331, 2336	"	"	"	"	"	21	
2	2343, 2348	"	"	"	"	"	21	
~~2~~ 1	~~2311~~, 2316	"	"	1900	"	"	21	2311 utrangert
2	2323, 2335	"	"	"	"	"	21	
2	2341, 2342	"	"	"	"	"	21	
6	9801-9806	Brg.	Strømmen	1901	"	"	2. 21	" " Dører istedetfor luker.
5	2301 x) 2305	Oslo	"	1902	"	"	21	x) 2302 utrangert
2	~~2308~~, 2310	"	"	"	"	"	21	2308 utrangert
2	2312, 2313	"	"	"	"	"	21	
2	2315, 2317	"	"	"	"	"	21	Hovedtegn. 606
5	10621-10625	Thj.	"	"	6,60	"	21	
2	2309, 2322	Oslo	Oslo distr.	1904	6,70	"	21	
2	2328, 2338	"	"	"	"	"	21	
2	15951, 15955	Drm.	Skabo	"	6,60	"	21	
2	15956, 15958	"	"	"	"	"	21	" " Opr. D.R.B av serien 2991-3000 Mont. for smalltspor til 1909.
1	15959	"	"	"	"	"	21	

TYPE 3

Lg

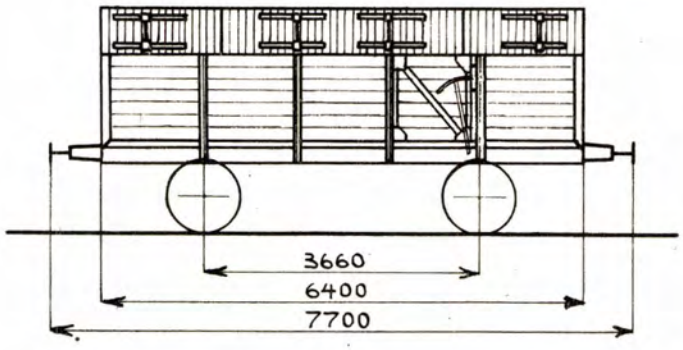

Gulvfl. 16,9 m.^{2}
Ruminnh. 20,3 m.^{3}

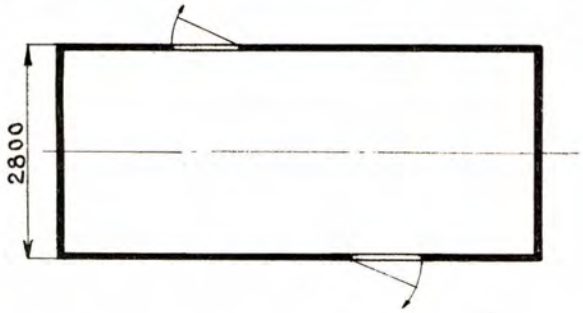

GJØDSELVOGN

HOVEDTEGNING: 2160

ANTALL	VOGN NR.	DISTRIKT	FABRIKANT	BYGGE-ÅR	EGEN-VEKT TONN	LASTE-EVNE TONN	BREMSER, OPVARMNING, BELYSNING M.V. SE SIDE 6.	ANM.
5	9807-9811	Brg.	Strømmen	1922	7,85	16,00	21	

TYPE 1

Lk

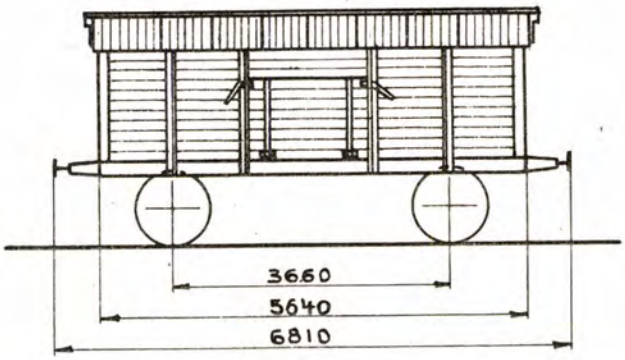

Gulvfl. 12,9 m²
Ruminnh. 14,2 m³

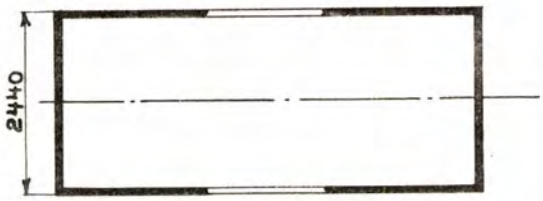

KALKVOGN

HOVEDTEGNING:

ANTALL	VOGN NR.	DISTRIKT	FABRIKANT	BYGGE-ÅR	EGEN-VEKT TONN	LASTE-EVNE TONN	BREMSER, OPVARMNING, BELYSNING M.V. SE SIDE 6.	ANM.
2	~~10601, 10602~~	Thj.			5,60	12,00	21	Oprindelig nr. 601 - 606. Utrangert
2	~~10603, 10604~~	"			"	"	21	
2	~~10605, 10606~~	"			"	"	21	
3	15952 x) - 15954	Drm.	Skabo	1904	6,60	11,00	21	Ombygget Drm. distrikt 1922. - Tidligere Lg-type 2. efter hovedtegn. 606. Oprindelig D.R.B. avserien 2991-3000 - montert for smalt spor til 1909.
2	15957 x), 15960	"	"	"	"	"	21	
5	15961 xx) - 15965 xx)	"	Strømmen	1905	"	"	21	Ombygget Drm. distrikt 1922. - Tidligere Lg-type 1 efter hovedtegn. 606. Oprindelig T.S.B. nr. 145-149 - montert for smalt spor til 1909.

x) 15952, 15954, 15957, 15961, 15965 har jernlemmer.

xx) 15963, 15964 har trælemmer.

Lk

TYPE 2

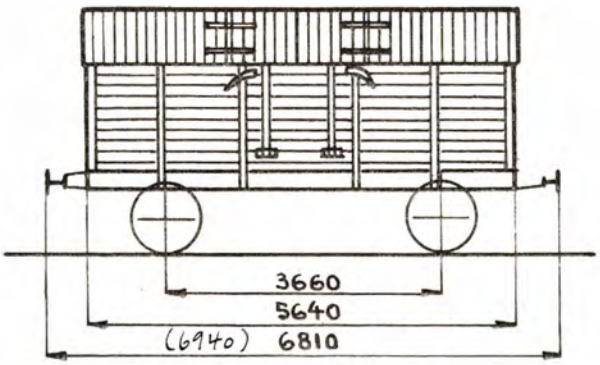

Gulvfl. 13,0 m²
Ruminnh. 15,6 m³

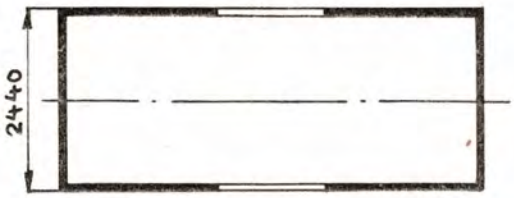

KALKVOGN

HOVEDTEGNING: 1)

Mål i ( ) er for vognene 3734, 3735, 3766, 3768.

ANTALL	VOGN NR.	DISTRIKT	FABRIKANT	BYGGE-ÅR	EGEN-VEKT TONN	LASTE-EVNE TONN	BREMSER, OPVARMNING, BELYSNING M.V. SE SIDE 6.	ANM.
1	~~3733~~	Oslo	Strømmen	1882	6,72	11,00	21	Utrangert
1	3734	"	"	"	6,50	11,50	21	
1	~~3735~~	"	"	"	"	"	21	
1	~~3742~~	"	"	"	"	"	21	
1	~~3747~~	"	"	"	"	"	21	Utrangert
1	~~3756~~	"	"	"	"	"	21	
1	~~3761~~	"	"	"	6,67	11,00	21	
1	~~3768~~	"	"	"	6,50	11,50	21	
1	3763	"	"	"	"	"	21	
1	3764	"	"	"	6,63	11,00	21	Ombygget Oslo distr. 1900/07.
1	~~3765~~	"	"	"	6,50	11,50	21	
1	~~3766~~	"	"	"	"	"	21	
1	~~3767~~	"	"	"	"	"	21	Utrangert
1	~~3768~~	"	"	"	"	"	21	
1	3769	"	"	"	"	"	21	
1	3770	"	"	"	"	"	21	
1	~~3771~~	"	"	"	"	"	21	
1	~~3772~~	"	"	"	"	"	21	Utrangert

1) Oprindelig L-vogner efter anleggstegn. Smålenenes jernbane nr. 96.

TYPE 3

Lk

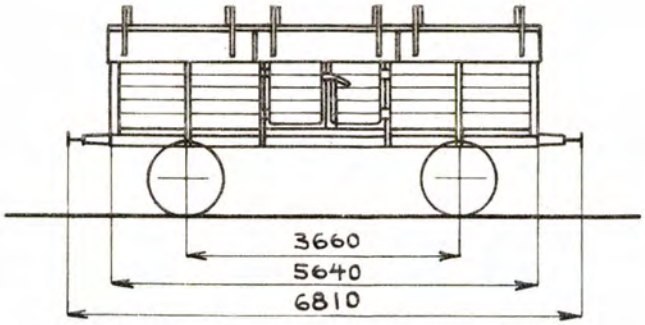

Gulvfl. 13,0 m.^{2}
Ruminnh. 11,0 m.^{3}

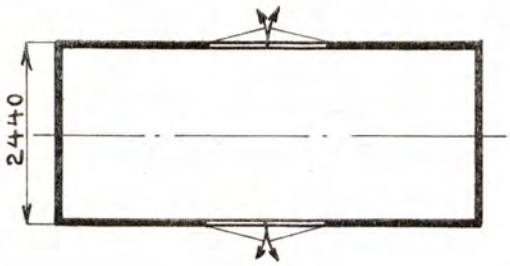

KALKVOGN

HOVEDTEGNING: 593

ANTALL	VOGN NR.	DISTRIKT	FABRIKANT	BYGGE-ÅR	EGEN-VEKT TONN	LASTE-EVNE TONN	BREMSER, OPVARMNING, BELYSNING M.V. SE SIDE 6.	ANM.
2	5181, 5182	Hmr.	Skabo	1901	6,10	11,50	21	
2	5183, 5184	"	"	"	"	"	21	
2	5185, 5186	"	"	"	"	"	21	

Lk

TYPE 4

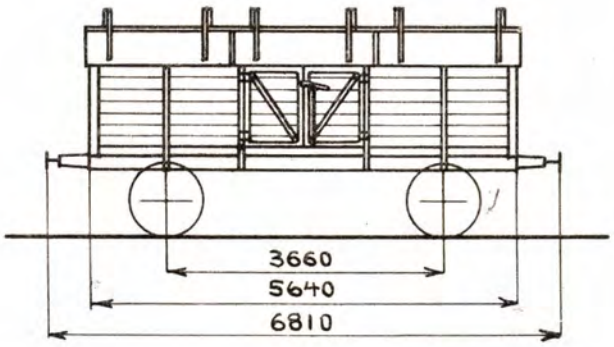

Gulvfl. 13,0 m.²
Ruminnh. 15,0 m.³

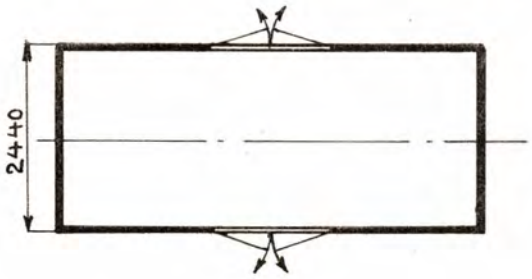

KALKVOGN

HOVEDTEGNING: 691, 911.

ANTALL	VOGN NR.	DISTRIKT	FABRIKANT	BYGGE-ÅR	EGEN-VEKT TONN	LASTE-EVNE TONN	BREMSER, OPVARMNING, BELYSNING M.V. SE SIDE 6.	ANM.
4	3691-3694	Oslo	Strømmen	1903	6,40	11,50	21	Hovedtegn. 691.
4	5187-5190	Hmr.	"	1908	6,30	"	21	Hovedtegn. 911.
20	5161-5180	"	Skabo	1909	"	"	21	
5	10636-10640	Thj.	"	"	"	"	21	

TYPE 5

Lk

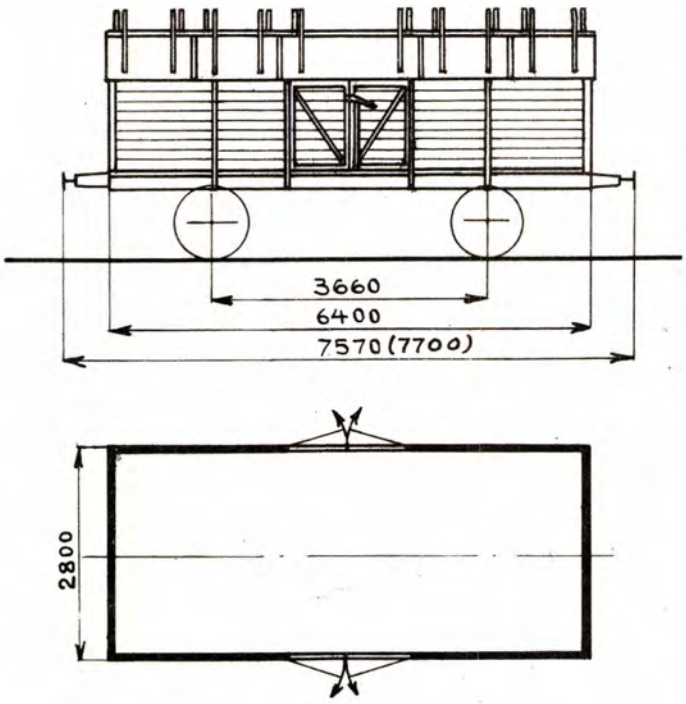

Gulvfl. 17,0 m.²
Ruminnh. 26,5 m.³

KALKVOGN

HOVEDTEGNING: 1133, 1708

ANTALL	VOGN NR.	DISTRIKT	FABRIKANT	BYGGE-ÅR	EGEN-VEKT TONN	LASTE-EVNE TONN	BREMSER, OPVARMNING, BELYSNING M.V. SE SIDE 6.	ANM.
10	15901-15910	Drm.	Strømmen	1910	7,90	16,00	21	Hovedtegn. 1133.
5	10651-10655	Thj.	"	1914	8,10	15,50	21	Hovedtegn. 1708.
5	6711-6715	Oslo	"	1916	"	"	21	
5	6726-6730	"	Eidsfoss	1917	"	"	21	
20	15911-15930	Drm.	"	1922	8,00	"	21	
10	16506-16515	"	Strömmen	1927	8.3	15,0	21	— " — 1708

TYPE 1

Ls

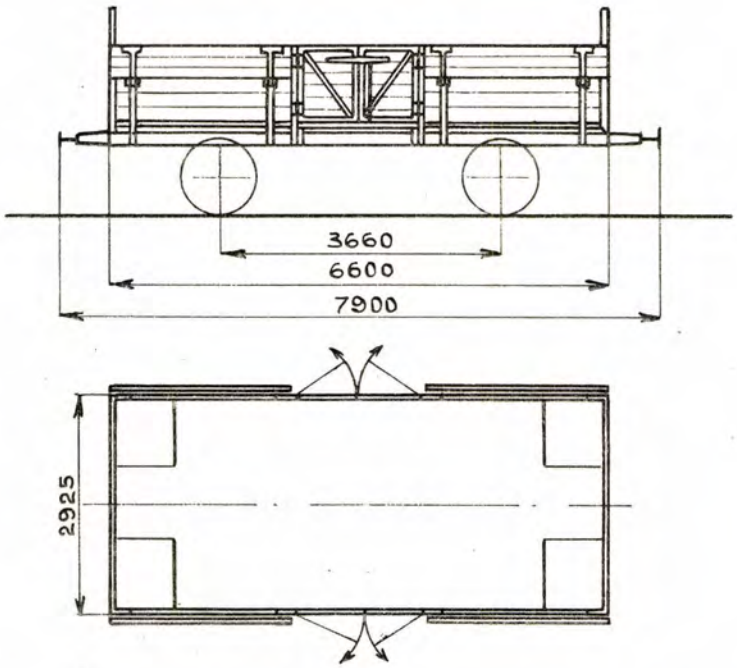

Gulvfl. 15,5 m.^{2}
Ruminnh. 16,2 m.^{3}

STENKULVOGN

HOVEDTEGNING: 2175

ANTALL	VOGN NR.	DISTRIKT	FABRIKANT	BYGGE-ÅR	EGEN-VEKT TONN	LASTE-EVNE TONN	BREMSER, OPVARMNING, BELYSNING M.V. SE SIDE 6.	ANM.
15	2786-2800	Oslo	Aadals Brug	1916	8,10	15,50	21	
3	6741-6743	"	Skabo	"	"	"	21	
1	6744	"	"	"	8,53	15,00	21	
7	6745-6751	"	"	"	8,10	15,50	21	
1	6752	"	"	"	8,62	15,00	21	
4	6753-6756	"	"	"	8,10	15,50	21	
1	6757	"	"	"	8,64	15,00	21	
13	6758-6770	"	"	"	8,10	15,50	21	
26	15776-15801	Drm.	"	"	"	"	21	
1	15802	"	"	"	8,52	15,00	21	
3	15803-15805	"	"	"	8,10	15,50	21	

TYPE 1

Lt

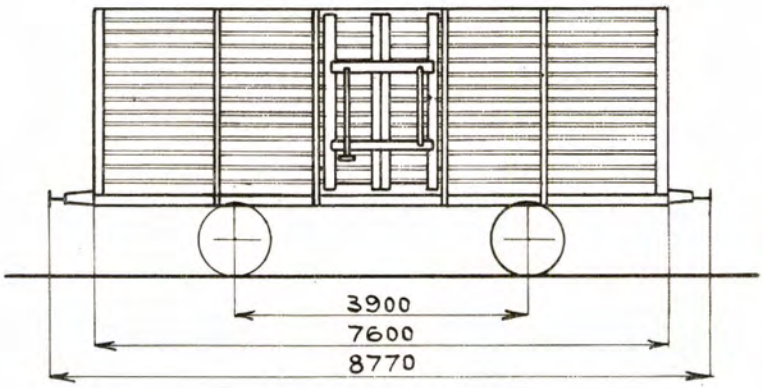

Gulvfl. 20,3 m.^{2}
Ruminnh. 48,0 m.^{3}

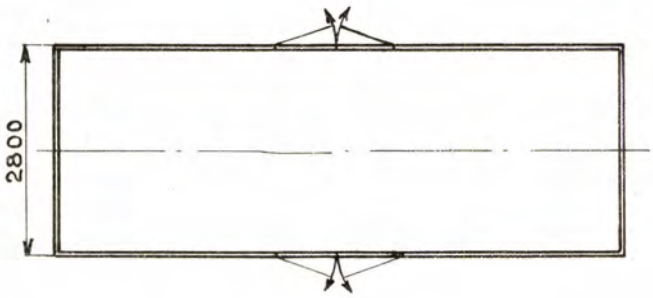

TRÆKULVOGN

HOVEDTEGNING: 697

ANTALL	VOGN NR.	DISTRIKT	FABRIKANT	BYGGE-ÅR	EGEN-VEKT TONN	LASTE-EVNE TONN	BREMSER, OPVARMNING, BELYSNING M.V. SE SIDE 6.	ANM:
1	3671	Oslo	Strømmen	1903	6,70	11,00	21	
1	3672	"	"	"	"	"	21	
1	3673	"	"	"	"	"	21	
1	3674	"	"	"	"	"	21	

TYPE 2

Lt

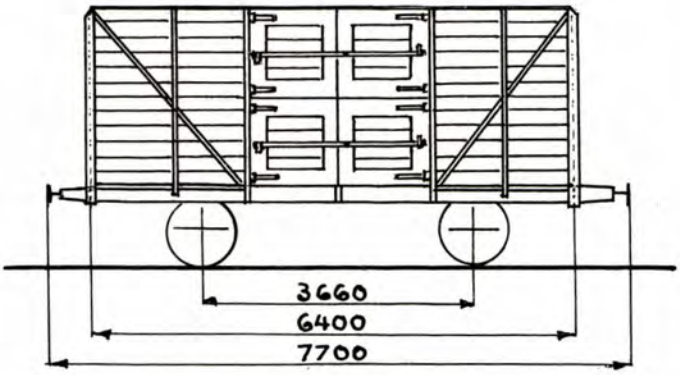

Gulvfl. 17,8 m.²
Ruminnh. 40,0 m.³

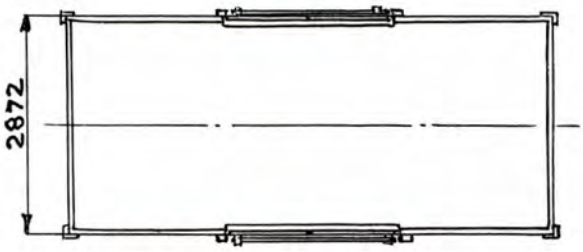

GRINDVOGN

HOVEDTEGNING: 3388 *)

ANTALL	VOGN NR.	DISTRIKT	FABRIKA	BYGGE-ÅR	EGEN-VEKT TONN	LASTE-EVNE TONN	BREMSER OPVARMNING BELYSNING M.V. SE SIDE 6	ANM.
1	15602	Drm.	Skabo	1900	6,3	10,0	21	Tidl. L, type 6. Omb. Drm. distrikt 1933/34.
2	15614, 15619	"	"	"	"	"	21	
1	15635	"	"	1901	"	"	21	

Ajour pr. 1/7 34.

*) Oprindelig L-vogn efter tegn. 556.

TYPE 1

M

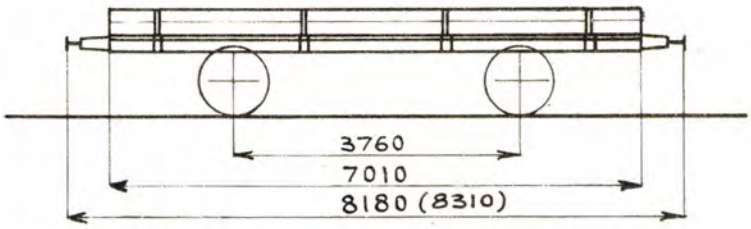

Gulvfl. 15,9 m.²
Ruminnh. 5,0 m.³

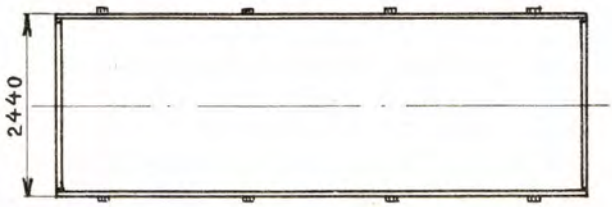

GRUSVOGN

HOVEDTEGNING:

ANTALL	VOGN NR.	DISTRIKT	FABRIKANT	BYGGE-ÅR	EGEN-VEKT TONN	LASTE-EVNE TONN	BREMSER, OPVARMNING, BELYSNING M.V. SE SIDE 6.	ANM.
1	3801	Oslo	Skabo		5,40	12,50	21	
1	3802	"	"		5,65	12,00	21	
2	3803 x), 3804	"	"		5,40	12,50	21	x) 3803 er sneplogvogn, litra Rs.
~~2~~ 1	~~3805,~~ 3806	"	"		"	"	21	3805 Ultrangerk.
1	~~3807~~	"	"		"	"	21	} Ultrangerk
1	~~3808~~	"	"		6,33	11,50	21	
2	3809, 3810	"	"		5,40	12,50	21	
2	3811, 3812	"	"		"	"	21	
2	3813, 3814	"	"		"	"	21	
2	3815, 3818	"	"		"	"	21	
~~2~~	3819, ~~3820~~	"	"		"	"	21	3820 Ultrangerk
1	2365	"	Strømmen	1901	5,80	12,00	21	
2	2372, 2373	"	"	"	5,40	12,50	21	
2	2376, 2379	"	"	"	"	"	21	
2	2385, 2389	"	"	"	"	"	21	
2	2395, 2398	"	"	"	"	"	21	
2	2371, 2381	"	Oslo distr.	1906/08	"	"	21	
2	2384, 2386	"	"		"	"	21	
1	2400	"	"		"	"	21	
1	3817	"	"	1931			3	Tidligere M/f type 1.

M

TYPE 2 utgår!

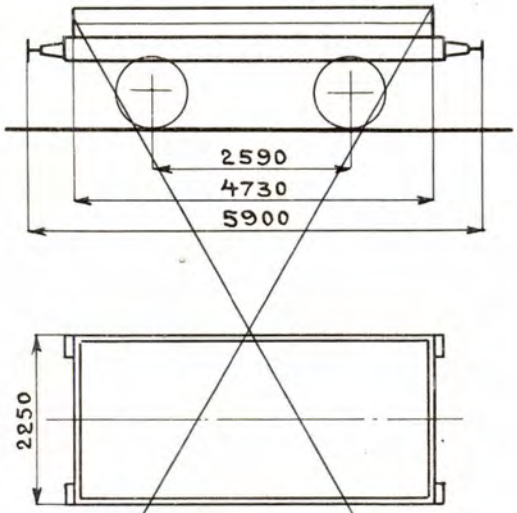

Gulvfl. 9,0 m.²
Ruminnh. 4,2 m.³

GRUSVOGN

HOVEDTEGNING:

ANTALL	VOGN NR.	DISTRIKT	FABRIKANT	BYGGE-ÅR	EGEN-VEKT TONN	LASTE-EVNE TONN	BREMSER, OPVARMNING, BELYSNING M.V. SE SIDE 6.	ANM.
2	13044, 13045	Nrv.			4,80	12,00	21	Vognene utrangerte.
2	13046, 13047	"			"	"	21	
2	13048, 13049	"			"	"	21	
2	13050, 13051	"			"	"	21	
2	13052, 13053	"			"	"	21	

TYPE 3

M

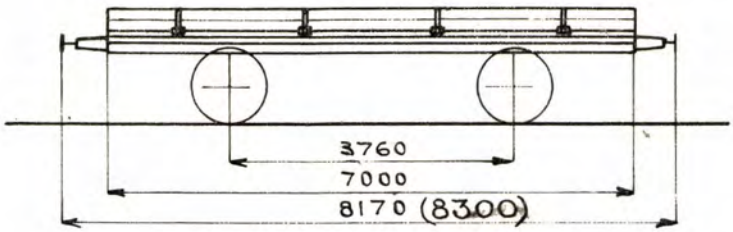

Gulvfl. 17,4 m.²
Ruminnh. 4,9 m.³

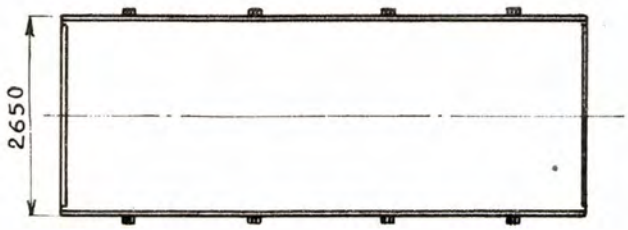

GRUSVOGN

HOVEDTEGNING: 1362

ANTALL	VOGN NR.	DISTRIKT	FABRIKANT	BYGGE-ÅR	EGEN-VEKT TONN	LASTE-EVNE TONN	BREMSER, OPVARMNING, BELYSNING M.V. SE SIDE 6.	ANM.
24	8242-8265	Hmr.	Eidsfoss	1912	6,00	12,00	21	
17	8266-8282	"	Strømmen	"	"	"	21	
24	20501*)-20524	Drm.	Eidsfoss	1913	5,90	11,50	21	*) 20506 Kranvogn litra RK. Ommontert fra smalt spor 1923.

M

TYPE 4

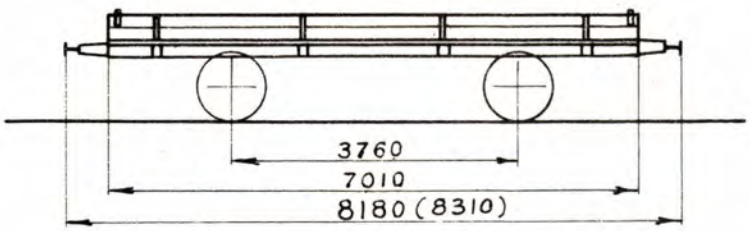

Gulvfl. 15,9 m²
Ruminnh. 5,0 m³

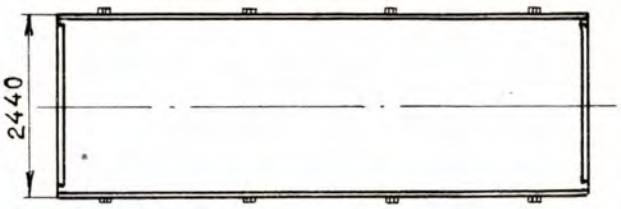

GRUSVOGN

HOVEDTEGNING: Ukjendt [1] 47 [1] 400 [1] 876 [1]

ANTALL	VOGN NR.	DISTRIKT	FABRIKANT	BYGGE-ÅR	EGEN-VEKT TONN	LASTE-EVNE TONN	BREMSER, OPVARMNING, BELYSNING M.V. SE SIDE 6.	ANM.
~~2~~	~~3910, 3918~~ x)	Oslo			5,40	12,50	21	x) ombygget, se N. type 10
~~2~~	~~3944, 3959~~ x)	"			"	"	21	
8 /	3965, ~~4035~~ x)	"	Atlas, Skabo, Strømmen	1877/82	"	"	21	Hovedtegn. ukjendt.
2	4054, 4059	"			"	"	21	
~~8 /~~	~~4062, 4066~~	"			"	"	21	4062, ~~4066~~ Ukjendt
2	4110, 4111	"			"	"	21	
2	16007, 16015 [1]	Drm.	Strømmen	1892	"	"	21	Nr. 16015 er sporrenser, litra Rs
1	16025	"	"	"	"	"	21	
1	16002	"	"	1893	"	"	21	
3	16004-16006	"	Kværner	"	"	"	21	
3	16010-16012 [1]	"	Strømmen	"	"	"	21	Hovedtegn. nr. 47.
2	16013, 16014	"	Kværner	"	"	"	21	
2	16016, 16021	"	"	"	"	"	21	
1	16022	"	Strømmen	"	"	"	21	
1	16023 [1]	"	Kværner	"	"	"	21	[1] 16009, 16011, 16023 er sporrensere, litra Rs
1	16008	"	Strømmen	1898	"	"	21	
8	9501-9508	Brg.	"	1899	"	"	21	
2	16001, 16003	Drm.	"	"	"	"	21	
1	16009 [1]	"	"	"	"	"	21	Hovedtegn. nr. 400.
4	16017-16020	"	"	"	"	"	21	
1	16024	"	"	"	"	"	21	

[1] Oprindelig N-vogner.

fortsettes.

TYPE 4 (fortsettelse)

M

ANTALL	VOGN NR.	DISTRIKT	FABRIKANT	BYGGE-ÅR	EGEN-VEKT TONN	LASTE-EVNE TONN	BREMSER, OPVARMNING, BELYSNING M.V. SE SIDE 6.	ANM.
30	10371-10400	Thj.	Skabo	1915	5,60	12,00	21	Hovedtegn. 876. Oprindelig N-vogner nr. 3023-3052. Ommontert fra smalt spor 1923. 10387 er sportenser, litra Rs.

M

TYPE 5

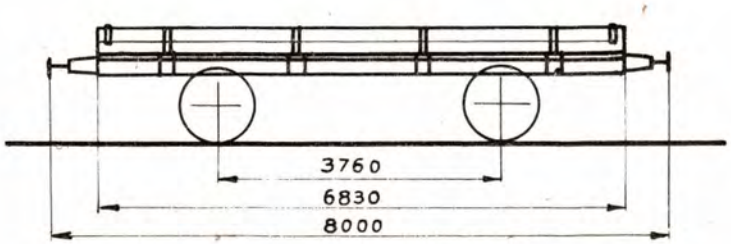

Gulvfl. 15,5 m².
Ruminnh. 4,8 m³.

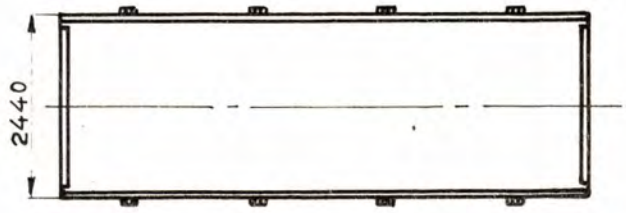

GRUSVOGN

HOVEDTEGNING: 1)

ANTALL	VOGN NR.	DISTRIKT	FABRIKANT	BYGGE-ÅR	EGEN-VEKT TONN	LASTE-EVNE TONN	BREMSER, OPVARMNING, BELYSNING M.V. SE SIDE 6.	ANM.
1	2492	Oslo	Strømmen Skabo, Atlas.	18 76/82	5,40	12,50	21	Ombygget i Oslo distr. 1906/15.
~~1~~	~~2499~~	"			"	"	21	Utrangert
1	2494	"			"	"	21	
1	2496	"			"	"	21	
1	2497	"			"	"	21	
1	2499	"			"	"	21	
2	2500, 2501	"			"	"	21	
1	2502	"			"	"	21	
1	2504	"			"	"	21	
1	2505	"			"	"	21	
1	2506	"			"	"	21	
1	2507	"			"	"	21	
1	2508	"			"	"	21	
1	2510	"			"	"	21	
2	2511, 2512	"			"	"	21	
1	2513	"			"	"	21	
1	2515	"			"	"	21	
~~2~~	2517, ~~2518~~	"			"	"	21	2518 Utrangert
1	2519	"			"	"	21	
1	2520	"			"	"	21	
~~1~~	~~2521~~	"			"	"	21	Utrangert

1) Oprindelig N-vogner, type 3.

fortsettes.

TYPE 5 (fortsettelse)

ANTALL	VOGN NR.	DISTRIKT	FABRIKANT	BYGGE-ÅR	EGEN-VEKT TONN	LASTE-EVNE TONN	BREMSER, OPVARMNING, BELYSNING M.V. SE SIDE 6.	ANM.
1	2522	Oslo	Strømmen, Skabo, Atlas.	1876/82	540	12,50	21	Ombygget i Oslo distr. 1906/15.
1	2523	"			"	"	21	
1	2526	"			"	"	21	
1	2527	"			"	"	21	
1	2530	"			"	"	21	
1	2531	"			"	"	21	
1	2532	"			"	"	21	
1	2533	"			"	"	21	
1	2534	"			5,67	12,00	21	
1	2535	"			5,40	12,50	21	
1	2536	"			"	"	21	
1	2537	"			"	"	21	
1	2538	"			"	"	21	
1	2539	"			"	"	21	
1	2540	"			"	"	21	

M

TYPE 6

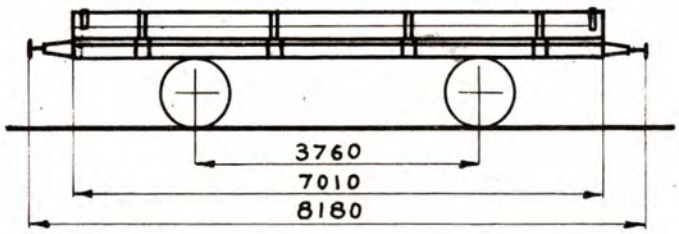

Gulvfl. 17,4 m.²
Ruminnh. 5,3 m.³

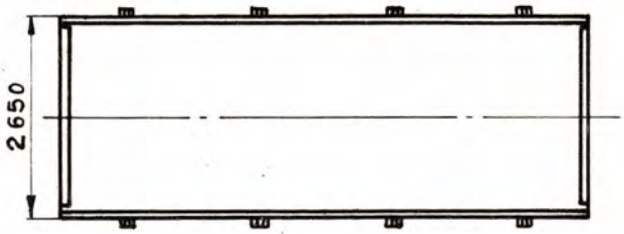

GRUSVOGN

HOVEDTEGNING: 1)

ANTALL	VOGN NR.	DISTRIKT	FABRIKANT	BYGGE-ÅR	EGEN-VEKT TONN	LASTE-EVNE TONN	BREMSER, OPVARMNING, BELYSNING M.V. SE SIDE 6.	ANM.
14	14401 x) - 14414	Brg.	Strømmen	1904	5,70	12,00	21	x) 14411 har bremser ets. 8.12.'13. 21. Losjivogn fittra Rc
~~10~~	14421 x) - 14436	"	Skabo	1905	"	"	21	x) 14429 utrangert
19	14450 x) - 14468	"	Eidsfoss	1906	"	"	21	x) 14459 har bremser ete 2.6.8.12.'13.21. Losjivogn fittra Rs.

1) Oprindelig N-vogner, type 6.

TYPE 7

M

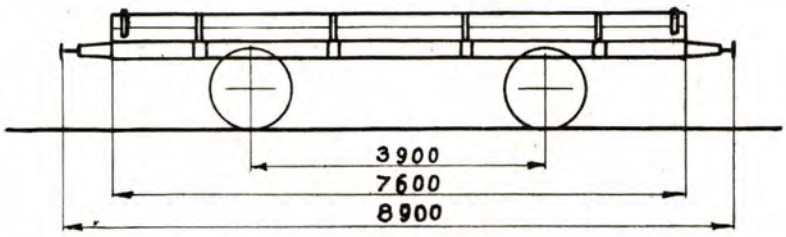

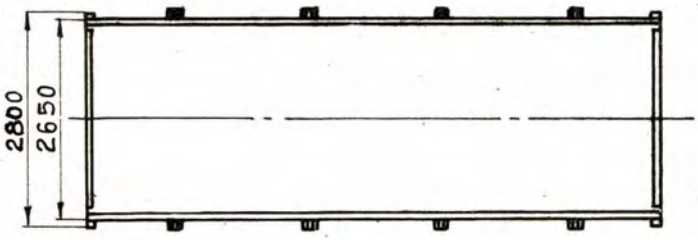

Gulvfl. 19,0 m²
Ruminnh. 5,0 m³

GRUSVOGN

HOVEDTEGNING: 1850

ANTALL	VOGN NR.	DISTRIKT	FABRIKANT	BYGGE-ÅR	EGEN-VEKT TONN	LASTE-EVNE TONN	BREMSER, OPVARMNING, BELYSNING M.V. SE SIDE 6.	ANM.
10	17510-17519	Thj.	Strømmen	1914	6,70	11,00	21	
8	23008-23015 1)	Drm.	Aadals Brug	"	6,90	10,50	21	Utstyret med plateklædt varegulv.
1	23016	"	"	"	6,45	11,00	21	
1	23017	"	"	"	6,90	10,50	21	Utstyret med plateklædt varegulv.
9	23018-23026 1)	" x)	"	"	6,45	11,00	21	1) 230/309 ~~Nr.~~ 23024 er sporrensere, litra RS.
2	23027, 23028	" x)	"	"	6,90	10,50	21	
1	23029	" x)	"	"	7,27	"	21	
2	23030, 23031	" x)	"	"	6,90	"	21	Nr. 23449-23458 er utstyret
1	23032	" x)	"	"	6,45	11,00	21	med plaleklædt varegulv.
5	23033-23037	" x)	"	"	6,90	10,50	21	x) Banemerke T.P.B.
3	23038-23040	" x)	Strømmen	"	6,45	11,00	21	
7	23442-23448	" x)	"	"	"	"	21	
10	23449-23458	" x)	"	"	7,20	10,50	21	

M

TYPE 7 (fortsettelse)

ANTALL	VOGN NR.	DISTRIKT	FABRIKANT	BYGGE-ÅR	EGEN-VEKT TONN	LASTE-EVNE TONN	BREMSER, OPVARMNING, BELYSNING M.V. SE SIDE 6.	ANM.

TYPE 8

M

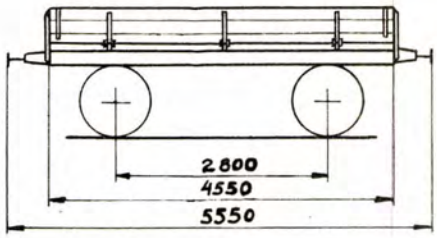

Gulvfl. 11,8 m²
Ruminnh. 5,3 m³

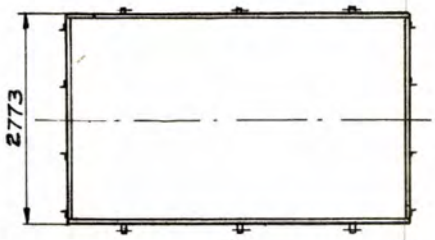

GRUSVOGN

HOVEDTEGNING: 1)

ANTALL	VOGN NR.	DISTRIKT	FABRIKANT	BYGGE-ÅR	EGEN-VEKT TONN	LASTE-EVNE TONN	BREMSER, OPVARMNING, BELYSNING M.V. SE SIDE 6.	ANM.
1	23389	Drm.	Skabo	1908	6,80	14,00	21.	Banemerke T.P.B. Vognene er overtat fra Rjukanbanen.
1	23395	"	"	"	"	"	21	

1) Skabo's tegn nr. 199 (med hevarmbremse istedetfor skruebremse).

TYPE 1

Mf

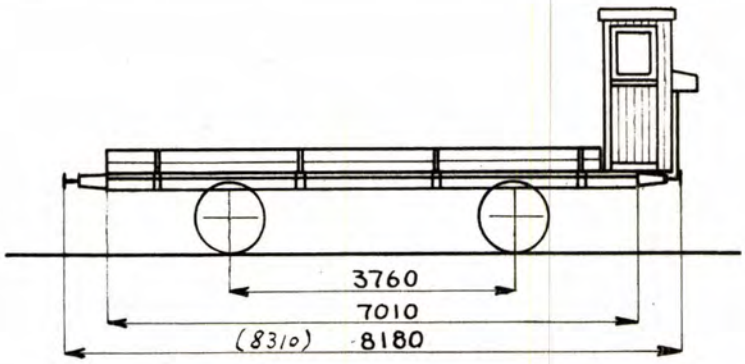

Gulvfl. 15,5 m²
Ruminnh. 4,8 m³

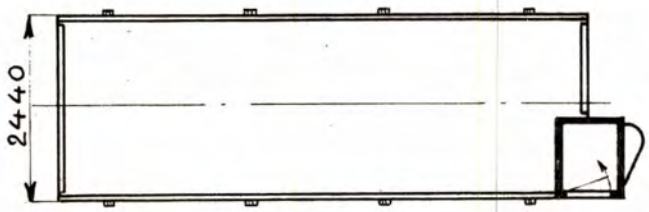

GRUSVOGN MED BREMSERHUS

HOVEDTEGNING:
Mål i ( ) er for vogn 3816

ANTALL	VOGN NR.	DISTRIKT	FABRIKANT	BYGGE-ÅR	EGEN-VEKT TONN	LASTE-EVNE TONN	BREMSER, OPVARMNING, BELYSNING M.V. SE SIDE 6.	ANM.
1	3816	Oslo	Skabo		6,40	11,50	3	
1	~~3817~~	"	"		"	"	3	ombyg til M typel.

Mf

TYPE 2

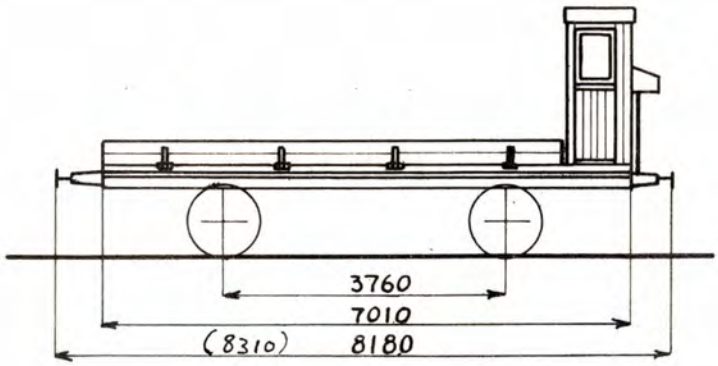

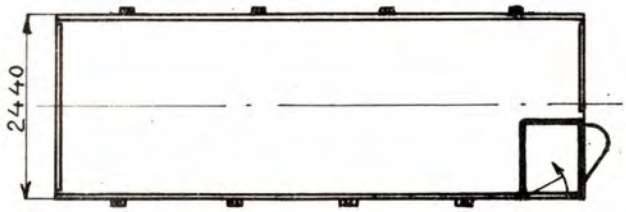

Gulvfl. 15,1 m²
Ruminnh. 4,7 m³

GRUSVOGN MED BREMSERHUS

HOVEDTEGNING: Oslo.distr. 678

Mål i ( ) gjelder vogn nr. 2392

ANTALL	VOGN NR.	DISTRIKT	FABRIKANT	BYGGE-ÅR	EGEN-VEKT TONN	LASTE-EVNE TONN	BREMSER, OPVARMNING, BELYSNING M.V. SE SIDE 6.	ANM.
2	2361, 2362	Oslo	Oslo distr.	1904	5,80	12,00	3	
2	2364, 2366	"	"	"	"	"	3	
1	2367	"	Skabo	"	"	"	3	
1	2368	"	Oslo distr.	"	"	"	3	
2	2369, 2370	"	Skabo	"	"	"	3	
1	2374	"	"	"	"	"	3	
2	2375, 2380	"	Oslo distr.	"	"	"	3	
2	2382, 2383	"	Skabo	"	"	"	3	
1	2387	"	"	"	"	"	3	
2	2394, 2396	"	Oslo distr.	"	"	"	3	
1	2397	"	"	"	"	"	3	
2	2363, 2377	"	"	1905	"	"	3	
2	2378, 2388	"	"	"	"	"	3	
2	2390, 2391	"	"	"	"	"	3	
2	2392, 2393	"	"	"	"	"	3 21 *)	*) Gjelder kun 2392 som er M-vogn typel.
1	2399	"	"	"	"	"	3	

TYPE 3

Mf

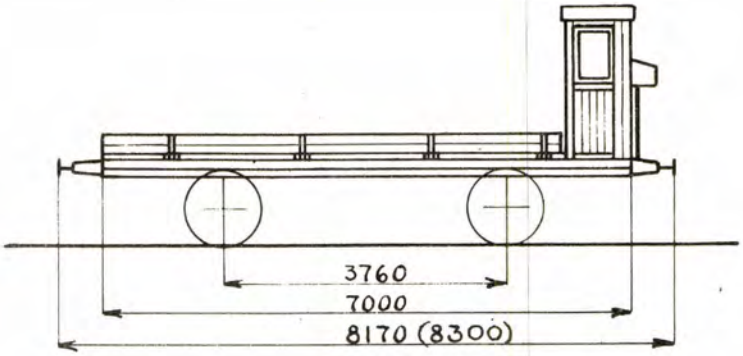

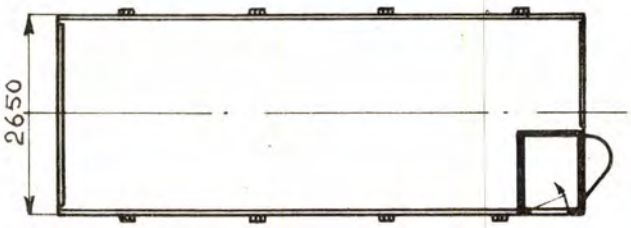

Gulvfl. 16,6 m²
Ruminnh. 4,7 m³

GRUSVOGN MED BREMSERHUS

HOVEDTEGNING: Se anm.

ANTALL	VOGN NR.	DISTRIKT	FABRIKANT	BYGGE-ÅR	EGEN-VEKT TONN	LASTE-EVNE TONN	BREMSER, OPVARMNING, BELYSNING M.V. SE SIDE 6.	ANM.
1	14415	Brg.	Strømmen	1904	5,70	12,00	3	Oprindelig Nf-vogn. Hovedt. 614. 2) Ombygget til sneskraper nr. 2, litra Rs.
5	14416 - 14420	"	"	"	"	"	3	Oprindelig Nf-vogner. Hovedt. 614. 2)
1	14437	"	Skabo	1905	"	"	3	Oprindelig Nf-vogn. Hovedt. 614. 2) Ombygget til ~~sneskraper nr. 3~~ sporrenser nr. 2, litra Rs.
5	14438 - 14442	"	"	"	"	"	3	14439 er sneskraper nr. 3, litra Rs. Oprindelig Nf-vogner. Hovedt. 614. 2)
5	14443 - 14447	"	Eidsfoss	1906	"	"	3	Vg. 14445 er sporrenser nr. 1, litra Rs. Oprindelig Nf-vogner. Hovedt. 614. 2)
1	14448	"	"	"	"	"	3	Oprindelig Nf-vogn. Hovedt. 614. 2) Ombygget til sneskraper nr. 4., litra Rs.
1	14449	"	"	"	"	"	3	Oprindelig Nf-vogn. Hovedt. 614. 2)
7	8283 - 8289	Hmr.	Strømmen	1912	6,10	11,50	3	Hovedt. 1362. 1)
6	20525 - 20530	Drm.	Eidsfoss	"	6,15	"	3	Hovedt. 1362. 1) Ommontert fra smalt spor 1923.

1) med skruebremse istedetfor hevarmbremse.
2) " bremserhus " bremsersete.

Mf

TYPE 4

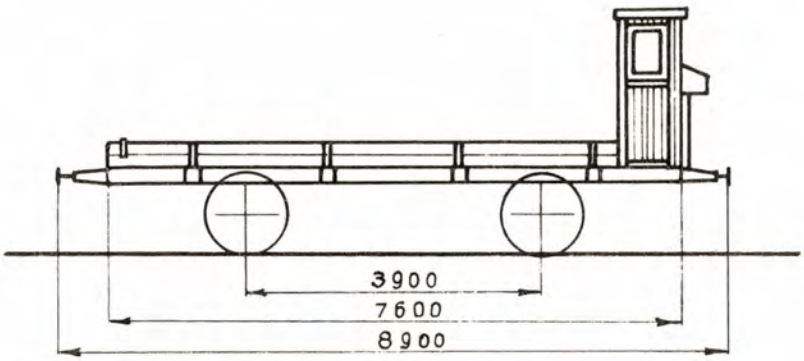

Gulvfl. 18,3 m.²
Ruminnh. 4,8 m.³

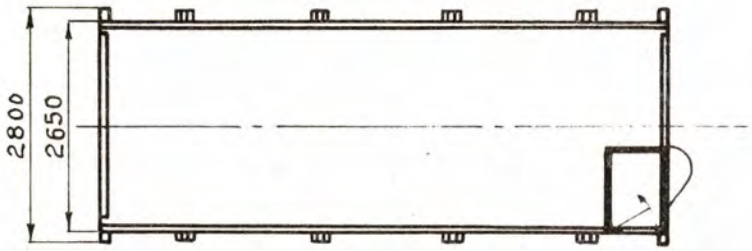

GRUSVOGN MED BREMSERHUS

HOVEDTEGNING: 1849

ANTALL	VOGN NR.	DISTRIKT	FABRIKANT	BYGGE-ÅR	EGEN-VEKT TONN	LASTE-EVNE TONN	BREMSER, OPVARMNING, BELYSNING M.V. SE SIDE 6.	ANM.
2	5490, 5491	Thj.	Skabo	1915	6,80	11,00	3	
9	5492-5500	"	"	"	7,40	10,50	3	Har plateklædt varegulv.
10	17520-17529	"	Strømmen	"	7,00	11,00	3	
36	23459-23494 x)	Drm.	Skabo	"	6,80	"	3	x) 23480 er sporrenser, litra Rs. x) 23494 " " " "
1	23495	"	"	"	7,97	10,00	3	Sporrenser litr Rs ~~omsatte til Hamar~~
5	23496-23500 xx)	"	"	"	6,80	11,00	3	xx) Nr. 23496 er sporrenser, litra Rs. x) 23460 omb til Rs for Thjm distr

TYPE 1

Ms

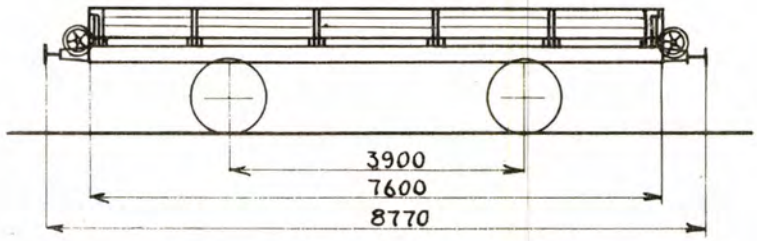

Gulvfl. 19,8 m²
Ruminnh. 7,6 m³

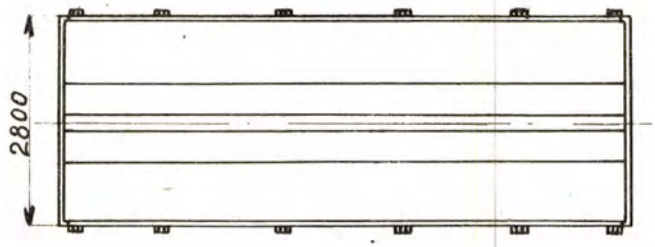

SPESIAL GRUSVOGN

HOVEDTEGNING: 1255

ANTALL	VOGN NR.	DISTRIKT	FABRIKANT	BYGGE-ÅR	EGEN-VEKT TONN	LASTE-EVNE TONN	BREMSER, OPVARMNING, BELYSNING M.V. SE SIDE 6.	ANM.
1	8221	Hmr.	Strømmen	1911	8,90	15,00	21	

Ms

TYPE 2

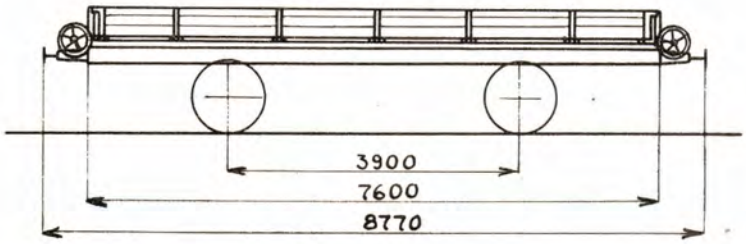

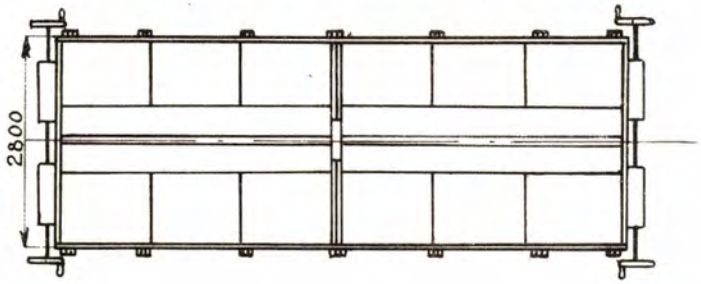

Gulvfl. 19,8 m²
Ruminnh. 7,6 m³

SPESIAL GRUSVOGN

HOVEDTEGNING: 1350

ANTALL	VOGN NR.	DISTRIKT	FABRIKANT	BYGGE-ÅR	EGEN-VEKT TONN	LASTE-EVNE TONN	BREMSER, OPVARMNING, BELYSNING M.V. SE SIDE 6.	ANM.
2	8222, 8223	Hmr.	Strømmen	1912	8,40	15,50	21	
2	8225, 8226	"	"	"	"	"	21	
2	8227, 8228	"	"	"	"	"	21	
2	8229, 8230	"	"	"	"	"	21	
2	8231, 8232	"	"	"	"	"	21	
2	8235, 8236	"	"	"	"	"	21	
1	8237	"	"	"	"	"	21	

TYPE 3

Ms

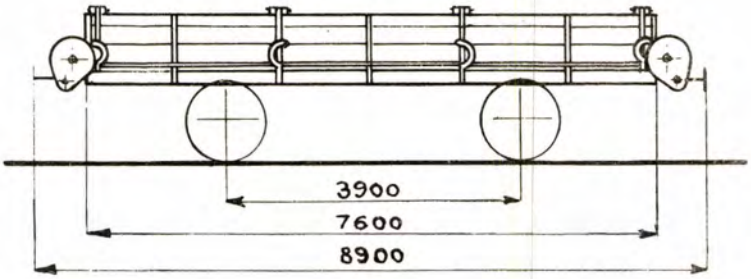

Gulvfl. 19,3 m.²
Ruminnh. 7,5 m.³

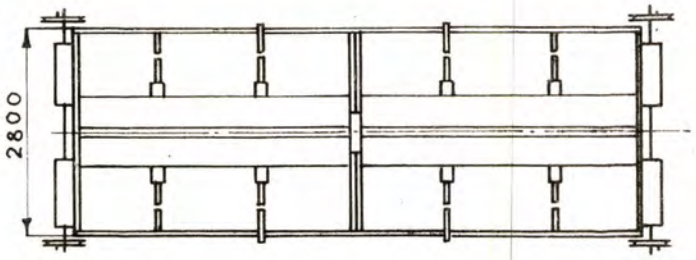

SPESIAL GRUSVOGN

HOVEDTEGNING: 2253

ANTALL	VOGN NR.	DISTRIKT	FABRIKANT	BYGGE-ÅR	EGEN-VEKT TONN	LASTE-EVNE TONN	BREMSER, OPVARMNING, BELYSNING M.V. SE SIDE 6.	ANM.
5	2126-2130	Oslo	Strømmen	1921	9,00	15,00	21	
1	2131	"	"	"	9,13	14,50	21	
2	2132, 2133	"	"	"	9,00	15,00	21	
1	2134	"	"	"	9,11	14,50	21	
1	2135	"	"	"	9,00	15,00	21	
4	6987-6990	"	"	"	"	"	21	
22	15871-15892	Drm.	"	1922	"	"	21	

TYPE 1

Msf

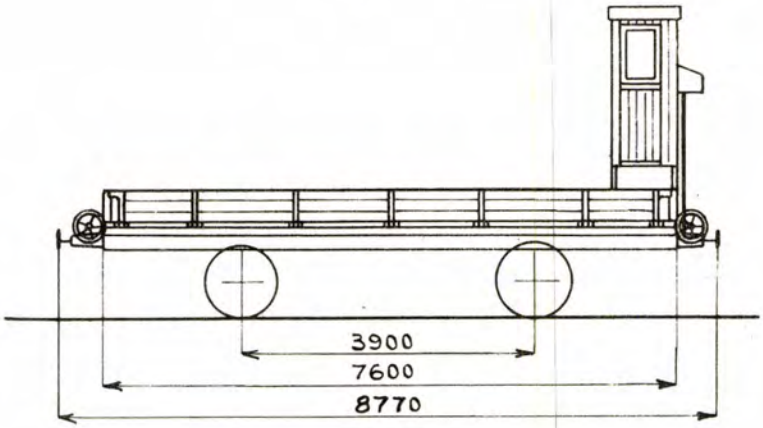

Gulvfl. 19,8 m.²
Ruminnh. 7,6 m.³

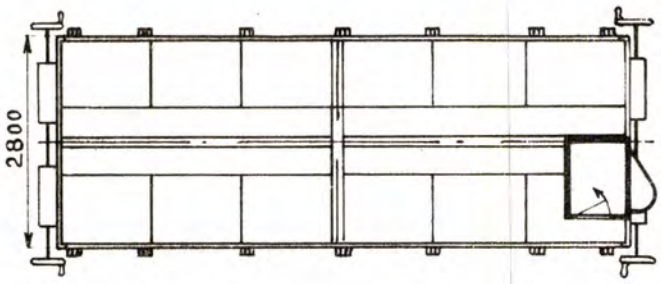

SPESIAL GRUSVOGN MED BREMSERHUS HOVEDTEGNING: 1350 [1]

ANTALL	VOGN NR.	DISTRIKT	FABRIKANT	BYGGE-ÅR	EGEN-VEKT TONN	LASTE-EVNE TONN	BREMSER, OPVARMNING, BELYSNING M.V. SE SIDE 6.	ANM.
2	8224-8233	Hmr.	Strømmen	1912	8,90	15,00	3	
2	8234-8238	"	"	"	"	"	3	
2	8239-8240	"	"	"	"	"	3	

[1] Med skruebremse istedetfor hevarmsbremse.

Msf

TYPE 2

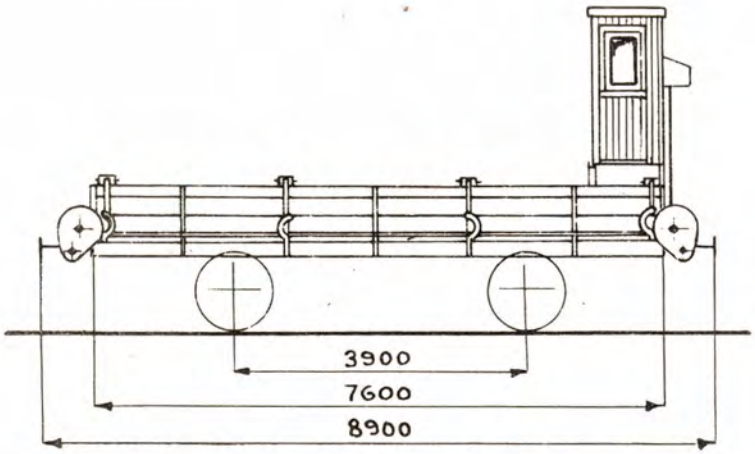

Gulvfl. 19,3 m.²
Ruminnh. 7,5 m.³

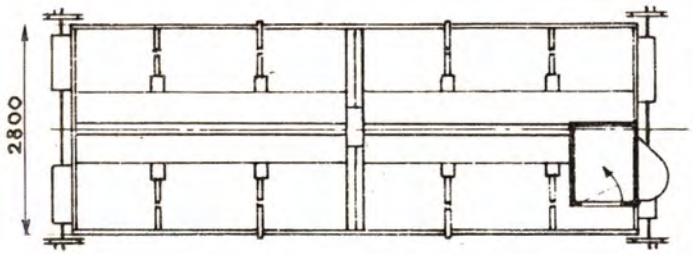

SPESIAL GRUSVOGN MED BREMSERHUS

HOVEDTEGNING: 2253+2449

ANTALL	VOGN NR.	DISTRIKT	FABRIKANT	BYGGE-ÅR	EGEN-VEKT TONN	LASTE-EVNE TONN	BREMSER, OPVARMNING, BELYSNING M.V. SE SIDE 6.	ANM.
6	6991-6996	Oslo	Strømmen	1921	9,40	14,50	3	
8	15893-15900	Drm.	"	1922	"	"	3	

TYPE 1

MK

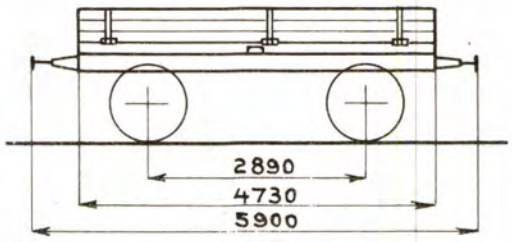

Gulvfl. 10,6 m.²
Ruminnh. 4,9 m.³

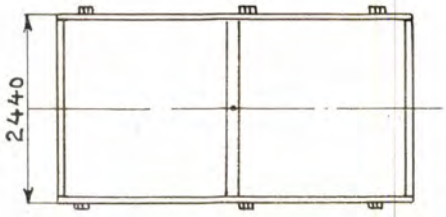

GRUS- OG TØMMERVOGN

HOVEDTEGNING:

ANTALL	VOGN NR.	DISTRIKT	FABRIKANT	BYGGE-ÅR	EGEN-VEKT TONN	LASTE-EVNE TONN	BREMSER, OPVARMNING, BELYSNING M.V. SE SIDE 6.	ANM.
2	10402, ~~10403~~	Thj.	Strømmen	1880	5,50	12,50	21	10403 Utrangert
2	~~10404, 10405~~	"	"	"	"	"	21	Utrangert
~~2~~	~~10406, 10407~~	"	"	"	"	"	21	Utrangert
2	~~10408~~, 10409	"	"	"	"	"	21	Oprindelig K-vogner. 10408 Utrangert
2	~~10410~~, 10411	"	"	"	"	"	21	Ombygget Thj. distrikt 1902. 10410 "
~~2~~ 1	~~10412~~, ~~10413~~	"	"	"	"	"	21	10412, 10413 Utrangert.
~~1~~	~~10414~~	"	"	"	"	"	21	Utrangert.

MK

TYPE 2 Utgår

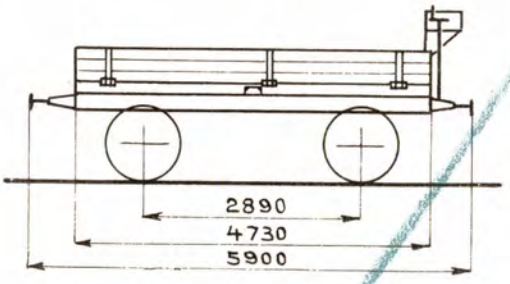

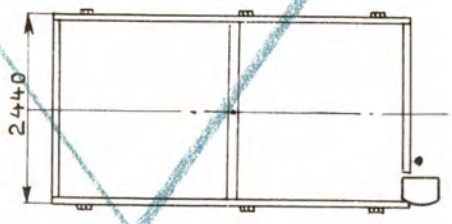

Gulvfl. 10,6 m.²
Ruminnh. 4,9 m.³

GRUS- OG TØMMERVOGN MED BREMSERSÆTE HOVEDTEGNING:

ANTALL	VOGN NR.	DISTRIKT	FABRIKANT	BYGGE-ÅR	EGEN-VEKT TONN	LASTE-EVNE TONN	BREMSER, OPVARMNING, BELYSNING M.V. SE SIDE 6.	ANM.
1	~~10401~~	Thj.	Strømmen	1880	5,50	12,50	3	Utrangert Oprindelig K-vogner, Ombygget ~~Thj. distr~~ikt 1902.
1	~~10415~~	"	"	"	"	"	3	

TYPE 3

MK

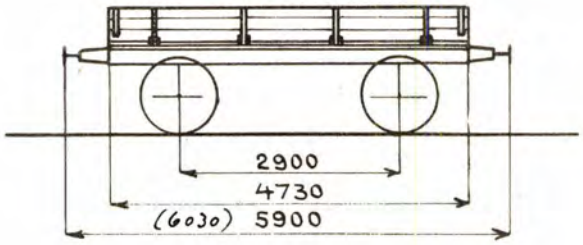

Gulvfl. 10,6 m.²
Ruminnh. 4,9 m.³

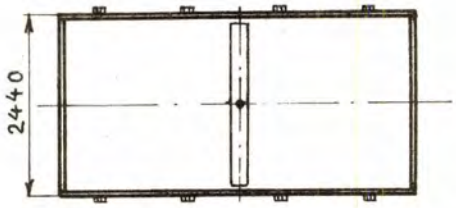

GRUS-OG TØMMERVOGN

HOVEDTEGNING: 245 601

Mål i ( ) gjelder vogn nr. 2425

ANTALL	VOGN NR.	DISTRIKT	FABRIKANT	BYGGE-ÅR	EGEN-VEKT TONN	LASTE-EVNE TONN	BREMSER, OPVARMNING, BELYSNING M.V. SE SIDE 6.	ANM.
~~20~~	~~3851-3869~~	Oslo	Strømmen	1893	5,20	12,50	21 Ukrangert	*) 3864 er sporrenser, litra Rs. 3868 " " " " 3870 Ukrangert
~~10~~	~~2421-2430~~ xx)	"	Skabo	1896	"	"	21	
~~10~~	6801-6810 xxx)	"	Strømmen	1897	"	"	21	
~~10~~	8201-8210 *)	Hmr.	Kværner	1900	"	"	21	*) 8208 Ukrangert Hovedtegn. 8201-8203 — +8206, 8207, 8209 8210.
~~20~~	~~3871-3890~~ *) xxxx)	Oslo	Crull & Co.	1901	"	"	21 Ukrangert	3873 ukrangert.
~~10~~	6811-6820	"	Strømmen	"	"	"	21	6812 er sneplogvogn, litra Rs.
10	8211-8220 5)	Hmr.	"	"	"	"	21	8205 er sporrenser, litra Rs.
10	12401-12410 6)	Thj.	Weimar	"	"	"	21	
6	9401-9406	Brg.	Fredrikstad mek. verksted.	"	5,40	"	21	Hovedtegn. 601. Tidligere B.V.B. nr. 9401-9406 - montert for smalt spor til 1904. Nr. 9405 er ombygget til sneskraper nr. 1, litra Rs. 9401 " " " sporrenser nr. 3, " Rs. overf. til Narvik.

xx) Ukrangerte: 2428, 2429, 2421-2427 2430

xxx) Ukrangerte: 6809, 6801, 6803, 6804, 6806-6808, 6810

xxxx) Ukrangerte: 8217

5) Ukrangerte: 8219

6) Ukrangerte: 12407

MK

TYPE 4

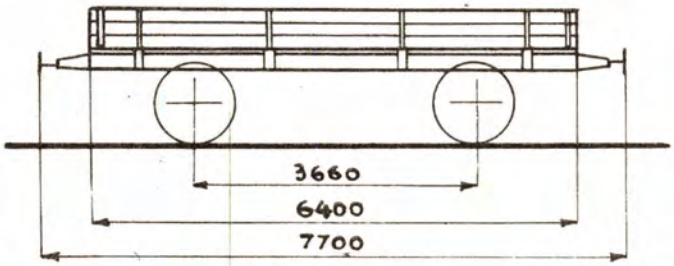

Gulvfl. 15,9 m.²
Ruminnh. 7,4 m.³

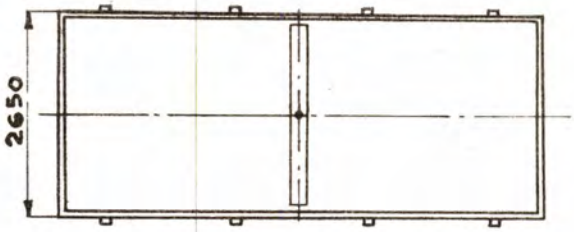

GRUS-OG TØMMERVOGN

HOVEDTEGNING: 2244

ANTALL	VOGN NR.	DISTRIKT	FABRIKANT	BYGGE-ÅR	EGEN-VEKT TONN	LASTE-EVNE TONN	BREMSER, OPVARMNING, BELYSNING M.V. SE SIDE 6.	ANM.
20	20231-20250	Drm.	Aadals Brug	1923	7,30	16,50	21	

TYPE 1

N

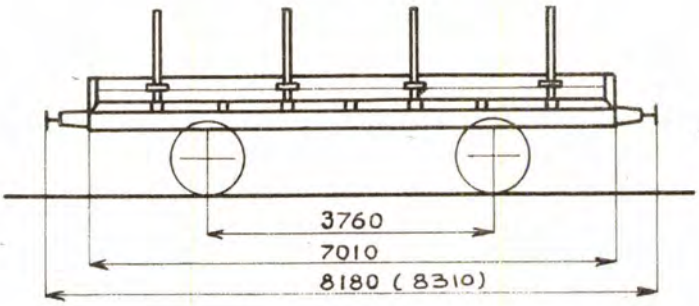

Gulvfl. 15,9 m²
Ruminnh. 5,0 m³

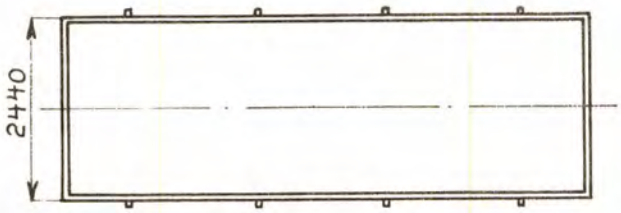

STAKEVOGN

HOVEDTEGNING: Ukjendt

ANTALL	VOGN NR.	DISTRIKT	FABRIKANT	BYGGE-ÅR	EGEN-VEKT TONN	LASTE-EVNE TONN	BREMSER, OPVARMNING, BELYSNING M.V. SE SIDE 6.	ANM.
~~2~~	~~3908, 3911~~	Oslo	Atlas	1876	5,40	12,50	21	ombygget. Se type 10
~~2~~	~~3926, 3949~~	"	"	"	"	"	21	
~~1~~	~~3980~~	"	"	1877	"	"	21	
~~2~~	~~4010,~~ x) ~~4024~~ xx)	"	"	"	"	"	21	— " — " " x)6 og xx)10
~~2~~	~~4027, 4028~~	"	"	"	"	"	21	— " — " " 10
~~2~~	~~4036, 4040~~	"	Strømmen	"	"	"	21	
~~1~~	~~4097~~	"	Atlas	"	5,80	12,00	21	— " — " " 6
~~2~~	~~5201~~ 1), ~~5202~~ 1)	Hmr.	Strømmen	1878	5,40	12,50 1)	21	Utrangert
~~2~~ 1	~~5203, 5204~~ 1)	"	"	"	"	"	21	~~5204~~ Utrangert.
~~2~~ 1	~~5205, 5206~~ 1)	"	"	"	"	"	21	~~5206~~ — " —
~~2~~	~~5207~~ 1), ~~5208~~ 1)	"	"	"	"	"	21	Utrangert
~~2~~	~~5209~~ 1), ~~5210~~ 1)	"	"	"	"	"	21	
~~2~~ 1	~~5211~~ 1), ~~5212~~	"	"	"	"	"	21	5211 — " —
~~2~~ 1	5213 2), ~~5214~~ 1)	"	"	"	"	"	21	5212 — " — 2) 5213 er sporrenser, litra Rs. 5214 Utrangert
2	~~5215, 5216~~	"	"	"	"	"	21	Utrangert
2	5217 1), ~~5218~~	"	"	"	"	"	21	5218 Utrangert
~~2~~	~~5219, 5221~~	"	"	"	"	"	21	5219 Utrangert
1	5222	"	"	"	5,99	12,00	21	5221 — " —
~~2~~ 1	~~5223, 5224~~	"	"	"	5,40	12,50	21	5223 — " —
~~1~~	~~5225~~	"	"	"	"	"	21	5224 — " — 5225 — " —
~~2~~ 1	~~5226~~ 1), ~~5227~~ 1)	"	Skabo	"	"	"	21	~~5227~~ Utrangert

1) Benyttes som slaggvogner kun innen Hamar distr. Lasteevne 9,0 tonn.

fortsettes.

N

TYPE 1 (fortsettelse 1).

ANTALL	VOGN NR.	DISTRIKT	FABRIKANT	BYGGE-ÅR	EGEN-VEKT TONN	LASTE-EVNE TONN	BREMSER, OPVARMNING, BELYSNING M.V. SE SIDE 6.	ANM.
1	~~5228~~	Hmr.	Skabo	1878	5,77	12,00	21	utrangert
2	~~5229, 5230~~	"	"	"	5,40	12,50	21	~~5229~~ utrangert
2	~~5231, 5232~~	"	"	"	"	"	21	~~5232~~ —"—
~~2~~ 1	~~5233, 5234~~ 1)	"	"	"	"	"	21	~~5234~~ —"— ~~5236~~ —"—
2	~~5235, 5236~~	"	"	"	"	"	21	
~~2~~ 1	~~5237~~ 1), ~~5238~~ 1)	"	"	"	"	"	21	5237 —"— 5238 —"—
~~2~~	~~5239, 5240~~	"	"	"	"	"	21	5239 utrangert 5240 —"—
~~27~~ 26	10702 x)-10727	Thj.	Atlas	1877/78	"	"	21	Vg. 10701 er utrangert. x) 10707, 10724, er utrangert 10704, 10708, 10709, 10711, 10714, 10717, 10718 10702, 10712, 10713, 10716 10720, 10722 10725 Utrangert 10703, 10705, 10706, 10710, 10715, 10719, 10723, 10726, 10727
~~1~~	~~10728~~ utrangert	"	"	"	5,72	12,00	21	
~~8~~	10729 x)-10736	"	"	"	5,40	12,50	21	x) 10734 utrangert 10729-32 —"— 10733 —"— 10735 —"—
2	~~10737, 10738~~	"	"	"	5,60	12,00	21 ~~10738~~ utrangert	
~~15~~ 14	10739 x)-10753	"	"	"	5,40	12,50	21	x) Vg. 10745 er utrangert. utrangert: 10739, 10741, 10742, 10746, 10747, 10749, 10750-10753, 10743, 10744 10748
1	~~10754~~ utrangert	"	"	"	"	"	2.21	
~~14~~ 13	10755 x)-10768	"	"	"	"	"	21	x) Vg. 10764 er utrangert. 10756, 10755 ✓ ✓ + 10757, 10759, 10767 10760, 10762 ✓ ✓ 10765, 10764 ✓ ✓ 10768, 10763 ✓ ✓ 10761 ✓ ✓ 10766 ✓ ✓
~~1~~	~~10769~~	utrangert,	"	"	5,65	12,00	21	
1	~~10770~~	"	"	"	5,40	12,50	21 utrangert	
7	~~5242~~ x)-~~5248~~	Hmr.	Strømmen	1879	"	"	21	x) utrangert: ~~5243, 5244, 5247,~~
~~1~~	~~5249~~	"	"	"	5,60	12,00	21	5249 utrangert
~~1~~	~~5250~~	"	"	"	5,40	12,50	21	5250 —"—
~~14~~	5251 x)-5264	"	Skabo	"	"	"	21	x) 5258, 5255, 5259, 5260 utrangert ± 5251, 5253, 5254, 5256 5257 —"— + 5261-5264
~~14~~	10771 x)-10784	Thj.	"	"	"	"	21	x) 10771, 10774, 10777, 10784 utrangert 10773, 10776, 10780, 10782, 10783, 10772, 10778 10779, 10781
~~1~~	~~10785~~	"	"	"	5,63	12,00	21 utrangert	
~~5~~	10786 x)-10789	"	"	"	5,40	12,50	21 10787, 10789, 10786 utrangert	
~~5~~	~~10791 x)-10796~~	"	Kværner	1880	"	"	21 ~~10794, 10796~~ utrangert	
1	10797	"	"	"			21	Kranvogn, litra Rk.
3	~~10798-10800~~	"	"	"	5,40	12,50	21	~~10800~~ utrangert
2	4043 x), 4044	Oslo	Strømmen	1881	"	"	21	x) 4043 er sporrenser, litra Rs.
1	~~4045~~	"	"	"	5,80	12,00	21	utrangert
1	~~4046~~	"	"	"	5,40	12,50	21	—"—
~~1~~	~~4047~~	"	"	"	~~6,63~~	~~11,00~~	21 utrangert	Kasse for vedtransport.
1	~~4048~~	"	"	"	5,40	12,50	21	utrangert
1	4049	"	"	"	6,10	11,50	21	Kasse for vedtransport.
1	~~4050~~	"	"	"	5,40	12,50	21	—"—
1	~~4051~~	"	"	"	6,60	11,00	21	Kasse for sagflistransport.
1	4052	"	"	"	5,40	12,50	21	
1	4053	"	"	"	6,75	11,00	21	Kasse for vedtransport.
3	4055 x)-4057	"	"	"	5,40	12,50	21	x) 4056, 4057 utrangert
1	~~4098~~	"	"	"	"	"	21	
1	~~4099~~	"	"	"	6,60	11,00	21	Kasse for sagflistransport.
1	~~4100~~	"	"	"	6,00	11,50	21	utrangert " " vedtransport.
1	~~4101~~	"	"	"	5,40	12,50	21	
1	4102	"	"	"	5,69	12,00	21	
1	4103	"	"	"	5,40	12,50	21	
1	4104	"	"	"	6,30	11,50	21	Kasse for trekultransport.
1	4105	"	"	"	6,60	11,00	21	" " sagflistransport.

1) Benyttes som slaggvogner ~~kun~~ innen Hamar distr. Lasteevne 9,0 tonn.

fortsettes.

TYPE 1 (fortsettelse 2)

N

ANTALL	VOGN NR.	DISTRIKT	FABRIKANT	BYGGE-ÅR	EGEN-VEKT TONN	LASTE-EVNE TONN	BREMSER, OPVARMNING, BELYSNING MV SE SIDE 6.	ANM.
1	~~4106~~	Oslo	Strømmen	1881	5,40	12,50	21	Utrangert
1	~~4107~~	"	"	"	5,72	12,00	21	
1	4108	"	"	"	6,00	"	21	Kasse for vedtransport.
1	~~4109~~	"	"	"	5,68	"	21	Utrangert
2	~~4112, 4113~~	"	"	"	6,60	11,00	21	— " — Kasse for sagflistransport.
2	4114, ~~4115~~	"	"	"	5,40	12,50	21	4115 Utrangert
1	4116	"	"	"	"	"	21	
1	4117	"	"	"	6,60	11,00	21	Kasse for sagflistransport.
1	4118	"	"	"	6,00	12,00	21	" " vedtransport.
1	~~4073~~	"	"	1882	5,98	"	21	
1	~~4074~~	"	"	"	5,70	12,50	21	Utrangert
1	~~4075~~	"	"	"	5,72	12,00	21	
2	~~4076, 4077~~	"	"	"	5,40	12,50	21	
~~1~~	~~3931~~	"	~~Skabo~~		~~6,60~~	~~11,00~~	~~21~~	Utrangert Kasse for sagflistransport.
2	~~3932, 3936~~	"	"		5,40	12,50	21	— " —
1	3938	"	"		7,07	10,50	21	Kasse for sagflistransport.
2	~~3945, 3951~~	"	"		5,40	12,50	21	— " —
2	3956, 3961	"	"		"	"	21	
1	~~3964~~	"	"		"	"	21	
1	~~3970~~	"	"		6,00	12,00	21	Kasse for vedtransport.
1	~~3975~~	"	"		5,40	12,50	21	Utrangert
1	~~3978~~	"	"		5,56	12,00	21	
1	3979	"	"		5,40	12,50	21	
1	~~3989~~	"	"		6,00	12,00	21	Utrangert ~~Kasse for vedtransport.~~
2	~~3995, 3996~~	"	"		5,40	12,50	21	— " —
2	4013, 4014	"	"		"	"	21	
1	~~4015~~	"	"		"	"	21	Utrangert
2	4058, 4060	"	"		"	"	21	
1	~~4061~~	"	"		6,00	12,00	21	Utrangert ~~Kasse for vedtransport.~~
1	4063	"	"		6,60	11,00	21	" " sagflistransport.
1	~~4064~~	"	"		5,40	12,50	21	— " —
1	~~4065~~	"	"		6,00	12,00	21	Kasse for vedtransport.
2	4067, ~~4068~~	"	"		5,40	12,50	21	4068 Utrangert
1	~~4069~~	"	"		"	"	21	
1	~~4070~~	"	"		5,59	12,00	21	Utrangert
1	~~4071~~	"	"		6,40	11,00	21	Kasse for trekultransport.
1	~~4072~~	"	"		5,40	12,50	21	
1	12553	Thm	omb. Thm	1930			21	For internt bruk tidligere N type 13

N

TYPE 2

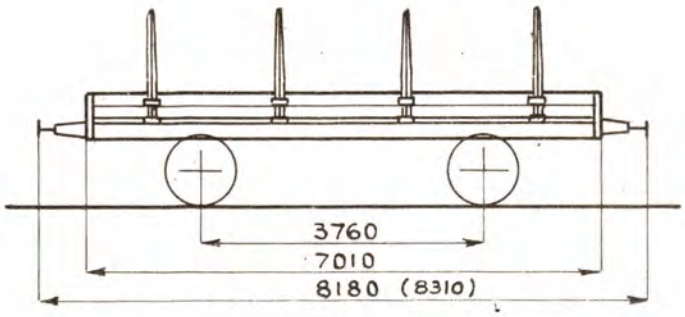

Gulvfl. 15,9 m.²
Ruminnh. 5,0 m.³

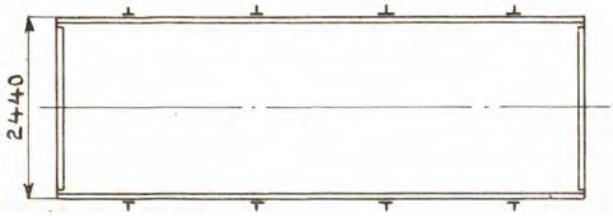

STAKEVOGN

HOVEDTEGNING: Ukjendt 47 400 876

ANTALL	VOGN NR.	DISTRIKT	FABRIKANT	BYGGE-ÅR	EGEN-VEKT TONN	LASTE-EVNE TONN	BREMSER, OPVARMNING, BELYSNING M.V. SE SIDE 6.	ANM.
1	2498	Oslo	Strømmen, Skabo, Atlas.	1876/82	5,40	12,50	21	Ombygget Strømmen 1898. Hovedtegn. ukjendt.
1	2503	"			"	"	21	" " 1896.
~~1~~	~~2509~~	"			~~6,60~~	~~11,00~~	~~21~~	Ombygget Strømmen 1896. Kasse for sagflistransport. Omb. til V. type 15
1	2528	"			5,40	12,50	21	Ombygget Strømmen 1896.
1	2529	"			"	"	21	Ombygget Strømmen 1896. Kasse for vedtransport.
2	3903, 3915	"			"	"	21	
2	3916, ~~3917~~	"			"	"	21	3917 ombygget til type 15
1	3924	"			5,70	12,00	21	
1	3925	"			5,40	12,50	21	Ombyg. Oslo distr. 1908/11.
1	3967	"			5,53	12,00	21	
1	~~3974~~	"			5,40	12,50	21	3974 ukrangert
1	4002	"			"	"	21	
1	4006	"			"	"	21	Ombygget Oslo distr. 1911. Kasse for vedtransport.
1	4009	"			6,00	12,00	21	
1	4012	"			5,40	12,50	21	
1	4020	"			"	"	21	
1	4026	"			"	"	21	Ombyg. Oslo distr. 1911/12
~~1~~	~~4037~~ x)	"			5,80	"	21	x) omb. Se type 10
1	4039	"			5,40	"	21	
1	4078	"			6,60	11,00	21	Ombygget Oslo distr. 1912. Kasse for sagflistransport.
1	4085	"			5,40	12,50	21	Ombygget Oslo distr. 1908.
1	4092	"			"	"	21	Ombygget Oslo distr. 1912. Kasse for vedtransport.

fortsettes.

TYPE 2 (fortsettelse 1).

N

ANTALL	VOGN NR.	DISTRIKT	FABRIKANT	BYGGE-ÅR	EGEN-VEKT TONN	LASTE-EVNE TONN	BREMSER, OPVARMNING, BELYSNING M.V. SE SIDE 6.	ANM.
2	~~2461,~~2462	Oslo	Skabo	1885	5,40	12,50	21	2461 Ukrangert Hovedt. 47.
1	~~2463~~	"	"	"	6,42	11,50	21	Ukrangert Kasse for vedtransport.
~~3~~	~~2464~~ 2466	"	"	"	5,40	12,50	21	2464 og 65 Ukrangert
1	~~2467~~	"	"	"	6,00	"	21	" " Ukrangert
1	2468	"	"	"	5,40	"	21	" "
1	2469	"	"	"	6,70	11,00	21	" " Kasse for sagflistransport.
1	~~2470~~	"	"	"	6,40	11,50	21	Ukrangert trekultransport.
1	2471 x)	"	"	"	6,00	12,00	21	" " " " vedtransport.
7	2472 - 2478	"	"	"	5,40	12,50	21	2472 Ukrangert 2474, 2476, 2477, Ukrangert
1	2479	"	Strømmen	1888	"	"	21	" "
1	2480	"	"	"	6,60	11,00	21	" " Kasse for sagflistransport.
1	2481	"	"	"	5,40	12,50	21	" "
1	2482	"	"	"	6,12	11,50	21	" "
~~2~~	2483, ~~2484~~	"	"	"	5,40	12,50	21	2484 Ukrangert
1	2485	"	"	"	5,67	12,00	21	" "
3	2486 - 2488	"	"	"	5,40	12,50	21	" "
1	2489	"	Skabo	"	6,60	11,00	21	" " Kasse for sagflistransport.
2	2490, 2491	"	"	"	5,40	12,50	21	" "
1	2541	"	Strømmen	"	6,00	"	21	" "
9	2542 x) - 2550	"	"	"	5,40	"	21	x) 2544, 2545, 2547, 2549, Ukrangert
1	2551	"	"	"	6,00	"	21	" " Kasse for trekultransport.
1	2552	"	"	"	5,40	"	21	" "
1	2553	"	"	"	5,40	"	21	" "
1	2554	"	"	"	6,00	"	21	" " Kasse for trekultransport.
3	2556 - 2557	"	"	"	5,40	"	21	" 2555 Ukrangert
~~1~~	~~2558~~	"	"	"	~~5,60~~	~~12,00~~	~~21~~ Ukrangert	" "
1	~~2559~~	"	"	"	5,40	12,50	21 —"—	" "
~~1~~	~~2560~~	"	"	"	~~6,50~~	~~11,00~~	~~21~~ Ukrangert	" " Kasse fortrekultransport.
3	2561 - 2562	"	"	"	5,40	12,50	21	2562 Ukrangert
1	2564	"	"	"	6,00	12,00	21	" " Kasse for trekultransport.
1	~~2565~~	"	"	"	"	"	21	" " " " vedtransport.
1	~~2566~~	"	"	"	5,40	12,50	21	Ukrangert
1	~~2567~~	"	Skabo	1889	"	"	21	" "
1	2568	"	"	"	5,65	12,00	21	" "
3 x)	2569 - 2571 x)	"	"	"	5,40	12,50	21	" x) 2571 omb til N. 15.
1	2572	"	"	"	6,40	11,50	21	" " Kasse for trekultransport.
1	2573	"	"	"	5,40	12,50	21	" "
1	2574	"	"	"	6,00	12,00	21	" " Kasse for vedtransport.
1	~~2575~~	"	"	"	5,40	12,50	21 Ukrangert	" " ombygget til type 15
1	~~2576~~	"	"	"	6,60	11,00	21	" " Kasse for sagflistransport.
1	2577	"	"	"	"	"	21	" "
1	2578	"	"	"	5,40	12,50	21	" "
1	~~2579~~	"	"	"	5,70	12,00	21	" " omb. til N. 15.
1	2580	"	"	"	5,40	12,50	21	" "
1	2581	"	"	"	6,00	12,00	21	" " Kasse for vedtransport.

fortsettes.

N

TYPE 2 (fortsettelse 2).

ANTALL	VOGN NR.	DISTRIKT	FABRIKANT	BYGGE-ÅR	EGEN-VEKT TONN	LASTE-EVNE TONN	BREMSER, OPVARMNING, BELYSNING M.V. SE SIDE 6.	ANM.
~~8~~ 1	2582, ~~2583~~	Oslo	Skabo	1889	5,40	12,50	21	Hovedt. 47.
1	2584	"	"	"	6,60	11,00	21	" " Kasse for sagflistransport.
1	2585	"	"	"	6,08	11,50	21	" " " " vedtransport.
1	2586	"	"	"	5,61	12,00	21	" "
1	2587	"	"	"	6,00		21	" " Kasse for trekultransport.
~~1~~	~~2588~~	"	"	"	"	12,00	21	Utrangert " " vedtransport.
~~1~~	~~2589~~	"	Strømmen	1891	"		21	utrangert " trekultransport.
4	2590-2592	"	"	"	5,40	12,50	21	2593 Utrangert
1	2594	"	"	"	6,00		21	" " Kasse for trekultransport.
~~1~~	~~2595~~	"	"	"	"	12,00	21	utrangert. " " " " vedtransport.
2	~~2596~~, ~~2597~~	"	"	"	5,40	12,50	21	— " " 2597 omb. til N. 15 2596 Utrangert
1	2598	"	"	"	6,00	12,00	21	" "
1	2599	"	"	"	5,40	12,50	21	" "
1	2600	"	"	"	6,14	11,50	21	" " Kasse for vedtransport.
8	2601 *) - 2608	"	"	"	5,40	12,50	21	*) 2606 ombygget til type N. 15 2604, 2608 " " " "
3	2609-2611	"	"	1892	"	"	21	" "
1	2612	"	"	"	6,00	12,00	21	" " Kasse for vedtransport.
2	2613, ~~2614~~	"	"	"	5,40	12,50	21	" " 2614 utrangert
1	2615	"	"	"	6,60	11,00	21	" " Kasse for sagflistransport.
1	2616	"	"	"	5,40	12,50	21	" " " " trekultransport.
2	2617, ~~2618~~	"	"	"	6,60	11,00	21	2618 Utrangert sagflistransport.
1	2619	"	"	"	6,00	"	21	" " " " trekultransport.
1	2620	"	"	"	5,40	12,50	21	" "
2	2621, 2622	"	"	"	6,00	12,00	21	" " Kasse for vedtransport.
1	2623	"	"	"	"		21	" " " " trekultransport.
2	2624, ~~2625~~	"	"	"	5,40	12,50	21	2625 Utrangert
1	2626	"	"	"	"	12,00	21	" " Kasse for vedtransport.
1	2627	"	"	"	"	12,50	21	" "
1	2628	"	"	"	6,00	"	21	" " Kasse for trekultransport.
1	~~7501~~	"	"	"	6,60	11,00	21	" " omb. til N. 15 type sagflistransport.
1	7502	"	"	"	5,40	12,50	21	" "
1	7503	"	"	"	5,75	12,00	21	" "
1	7504	"	"	"	5,50	"	21	" "
1	7505	"	"	"	5,40	12,50	21	" "
~~1~~	~~7506~~	"	"	"	~~6,13~~	~~11,50~~	~~21~~ omb. til N. 15	" "
1	~~7507~~	"	"	"	6,00	12,50	21	" " omb. til N. 15.
1	7508	"	"	"	5,72	12,00	21	" "
1	7509	"	"	"	5,42	"	21	" "
2	7510, ~~7511~~	"	"	"	5,40	12,50	21	7511 ombygget til type 15
~~1~~	~~7512~~	"	"	"	~~5,56~~	~~12,00~~	~~21~~ Umb. til N. 15	" "
6 *)	7513 *) - 7518	"	"	"	5,40	12,50	21	*) 7513, 7515 omb. til N. 15
1	7519	"	"	"	6,00	"	21	" "
1	7520	"	"	"	"	12,00	21	" " Kasse for vedtransport.
~~8~~	7521 *) - 7523	"	"	"	5,40	12,50	21	*) 7521 Utrangert
1	7524	"	"	"	6,00	12,00	21	" " Kasse for vedtransport.

fortsettes.

TYPE 2 (fortsettelse 3)

N

ANTALL	VOGN NR.	DISTRIKT	FABRIKANT	BYGGE-ÅR	EGEN-VEKT TONN	LASTE-EVNE TONN	BREMSER, OPVARMNING, BELYSNING M.V. SE SIDE 6.	ANM.
~~1~~	~~7525~~	~~Oslo~~	~~Strømmen~~	~~1892~~	~~5,40~~	~~12,50~~	~~21~~	Hovedt. 47. omb. til N. 15
1	7526	"	"	"	6,00	12,00	21	" " Kasse for vedtransport.
3	7527 x) - 7529	"	"	"	5,40	12,50	21	x) ulrangert: 7528
1	7530	"	"	"	6,60	11,00	21	" " Kasse for sagflistransport.
~~1~~	~~7531~~	"	"	"	5,75	12,00	21	" "
1	7532	"	"	"	5,40	12,50	21	" "
1	~~7533~~	"	"	"	6,03	11,50	21	ulrangert Kasse for vedtransport.
~~1~~	~~7534~~	"	"	"	~~5,40~~	~~12,50~~	~~21~~	omb. til L. 20
1	7535	"	"	"	6,00	"	21	" "
4	7536-7539	"	"	"	5,40	"	21	" "
1	7540	"	"	"	6,60	11,00	21	" " Kasse for sagflistransport.
8 x)	7541 x) - 7548	"	"	"	5,40	12,50	21	" " x) 7547 omb. til N. 15. 7544 og 7548 ulrangert
9 x)	8501 - 8509	Hmr.	"	"	"	"	21	" " x) 8504 omb. til N. type 15 8502 " " " " 8501 " " N. " 15. 8506 " " " " " x) 8519 " " " " " +8508 8517 " " " " " 8516 " " " " "
~~1~~	~~8510~~	"	"	"	5,72	12,00	21	
10 x)	8511 x) - 8520	"	"	"	5,40	12,50	21	
11 x)	8521 x) - 8531	"	Landskrona	"	"	"	21	x) 8521, 8528, 8529 8520, 8523, 8530 8527, 8515, 8524 8525 ulrangert
~~1~~	~~8532~~	"	"	"	~~5,52~~	~~12,00~~	~~21~~ Omb til N.15	
~~1~~	~~8533~~	"	"	"	~~5,72~~	"	~~21~~ " " " "	" "
7 x)	8534 x) - 8540	"	"	"	5,40	12,50	21	" " x) 8537, 8539 omb. til N. type 15. 8534 " 8535, 8540 ulrangert.
~~1~~	~~16026~~	Drm.	Strømmen	"	"	"	21	16026 omb. til N. type 15.
2	16087, 16099	"	"	"	"	"	21	
1	16027	"	Kværner	1893	"	"	21	
1	16031	"	Strømmen	"	"	"	21	
~~1~~	~~16033~~	"	Kværner	"	"	"	21	ulrangert
~~1~~	~~16034~~	"	Strømmen	"	"	"	21	
1	16035	"	"	"	6,25	11,50	21	
~~2~~ 1	~~16036~~, 16037	"	Kværner	"	5,40	12,50	21	16036 omb. til N. 15
~~1~~	~~16043~~	"	"	"	"	"	21 ulrangert	
1	~~16044~~	"	"	"	5,84	12,00	21	Omb. til N. 15.
~~1~~	~~16045~~	"	"	"	5,40	12,50	21	Hovedt. 47.
1	16046	"	Strømmen	"	"	"	21	Oprindelig S.B.'s vogner av serien
1	16047	"	Kværner	"	"	"	21	4119 - 4168.
~~2~~ 1	16050, ~~16057~~	"	Strømmen	"	"	"	21	Montert på D.R.B. og D.S.B. for smalt spor fra 1908 - 1909. 16057 ulrangert
1	~~16061~~	"	Kværner	"	"	"	21	16061 omb. til N. 15
2	~~16062~~, 16065	"	Strømmen	"	"	"	21	16062 ulrangert
1	16067	"	Kværner	"	6,00	12,00	21	
~~1~~	~~16071~~	"	"	"	~~5,40~~	~~12,50~~	~~21~~ Ombygg til N. type 15	
2	16072, ~~16077~~	"	Strømmen	"	"	"	21	16077 ulrangert
2	16081, 16085	"	"	"	"	"	21	
1	16086	"	Kværner	"	"	"	21	
~~2~~	~~16089, 16091~~	"	Strømmen	"	"	"	21	~~16089~~ ulrangert
~~2~~	~~16092, 16093~~ x)	"	Kværner	"	"	"	21	x) 16093 anvendes for trsp. av brandmateriell til Holmen.
~~2~~	~~16095, 16096~~	"	"	"	"	"	21	~~16095~~ omb. til type 15
~~1~~	~~16098~~	"	"	"	"	"	~~21~~ Ombygg. til N. 15	
~~3~~	8541 x) - 8548	Hmr.	Moss	1895	"	"	21	x) 8546 omb. til N. 15 Hovedt. 400. 8542 " " " "

fortsettes.

N

TYPE 2 (fortsettelse 4).

ANTALL	VOGN NR.	DISTRIKT	FABRIKANT	BYGGE-ÅR	EGEN-VEKT TONN	LASTE-EVNE TONN	BREMSER, OPVARMNING, BELYSNING M.V. SE SIDE 6.	ANM.
1	~~8550~~	Hmr.	Moss	1895	5,81	12,00	21	Hovedt. 400. ombyg. til N. type 15
1	8551	"	"	"	5,52	"	21	" "
10 x)	8552 x) - 8561	"	"	"	5,40	12,50	21	" " x) 8558 ombyg. til N type 15
~~1~~	~~2629~~	~~Oslo~~	~~Strømmen~~	~~1897~~	~~6,00~~	~~"~~	~~21~~ omb. til N. 15	" " 8560 8561 utrangert 8552 " "
~~65~~	2630 - ~~2634~~ x) 2633	"	"	"	5,40	"	21	2634 omb. til N 15
1	2636	"	"	"	6,05	11,50	21	x) 2631 utrangert " Kasse for vedtransport.
1	2637	"	"	"	5,40	12,50	21	" "
1	2638	"	"	"	6,60	11,00	21	" " Kasse for sagflistransport.
5 x)	2639 - 2642	"	"	"	5,40	12,50	21	" " x) 2639 omb. til N. type 15
1	2644	"	"	"	5,55	12,00	21	2643 utrangert " "
1	~~2645~~	"	"	"	6,60	11,00	21	utrangert " Kasse for sagflistransport.
~~3~~	~~2647 - 2648~~	"	"	"	5,40	12,50	21	2647 og 2648 ~~omb. til~~ utrangert 2646 ombyg. til N. 15
1	2649	"	"	"	6,60	11,00	21	" " Kasse for sagflistransport.
~~2~~ 1	~~2650~~, 2651	"	"	"	5,40	12,50	21	2650 omb. til N. 15.
1	2652	"	"	"	6,60	11,00	21	" " Kasse for sagflistransport.
~~1~~	~~2653~~	"	"	"	"	"	21	utrangert
1	2654	"	"	"	5,82	12,00	21	" "
2	2655, 2656	"	"	"	5,40	12,50	21	" "
1	2657	"	"	"	6,00	12,00	21	" " Kasse for vedtransport.
~~1~~	~~2658~~	"	"	"	~~5,40~~	~~12,50~~	~~21~~	ombyg. til N. 15
1	~~6301~~	"	"	"	"	"	21	utrangert " " Kasse for vedtransport.
~~8~~	6302 x) - 6307	"	"	"	"	"	21	x) 6305 omb. til N. 15. 6304, 6307 utrangert
1	6308	"	"	"	6,00	12,00	21	" "
3 x)	6309 x) - 6311	"	"	"	5,40	12,50	21	" " 6310 omb. til N. 15
1	6312	"	"	"	5,70	12,00	21	6309 utrangert " "
6	6313 x) - 6318	"	"	"	5,40	12,50	21	" x) 6316 utrangert
1	6319	"	"	"	6,60	11,00	21	6315 " " " " 6319 " " Kasse for sagflistransport.
2	6320, 6321	"	"	"	6,00	12,00	21	" " 6318 " " vedtransport.
1	6322	"	"	"	5,40	12,50	21	" "
1	6323	"	"	"	6,00	12,00	21	" " Kasse for vedtransport.
1	6324	"	"	"	5,40	12,50	21	" "
~~1~~	~~6325~~	"	"	"	6,00	12,00	21 utrangert	" " Kasse for vedtransport.
1	6326	"	"	"	5,40	12,50	21	" "
~~1~~	~~6327~~	"	"	"	5,53	12,00	21	" " 6327 omb. til N. 15
1	6328	"	"	"	6,00	"	21	" " Kasse for vedtransport.
~~13~~	6329 - ~~6332~~ 6330	"	"	"	5,40	12,50	21	6331 omb. til N. 15 " " 6332 utrangert.
1	6333	"	"	"	"	"	21	" " Kasse for vedtransport.
1	6334	"	"	"	"	"	21	" " " " "
~~1~~	~~6335~~	"	"	"	5,70	12,00	21	" " omb. til N. 15
~~2~~	~~6336~~, 6337	"	"	"	5,40	12,50	21	" " 6336 utrangert
1	6338	"	"	"	6,00	12,00	21	" " Kasse for vedtransport.
~~1~~	~~6339~~	"	"	"	"	"	21	" " Omb. til N/15
1	6340	"	"	"	5,40	12,50	21	" "
1	~~6341~~	"	"	"	"	"	21	utrangert " Kasse for vedtransport.
~~1~~	~~6342~~	"	"	"	"	"	21	" " omb. til N 15

fortsettes.

TYPE 2 (fortsettelse 5).

N

ANTALL	VOGN NR.	DISTRIKT	FABRIKANT	BYGGE-ÅR	EGEN-VEKT TONN	LASTE-EVNE TONN	BREMSER, OPVARMNING, BELYSNING M.V. SE SIDE 6.	ANM.
1	6343	Oslo	Strømmen	1897	6,00	12,00	21	Hovedt. 400.- Kasse for vedtransport.
2	6344, 6345	"	"	"	5,40	12,50	21	" "
1	~~6346,~~	"	"	"	6,28	11,50	21	ombygget til type 15
5	6347-6351	"	"	"	5,40	12,50	21	" "
1	~~6352~~	"	"	"	6,60	11,00	21	utrang. Kasse for sagflistransport.
1	6353	"	"	"	5,40	12,50	21	" "
1	6354	"	"	"	6,00	12,00	21	" "
1	6355	"	"	"	5,40	12,50	21	" "
1	6356	"	"	"	6,00	12,00	21	" " Kasse for vedtransport.
1	~~6357~~	"	"	"	5,40	12,50	21	utrangert
1	6358	"	"	"	6,60	11,00	21	" " Kasse for sagflistransport.
~~3~~	6359-6361 *)	"	"	"	5,40	12,50	21	*) 6361 utrangert
1	6362	"	"	"	5,60	12,00	21	" "
~~1~~	~~6363~~	"	"	"	~~6,60~~	~~11,00~~	~~21~~	omb. til N. type 15 ~~Kasse for sagflistransport.~~
1	6364	"	"	"	5,40	12,50	21	" "
1	6365	"	"	"	6,00	12,00	21	" " Kasse for vedtransport.
3	6366-6368	"	"	"	5,40	12,50	21	" "
1	6369	"	"	"	6,48	11,50	21	" " Kasse for vedtransport.
~~1~~	~~6370~~	"	"	"	5,40	12,50	21	" *) 6370 omb. til N. 15
4 *)	8562 *) -8565	Hmr.	"	"	"	"	21	" *) 8562 omb. til N. 15.
~~1~~	~~8566~~	"	"	"	~~5,71~~	~~12,00~~	~~21~~ Omb til N. 15	" "
~~8~~ 7	~~8567, 8568~~	"	"	"	5,40	12,50	21	" " 8567 omb. til N. 15
~~1~~	~~8569~~	"	"	"	~~5,60~~	~~12,00~~	~~21~~ omb. til N. 15.	" "
21 *)	8570 *) -8590	"	"	"	5,40	12,50	21	" *) 8572, 8576 omb. til N. type 15. 8587, 8574, 8585 " " " " 8586, " 8588, 8590 " " " " 8578, 8579 " " " " 8573, 8589 ~~Kasse for sagflistransport.~~ 8570, 8575, 8580 " — —
1	2659	Oslo	"	1898	"	"	21	
1	2660	"	"	"	6,60	11,00	21	
2	2661, 2662	"	"	"	5,40	12,50	21	
2	2663, 2664	"	"	"	6,00	12,00	21	" " Kasse for vedtransport.
~~2~~	~~2665~~, 2666	"	"	"	5,40	12,50	21	2665 utrangert
1	2667	"	"	"	6,60	11,00	21	" " Kasse for sagflistransport.
~~2~~ *)	2668 *), ~~2669~~	"	"	"	5,40	12,50	21	" *) 2668 omb. til N type 15
1	2670	"	"	"	6,04	11,50	21	" "
1	~~2671~~	"	"	"	5,40	12,50	21	" " omb. til N. type 15
1	2672	"	"	"	6,60	11,00	21	" " Kasse for sagflistransport.
~~4~~ *)	2673 *) -2676	"	"	"	5,40	12,50	21	" *) 2674 omb. til N. 15 2676 " " " "
1	2677	"	"	"	6,00	12,00	21	" " Kasse for vedtransport.
3	2678 *) -2680	"	"	"	5,40	12,50	21	*) 2678 ombyg. til type 15 2679 utrangert
1	2681	"	"	"	6,00		21	" " Kasse for trekultransport.
1	2682	"	"	"	5,40	12,50	21	" "
1	2683	"	"	"	5,50	12,00	21	" "
3	2684-2686	"	"	"	5,40	12,50	21	" "
1	2687	"	"	"	6,00	12,00	21	" " Kasse for vedtransport
1	2688	"	"	"	5,40	12,50	21	" " " " "
1	2689	"	"	"	6,60	11,00	21	" " " " sagflistranspot.
2 *)	~~2690~~, 2691	"	"	"	5,40	12,50	21	" *) 2690 omb. til N type 15

fortsettes.

N

TYPE 2 (fortsettelse 6)

ANTALL	VOGN NR.	DISTRIKT	FABRIKANT	BYGGE-ÅR	EGEN-VEKT TONN	LASTE-EVNE TONN	BREMSER, OPVARMNING, BELYSNING M.V. SE SIDE 6.	ANM.
1	2692	Oslo	Strømmen	1898	6,45	11,50	21	Hovedt. 400.- Kasse for vedtransport.
7 *)	2693 *) 2698	"	"	"	5,40	12,50	21	2697, 2698 omb. til N.15.
1	2700	"	"	"	6,00	12,00	21	" " Kasse for vedtransport.
3	2701 - 2703	"	"	"	5,40	12,50	21	" "
2	2704, 2705	"	"	"	"	"	21	" " Kasse for vedtransport.
1	16080	Drm.	"	"	"	"	21	
~~3~~	16028 *) - 16030	"	"	1899	"	"	21	*) Utrangert 16029
1	16032	"	"	"	"	"	21	
3	16038 - 16040	"	"	"	"	"	21	
~~2~~ 1	~~16042~~, 16043	"	"	"	"	"	21	16042 omb. til N. type 15
2	~~16048, 16049~~	"	"	"	"	"	21	16048 omb til N. 15, 16049 Utrangert
6 *)	16051 *) - 16056	"	"	"	"	"	21	*) 16051 omb. til N. 15.
3	16058 - 16060	"	"	"	"	"	21	16053 Utrangert Hovedt. 400.- " - 16054
2	16063, 16064	"	"	"	"	"	21	Oprindelig K.B.'s vogner av serien 2706 - 2755.
1	16066	"	"	"	"	"	21	Montert på D.R.B. for smalt spor fra 1908 - 1909.
3	16068 *) - 16069	"	"	"	"	"	21	*) 16068 er sporrenser, litra Rs.
~~4~~	16073 - 16076	"	"	"	"	"	21	16076 omb til N. 15
1	16078	"	"	"	"	"	21	16070 Utrangert
1	16079	"	"	"	5,89	12,00	21	
~~3~~ *)	~~16082~~ *) - 16083	"	"	"	5,40	12,50	21	*) 16082 omb til N. 15 16084 " " "
2	16088, 16090	"	"	"	"	"	21	
2	16094, ~~16097~~	"	"	"	"	"	21	16097 er Utrangert
1	16100	"	"	"	"	"	21	
4 *)	2438 - 2441 *)	Oslo	"	"	"	"	21	Hovedt. 400.- 2441 omb. til N. 15
1	2442	"	"	"	6,80	11,00	21	" " Kasse for trekultransport.
2	2443, 2444	"	"	"	5,40	12,50	21	" "
1	2445	"	"	"	5,82	12,00	21	" "
1	2446	"	"	"	5,40	12,50	21	" "
1	2447	"	"	"	6,55	11,00	21	" " Kasse for vedtransport.
1	2448	"	"	"	6,00	12,00	21	" "
1	2449	"	"	"	5,40	12,50	21	" " Kasse for vedtransport.
3	2450 - 2452	"	"	"	"	"	21	" "
1	2453	"	"	"	6,00	12,00	21	" " Kasse for vedtransport.
~~8~~ 6	2455 - 2460	"	"	"	5,40	12,50	21	" "
3 *)	2756 *) - 2758	"	Moss	"	"	"	21	" " *) 2756 omb. til N. 15
2	2759, 2760	"	"	"	6,60	11,00	21	" " Kasse for sagflistransport.
1	~~2761~~	"	"	"	5,40	12,50	21	Utrangert
2	2762, ~~2763~~	"	"	"	6,00	12,00	21	2763 — " — Kasse for vedtransport.
2	~~2764~~, 2765	"	"	"	5,40	12,50	21	2764 — " —
1	2766	"	"	"	"	"	21	" " Kasse for sagflistransport.
1	2767	"	"	"	5,69	12,00	21	" "
~~2~~	~~2768, 2769~~	"	"	"	5,40	12,50	21	~~2768~~ omb. til N. 15
1	2770	"	"	"	6,60	11,00	21	" " Kasse for sagflistransport.
~~5~~ *)	2771 *) - 2775	"	"	"	5,40	12,50	21	" *) 2773 omb til N. 15.
1	2776	"	"	"	6,40	11,50	21	2774 og 2775 utrangert. " " Kasse for trekultransport.

fortsettes.

TYPE 2 (fortsettelse 7)

N

ANTALL	VOGN NR.	DISTRIKT	FABRIKANT	BYGGE-ÅR	EGEN-VEKT TONN	LASTE-EVNE TONN	BREMSER, OPVARMNING, BELYSNING M.V. SE SIDE 6.	ANM.
4	2777-2780	Oslo	Moss	1899	5,40	12,50	21	Hovedt. 400.
1	6371	"	Strømmen	"	6,00	12,00	21	" " Kasse for vedtransport.
1	6372	"	"	"	5,40	12,50	21	" "
1	6373	"	"	"	5,92	12,00	21	" "
~~2~~	~~6374~~, 6375	"	"	"	6,60	11,00	21	6374 Utrangert " Kasse for sagflistransport.
35 x)	8591 x) 8625	Hmr.	"	"	5,40	12,50	21	" " x) 8591 omb. til N. type 15
2	2261, 2262	Oslo	Skabo	1900	"	"	21	" 8598, 8607 " " " "
1	2263	"	"	"	6,60	11,00	21	" 8610, 8606, 8616 " " " " 8615, 8605, 8601, 8608 " " " " 8595, 8611 " Kasse for sagflistransport.
1	2264	"	"	"	5,50	12,00	21	8592, 8602 er utrangert
1	2265	"	"	"	5,71	"	21	8599, 8618 " —"— " "
1	2266	"	"	"	5,40	12,50	21	" "
1	2267	"	"	"	6,00	12,00	21	" " Kasse for vedtransport.
~~1~~	~~2268~~	~~"~~	~~"~~	~~"~~	~~5,40~~	~~"~~	~~21~~	omb. til N. type 15
2 x)	2269, 2270	"	"	"	6,00	"	21	" " x) 2270 omb. til N. type 15.
3	2271-2273	"	"	"	5,40	"	21	" "
1	2274	"	"	"	6,60	11,50	21	" " Kasse for sagflistransport.
2	2275, 2276	"	"	"	5,40	12,50	21	" "
~~2~~ 1	2277, ~~2278~~ 2278	" Drm.	" "	" "	" "	12,00 "	21 21	" " " " Benyttes som kranvogn, lidra R.K.
1	2279	Oslo	"	"	6,00	"	21	" " Kasse for vedtransport.
1	~~2280~~	"	"	"	5,40	12,50	21	" " Utrangert
1	2281	"	"	"	"	12,00	21	" "
1	2282	"	"	"	"	12,50	21	" "
1	2283	"	"	"	6,00	12,00	21	" " Kasse for vedtransport.
2	2284, 2285	"	"	"	5,40	12,50	21	" "
1	2286	"	"	"	5,54	12,00	21	" "
1	2287	"	"	"	5,45	12,50	21	" " Kasse for trekultransport.
1	2288	"	"	"	6,00	"	21	" "
2	2289, ~~2290~~	"	"	"	5,40	"	21	" " 2290 omb til N. 15.
1	2291	"	"	"	5,84	11,50	21	" " Kasse for vedtransport.
1	2292	"	"	"	6,00	12,00	21	" " " " "
1	2293	"	"	"	5,40	12,50	21	" "
1	~~2294~~	"	"	"	"	"	21	" " Utrangert ~~Kasse for~~ vedtransport.
1	2295	"	"	"	6,60	11,00	21	" " " " sagflistransport.
1	2296	"	"	"	5,68	12,00	21	" "
2	2297, 2298	"	"	"	5,40	12,50	21	" "
1	2299	"	"	"	"	12,00	21	" "
1	2300	"	"	"	"	12,50	21	" "
1	2861	"	Strømmen	"	6,00	12,00	21	" " Kasse for vedtransport.
1	2862	"	"	"	5,40	12,50	21	" "
1	2863	"	"	"	6,00	12,00	21	" " Kasse for vedtransport.
1	2864	"	"	"	5,40	12,50	21	" "
~~1~~	~~2865~~	"	"	"	6,00	12,00	21	" " 2865 omb. til N. 15 Kasse for vedtransport.
~~1~~ x)	~~2866~~ x) 2869	"	Skabo	"	5,40	12,50	21	" " 2867 omb. til N. 15 x) 2868 omb. til N. type 15.
1	~~2870~~	"	"	"	6,60	11,00	21	" 2866, 2870 " " " " " Kasse for sagflistransport
~~5~~ x)	2871 x) 2875	"	"	"	5,40	12,50	21	" " 2874 omb til N. 15. 2872 utrangert.

fortsettes.

N

TYPE 2 (fortsettelse 8)

ANTALL	VOGN NR.	DISTRIKT	FABRIKANT	BYGGE-ÅR	EGEN-VEKT TONN	LASTE-EVNE TONN	BREMSER, OPVARMNING, BELYSNING M.V. SE SIDE 6.	ANM.
1	2876	Oslo	Skabo	1900	6,60	11,00	21	Hovedt. 400.- Kasse for sagflistransport.
~~6~~	2877-2882	"	"	"	5,40	12,50	21	2882 omb. til N. 15.
1	2883	"	"	"	5,55	12,00	21	
~~8~~	2884 x) 2890	"	"	"	5,40	12,50	21	x) 2887 omb. til N. 15.
18 x)	5265 x) 5282	Hmr.	Strømmen	"	"	"	21	x) Ukrangert: 5271 og 5272 5278.
1	5283	"	"	"	6,08	11,50	21	x) 5276 omb. til N. type 15 5273 og 5275 omb. til N type 15 5282 " 5279 " " " " "
~~8~~	5284 x) 5291	"	"	"	5,40	12,50	21	x) Ukrangert: 5284, 5290. x) 5286 omb til N. 15 5291 " " " " 5289 " " " "
~~1~~	~~5292~~	"	"	"	5,67	12,00	21	Hovedt. 400.
~~5~~ x)	5293 x) 5297	"	"	"	5,40	12,50	21	x) 5297 omb. til N. type 15 5293 " " N. " 15 5296 " " " " "
1	5298	"	"	"	5,73	12,00	21	
1	5299	"	"	"	5,40	12,50	21	
1	5300	"	"	"	5,83	11,50	21	
4 x)	5301 x) 5304	"	"	"	5,40	12,50	21	5304 Ukrangert x) 5302 omb. til N. 15 5303 " " " "
4	6400-6403	Oslo	Skabo	"	5,50	12,00	21	
7	6404-6410	"	"	"	5,40	12,50	21	
1	6411	"	"	"	6,60	11,00	21	Hovedt. 400. Kasse for sagflistransport.
1	6412	"	"	"	6,04	11,50	21	
~~8~~	6413 x) 6415	"	"	"	5,40	12,50	21	x) 6414 Ukrangert
1	9509	Brg.	Eidsfoss	"	5,69	12,00	2. 21	
1	9510	"	"	"	5,40	12,50	2. 21	
~~1~~	~~9511~~	"	"	"	5,63	12,00	2. 21	omb. til N. 15
~~1~~	~~9512~~	"	"	"	5,40	12,50	2. 21	Ukrangert
2	9513, ~~9514~~	"	Skabo	"	"	"	2. 21	9514 — " —
10 x)	9515-9524	"	"	"	"	"	21	Hovedt. 400. x) 9524 omb. til N. type 15 9520, 9516 " " " "
5 x)	10801 x) 10805	Thj.	"	"	"	"	21	10804 omb. til N. 15. 10802 Ukrangert 10811 " " " "
~~1~~	~~10806~~	Ukrangert	"	"	5,95	12,00	21	
11 x)	10807-10817	"	"	"	5,40	12,50	21	10812, 10814, x) 10807 omb. til N. type 15 10815 " " " " 10808 er ukrangert.
1	10819	"	"	"	"	"	21	
1	10820	"	"	"	5,64	12,00	21	x) 10821 omb. til N. 15
5 x)	10821 x) 10824	"	"	"	5,40	12,50	21	x) 10823 omb. til N. type 15.
5 x)	12501 x) 12505	"	Strømmen	"	"	"	21	x) 12502 " " " " " 12503 " " " " "
1	12506	Nrv.	"	"	"	"	21	Hovedt. 400. Montagevogn, litra R1.
3 x)	12507-12509 x)	Thj.	"	"	"	"	21	x) 12509 omb. til N type 15 12507 " " " " "
1	12516	"	"	"	5,89	12,00	21	
9 x)	12517 x) 12525	"	"	"	5,40	12,50	21	x) 12517 omb. til N. 15 12520 " " " " 12521 " " " "
2	12526, 12527	"	"	"	5,90	12,00	21	
~~1~~	~~12528~~	"	"	"	5,40	12,50	21	12528 omb. til N. type 15 +
1	12529	"	"	"	5,88	12,00	21	
11 x)	12530 x) 12540	"	"	"	5,40	12,50	21	Hovedt. 400. x) 12528 omb. til N. type 15. x) 12535 omb til N. 15
~~5~~	16102 x) 16105	Drm.	Eidsfoss	"	"	"	21	12533 " " " " x) 16102 16103 er ukrangert 16105 Ukrangert
~~1~~	~~16106~~	"	"	"	~~5,80~~	~~12,00~~	~~21~~ Omb. til N. 15	x) 16160 omb til N. 15 samt 16161, 16165, 16171 x) 16166 omb til N. 15 16108 Ukrangert
~~8~~	~~16107~~, 16109	"	"	"	5,40	12,50	21	x) 16132 omb. til N. 15. 16118 omb til N. 15. x) 16175 omb. til N. type 15
1	16110	"	"	"	5,75	12,00	21	x) 16136 omb. til N. type 15. x) 16131 er sperrenser, litra Rs. ~~samt 16133~~
70 x)	16111 x) 16180 xx)	"	"	"	5,40	12,50	21	x) 16140 omb. til N type 15 16198 Ukrangert
41 x)	16181 x) 16221	"	"	1901	"	"	21	x) 16210 omb. til N. type 15 16204 omb. til N. 15

x) 16138 Ukrangert samt 16115, 16120, 16122, 16126, 16128, 16129, 16131, 16137, 16142, 16145, 16157, 16163, 16168, 16176, 16119, 16152, 16158,

x) 16213, 16194, 16195, 16206 omb. til N. 15
16189. ~~16145~~ 16185 " " " "
16190, 16197, 16200 " " " "

fortsettes.

TYPE 2 (fortsettelse 9)

N

ANTALL	VOGN NR.	DISTRIKT	FABRIKANT	BYGGE-ÅR	EGEN-VEKT TONN	LASTE-EVNE TONN	BREMSER, OPVARMNING, BELYSNING M.V. SE SIDE 6.	ANM.
1	16222	Drm.	Eidsfoss	1901	5,80	12,00	21	
30 x)	16223 x)-16252	"	"	"	5,40	12,50	21	x) 16226 er kabelvogn, litra Rt. 16243 ombygget til N type 15
~~1~~	~~16253~~	"	"	"	5,76	12,00	21	omb til N. 15 — 16228, 16236 omb. til N. 15
~~1~~	16254 x)-16260	"	"	"	5,40	12,50	21	16231, 16232 " " " 16247, 16251 " " " 16256 " " "
12 x)	16261 x)-16272	"	"	1906	"	"	21	x) 16263 omb. til N. 15.
1	~~16273~~	"	"	"	6,25	11,50	21	ombygget til N. 15 — 16257-16259 omb. til N. 15 16264-16266 " " " " 16271 " " " "
1	~~16274~~	"	"	"	5,40	12,50	21	" " "
1	16275	"	"	"	5,60	12,00	21	
3	16276-16278	"	"	"	5,40	12,50	21	
~~1~~	~~16279~~	"	"	"	6,24	11,50	21	Ukrangert.
18 x)	16280 xx)-16297	"	"	"	5,40	12,50	21	x) 16306, 16311 omb. til N. 15. x) 16297 omb. til N. type 15. + 16282, 16283, 16290 16294 " " " 15 16281 " " " 15
15	16298 x)-16312	"	Skabo	1908	5,70	12,00	21	Hovedt. 876. - Tidligere D.RcB. nr. 2813-2827. Montert på smalt spor x) 16309, 16310 omb til N. 15 16302, 16308, 16312 omb. til N. 15
5	10996 x)-11000	Thj.	Aadals Brug	1912	5,80	11,50	21	x) 10999 omb til N. 15. Hovedt. 876. - Tidligere nr. 1866-1870 16300 Ukrangert Ommontert fra smalt spor 1923.
20	16445 x)-16464	Drm.	"	"	6,00	"	21	x) 16449 omb. til N. 15 Hovedt. 876. - Tidligere nr. 1791-1810. Ommontert fra smalt spor 1923.
20	8651 x)-8670	Hmr.	Hamar mek.v.	1914	6,25	"	21	Hovedt. 876. - Tidligere nr. 904, 910, 913-920, 923-929 og 1182-1184. Ommontert fra smalt spor 1923. x) 8660 omb. til N. 15 8657, 8654 " " "
50	20800 - 20849	Drm			6.2	11.5	21	omb. Drm. distr. 1930. Tidl. 3308-3325 og 3338-3369 på N. type 13. Smalt spor.

xx) 16288 Ukrangert
16281 —"—
16289 —"—

16139 Ukrangert
16184, 16186 er Ukrangert
16220,

N

TYPE 4

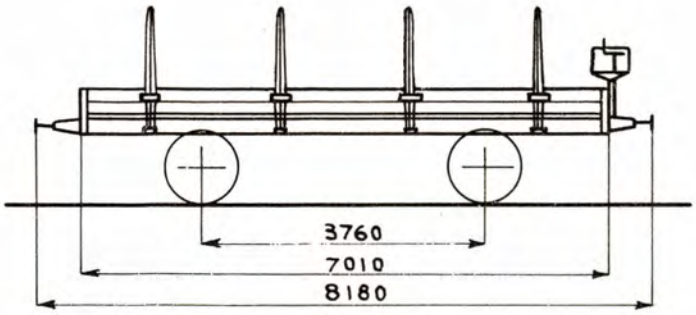

Gulvfl. 15,9 m²
Ruminnh. 5,0 m³

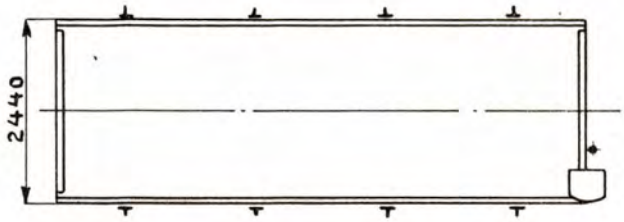

STAKEVOGN MED BREMSERSETE

HOVEDTEGNING: 400 [1]

ANTALL	VOGN NR.	DISTRIKT	FABRIKANT	BYGGE-ÅR	EGEN-VEKT TONN	LASTE-EVNE TONN	BREMSER, OPVARMNING, BELYSNING M.V. SE SIDE 6.	ANM.
3	6376-6378	Oslo	Skabo	1900	5,40	12,50	3	
~~1~~	~~6379~~	"	"	"	5,68	12,00	3	omb. til N. 15 utrangert
~~1~~	~~6380~~	"	"	"	5,40	12,50	3	" " " "
1	6381	"	"	"	6,00	12,00	3	
~~2~~ 1	~~6382~~, 6383	"	"	"	5,40	12,50	3	6382 utrangert
1	6384	"	"	"	5,65	12,00	3	
1	6385	"	"	"	6,00	12,00	3	
~~1~~	~~6386~~	"	"	"	6,17	11,50	3	utrangert
3	6387-6389	"	"	"	5,40	12,50	3	
~~1~~	~~6390~~	"	"	"	~~6,00~~	~~"~~	3	omb til N. 15
2	6391, 6392	"	"	"	5,40	"	3	
2	6393, 6394	"	"	"	6,00	12,00	3	
5	6395-6399	"	"	"	5,40	12,50	3	
6	12510-12515 x)	Thj.	Strømmen	"	"	"	3	x) Vg. 12512 er innredet som mannskapsvogn, litra Rc. og 12516 er omb. til N. type 16. 12515 omb til N. 16

[1] Med skruebremse istedetfor hevarmsbremse.

TYPE 5

N

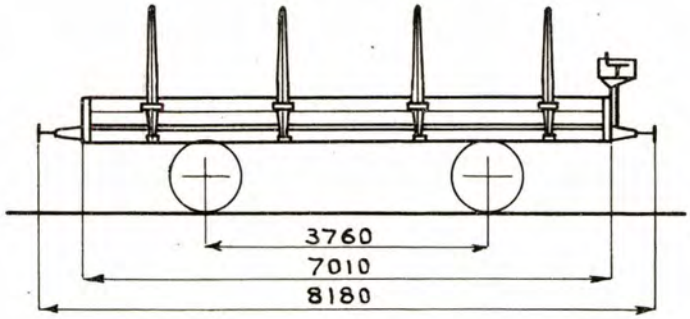

Gulvfl. 17,4 m.²
Ruminnh. 5,3 m.³

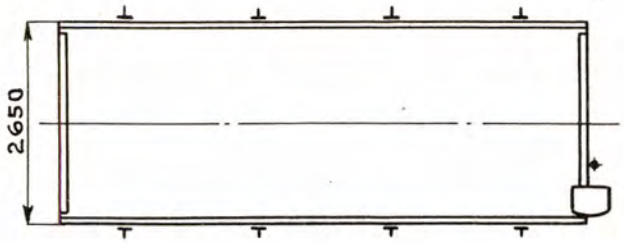

STAKEVOGN MED BREMSERSETE

HOVEDTEGNING: 614

ANTALL	VOGN NR.	DISTRIKT	FABRIKANT	BYGGE-ÅR	EGEN-VEKT TONN	LASTE-EVNE TONN	BREMSER, OPVARMNING, BELYSNING M.V. SE SIDE 6.	ANM.
1	10826	Nrv.	Strømmen	1901	5,70	12,00	3	Overført fra Thj. 1923. Benyttes som montagevogn, litra Rl.
~~9~~	10827*)-10835	Thj.	"	"	"	"	3	*) Utrangerte 10828, 10829
~~1~~	~~10836~~	"	"	"	6,15	11,50	3	Utrangert
14*)	10837*)-10850	"	"	"	5,70	12,00	3	*) 10838 omb. til N. 15 10840 " " " " 10849 Utrangert

N

TYPE 6

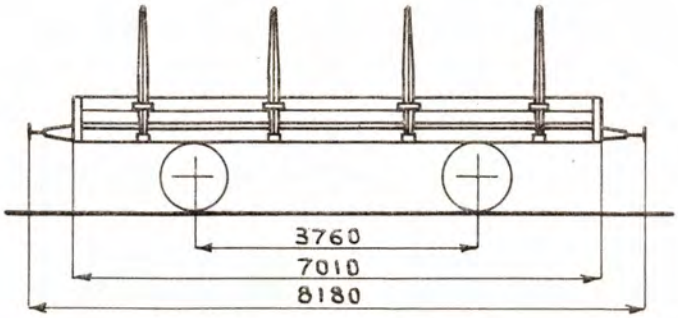

Gulvfl. 17,4 m.²
Ruminnh. 5,3 m.³

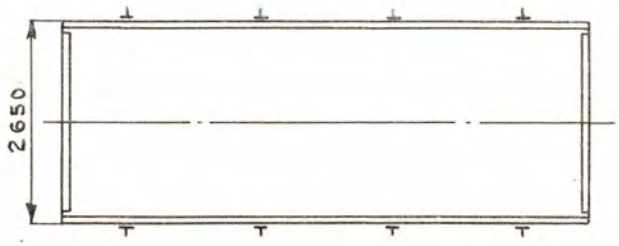

STAKEVOGN

HOVEDTEGNING: Ukjendt

ANTALL	VOGN NR.	DISTRIKT	FABRIKANT	BYGGE-ÅR	EGEN-VEKT TONN	LASTE-EVNE TONN	BREMSER, OPVARMNING, BELYSNING M.V. SE SIDE 6.	ANM.
1	3905	Oslo	Atlas	1876	5,40	12,50	21	
2	3909, 3914	"	"	"	5,70	12,00	21	
1	3919	"	"	"	"	"	21	
1	3920	"	"	"	"	"	21	
1	3922	"	"	"	"	"	21	
1	3923	"	"	"	"	"	21	
1	3927	"	"	"	"	"	21	
1	3928	"	"	"	"	"	21	
2	3933, 3934	"	"	"	"	"	21	
~~2~~	3939, ~~3940~~	"	"	"	"	"	21	3940 omb. til N. 15
1	3942	"	"	"	"	"	21	Ombygget Oslo distr. 1915/20.
1	3946	"	"	"	"	"	21	
1	3950	"	"	"	"	"	21	
1	3955	"	"	"	"	"	21	
1	3957	"	"	"	"	"	21	
1	3958	"	"	"	"	"	21	
1	3962	"	"	"	"	"	21	
1	3968	"	"	"	"	"	21	
1	4091	"	"	"	"	"	21	
1	3973	"	"	1877	6,05	11,50	21	
1	3977	"	"	"	5,70	12,00	21	

fortsettes.

TYPE 6 (fortsettelse)

N

ANTALL	VOGN NR.	DISTRIKT	FABRIKANT	BYGGE-ÅR	EGEN-VEKT TONN	LASTE-EVNE TONN	BREMSER, OPVARMNING, BELYSNING M.V. SE SIDE 6.	ANM.
1	3981	Oslo	Atlas	1877	5,70	12,00	21	
2	3983, 3984	"	"	"	"	"	21	
1	3985	"	"	"	"	"	21	
1	3986	"	"	"	5,80	12,50	21	
1	3998	"	"	"	5,70	12,00	21	
2	4005, 4016	"	"	"	"	"	21	
1	4017	"	"	"	"	"	21	
1	4018	"	"	"	"	"	21	
2	4021, 4023	"	"	"	"	"	21	Ombygget Oslo distrikt 1915/20.
2	4025, 4029	"	"	"	"	"	21	
1	4031	"	Strømmen	"	"	"	21	
1	4033	"	"	"	5,80	12,50	21	
1	4034	"	"	"	"	12,00	21	
1	4038	"	"	"	5,70	"	21	
1	4095	"	Atlas	"	"	"	21	
1	4041	"	Skabo	—	"	"	21	
1	4042	"	"	—	"	"	21	
2	2495, ~~2525~~	"	Oslo distr.	1908	"	"	21	2525 Utrangert
2	3963, 4019	"	"	1910	"	"	21	
1	4080	"	"	1911	"	"	21	
1	4087	"	"	"	6,60	11,00	21	
1	3930	"	"	1912	5,70	12,00	21	
2	3941, 3947	"	"	1913	"	"	21	
2	3972, 3990	"	"	"	"	"	21	
2	~~3993, 4000~~	"	"	"	"	"	21	4000 omb. til N. 15 3993 Utrangert
2	4011, 4032	"	"	"	"	"	21	
2	4084, 4090	"	"	"	"	"	21	
1	3906	"	"	1914	6,05	11,50	21	
2	3913, 3921	"	"	"	5,70	12,00	21	
2	3929, 3935	"	"	"	"	"	21	
~~2~~ 1	~~3937, 3954~~	"	"	"	"	"	21	~~3937~~ omb. til N. 15
2	3969, 3971	"	"	"	"	"	21	
2	3976, 3988	"	"	"	"	"	21	
2	3991, 3992	"	"	"	"	"	21	
2	~~3994~~, 4001	"	"	"	"	"	21	3994 Utrangert
2	4022, 4030	"	"	"	"	"	21	
2	4088, 4093	"	"	"	"	"	21	
2	3901, 3907	"	"	1915	"	"	21	
2	3912, 3952	"	"	"	"	"	21	
~~2~~ 1	~~3953~~, 3966	"	"	"	"	"	21	3953 omb til N 15
2	3987, 3997	"	"	"	"	"	21	
~~2~~ 1	~~4003~~, 4004	"	"	"	"	"	21	4003 omb til N 15
2	4008, 4081	"	"	"	"	"	21	
2	4083, 4086	"	"	"	"	"	21	
2	4089, 4094	"	"	"	"	"	21	
2	4010, 4097	"	"	"	"	"	21	

N

TYPE 7

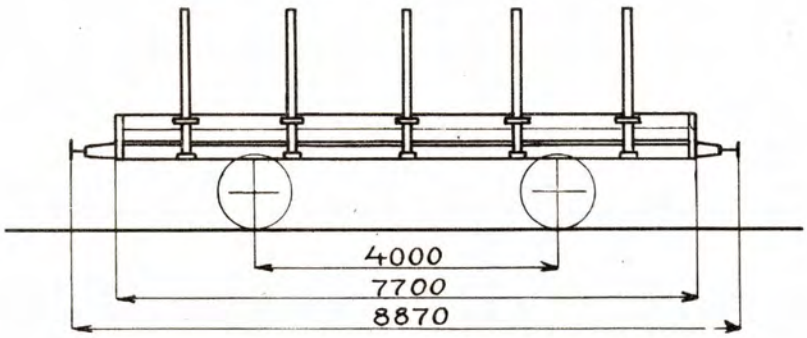

Gulvfl. 21,0 m²
Ruminnh. 6,5 m³

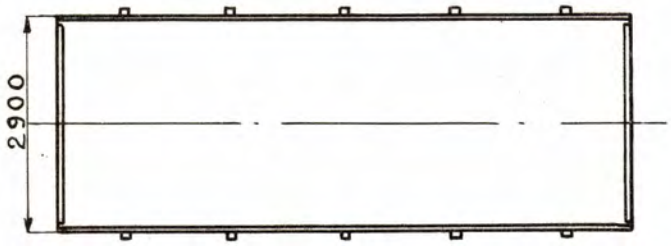

STAKEVOGN

HOVEDTEGNING: 617

ANTALL	VOGN NR.	DISTRIKT	FABRIKANT	BYGGE-ÅR	EGEN-VEKT TONN	LASTE-EVNE TONN	BREMSER, OPVARMNING, BELYSNING M.V. SE SIDE 6.	ANM.
3	13005-13007	Nrv.	Skabo	1902	7,20	17,00	21 21*	
3	13008-13010	"	Strømmen	"	"	"	21. 15*)	*) gjelder kun 13008 og 13009, 13010

TYPE 8

N

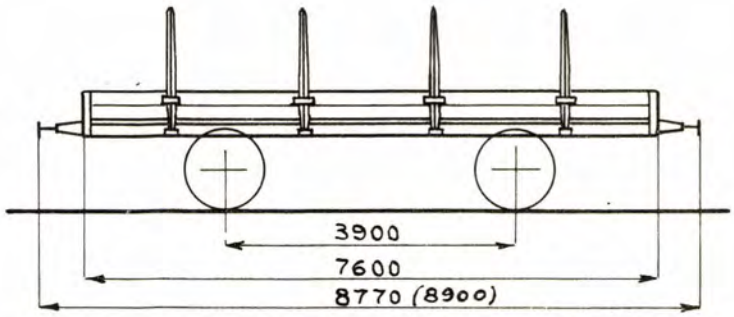

Gulvfl. 18,9 m.²
Ruminnh. 5,9 m.³

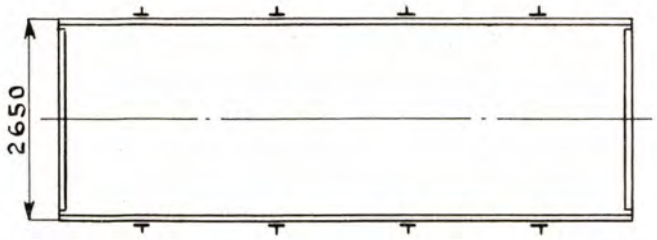

STAKEVOGN

HOVEDTEGNING: Ukjendt, 690, 815.

ANTALL	VOGN NR.	DISTRIKT	FABRIKANT	BYGGE-ÅR	EGEN-VEKT TONN	LASTE-EVNE TONN	BREMSER, OPVARMNING, BELYSNING M.V. SE SIDE 6.	ANM.
10	2801-2810	Oslo	Strømmen	1903	5,80	12,00	21	Hovedt. 690
10	4169-4178	"	"	"	"	"	21	
30	10851-10880	Thj.	"	1907	"	"	21	
20	2401-2420	Oslo	"	1908	"	"	21	
20	2811-2830	"	"	"	"	"	21	
3	2851-2853	"	"	"	"	"	21	
1	2854	"	"	"	6,05	11,50	21	
6	2855-2860	"	"	"	5,80	12,00	21	
48	4179-4226	"	"	"	"	"	21	
1	4227	"	"	"	6,02	11,50	21	
1	4228	"	"	"	5,80	12,00	21	
35	6426 x) 6460	"	"	"	"	"	21	x) Ukjendt: 6453 Hovedt. 815.
12	9525-9536	Brg.	"	"	"	"	21	
17	5305-5321 x)	Hmr.	"	1909	"	"	21	x) 5321 sporvenser Rs.
1	5322	"	"	"	6,15	11,50	21	
2	5323, 5324	"	"	"	5,80	12,00	21	
26	7549-7574	Oslo	AadalsBrug	"	"	"	21	
25	10889-10913	Thj.	"	"	"	"	21	
32 x)	16313-16344	Drm.	"	"	"	"	21	x) 16327 omb. til G. type 10
16 x)	16345 x) -16360	"	Strømmen	"	"	"	21	x) 16349 er kranvogn, litra RK. 16345 Ukjendt
1	16361	"	"	"	6,12	11,50	21	

fortsettes.

N

TYPE 8 (fortsettelse)

ANTALL	VOGN NR.	DISTRIKT	FABRIKANT	BYGGE-ÅR	EGEN-VEKT TONN	LASTE-EVNE TONN	BREMSER, OPVARMNING, BELYSNING M.V. SE SIDE 6.	ANM.
3	16362-16364	Drm.	Strømmen	1909	5,80	12,00	21	Hovedt. 815.
2	2514, 2516	Oslo	Oslo distr.	1912	"	"	21	" ukjendt
1	4096	"	"	"	5,40	12,50	21	" "
1	2524	"	"	1913	5,80	12,00	21	" "

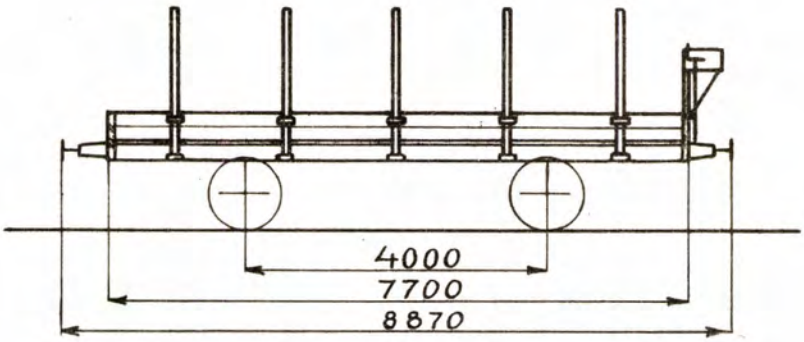

Gulvfl. 21,0 m².
Ruminnh. 6,5 m³.

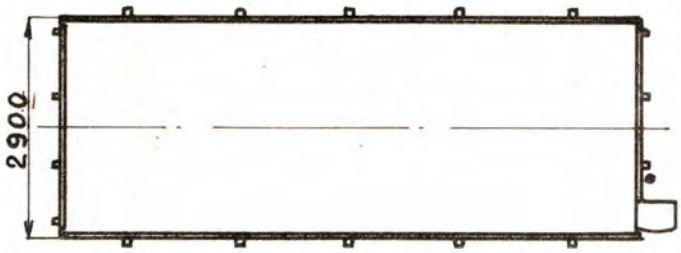

STAKEVOGN MED BREMSERSETE HOVEDTEGNING: 617 [1]

ANTALL	VOGN NR.	DISTRIKT	FABRIKANT	BYGGE-ÅR	EGEN-VEKT TONN	LASTE-EVNE TONN	BREMSER, OPVARMNING, BELYSNING M.V. SE SIDE 6.	ANM.
10	13023[1]-13032	Nrv.	Skabo	1905	7,40	17,00	3. 15	[1] 13023 er sporrenservogn, litra Rs.

[1] Med skruebremse istedetfor hevarmbremse.

N

TYPE 10

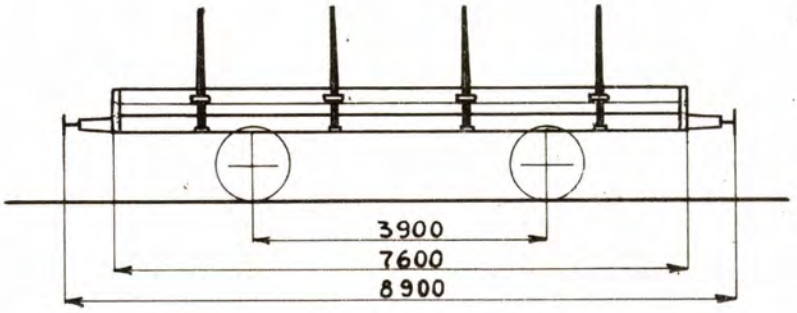

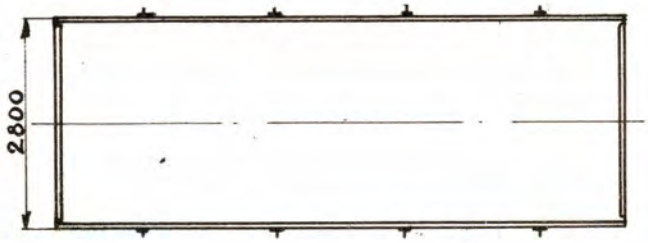

Gulvfl. 20,0 m²
Ruminnh. 5,8 m³

STAKEVOGN

HOVEDTEGNING: Ukjendt, 1334

ANTALL	VOGN NR.	DISTRIKT	FABRIKANT	BYGGE-ÅR	EGEN-VEKT TONN	LASTE-EVNE TONN	BREMSER, OPVARMNING, BELYSNING M.V. SE SIDE 6.	ANM.
2	3902, 3904	Oslo	Atlas	1876	6,40	11,50	21	
2	3943, 3948	"	"	"	"	"	21	
2	3960, 3982	"	"	"	"	"	21	Hovedt. ukjendt.
1	3999	"	"	"	6,70	11,00	21	Ombyg. Drm. distr's verksted 1922.
2	4007, 4079	"	"	"	6,40	11,50	21	
1	4082	"	"	"	"	"	21	
4	5325 - 5328	Hmr.	Hamar Jernstøp.	1912	6,10	11,50	21	
16	6461 - 6476	Oslo	"	"	"	"	21	
59	6477 - 6535	"	Strømmen	"	"	"	21	
20	5601 - 5620	Thj.	Aadals Brug	1913	"	"	21	
40	20701 - 20740	Drm.	"	"	"	"	21	
20	5329 - 5348	Hmr.	"	1914	"	"	21	
30 x)	14469 - 14498	Brg.	Hamar Jernstøp.	"	"	"	21	x) 14487 er dampkjelvogn. Vognvekt 12,0 t. inkl. Kull og vann.
7	23001 - 23007	Drm.	Aadals Brug	"	"	"	21	Hovedt. 1334.
40	6661 - 6700	Oslo	Skabo	1916	"	"	21	
30	9537 - 9566	Brg.	"	"	6,25	"	21. 2.x) 6x)	x) 9541. Innredet for stikransport. x) 9538, 9571, 9594
60	9567 - 9626	"	Strømmen	1917	6,50	"	21	
~~2~~	~~3821~~, 3822	Oslo	"	1920	"	"	21	3821 Utrangert
1	3823	"	"	"	6,61	11,00	21	
10	3824 - 3833	"	"	"	6,50	11,50	21	
1	3834	"	"	"	6,89	11,00	21	

fortsettes.

TYPE 10 (fortsettelse 1)

N

ANTALL	VOGN NR.	DISTRIKT	FABRIKANT	BYGGE-ÅR	EGEN-VEKT TONN	LASTE-EVNE TONN	BREMSER, OPVARMNING, BELYSNING M.V. SE SIDE 6.	ANM.
5	3835-3839	Oslo	Strømmen	1920	6,50	11,50	21	
1	3840	"	"	"	6,67	11,00	21	
20	5349-5368	Hmr.	"	"	6,10	11,50	21	
12	6952-6963	Oslo	"	"	6,50	11,50	21	
1	6964	"	"	"	7,05	10,50	21	
7	6965-6971	"	"	"	6,50	11,50	21	
20	16365-16384	Drm.	"	"	6,90	11,00	21	
12	16554-16565	"	"	"	6,10	"	21	
25	20101-20125	"	Aadals Brug	1921	"	"	21	
20	20126-20145	"	"	1922	"	"	21	
1	20146	"	"	"	7,19	10,50	21	
4	20147-20150	"	"	"	6,10	11,00	21	
30	20201-20230	"	"	"	6,50	11,50	21	
10	3841-3850	Oslo	"	1923	"	"	21	
10	3891-3900	"	"	"	"	"	21	
1	5716	Thj.	Skabo	"	"	"	21	
9	5717-5725	"	"	"	6,52	11,00	21	
25	8626-8650	Hmr.	"	"	6,50	"	21	
30	16385-16414	Drm.	Aadals Brug	"	6,45	11,50	21	Hovedt. 1334.
4	3633-3636	Oslo	Eidsfoss	1924	6,55	11,00	21	
1	3637	"	"	"	6,00	11,50	21	
1	3638	"	"	"	6,55	11,00	21	
3	3639-3641	"	"	"	6,10	11,50	21	
2	3642, 3643	"	"	"	6,55	11,00	21	
1	3644	"	"	"	6,50	11,50	21	
~~13~~	3645 x)-3657	"	"	"	6,55	11,00	21	x) 3645 utrangert 3657 omb til RI for Brg. distr.
15	4119-4133	"	Skabo	"	6,60	"	21	
1	5726	Thj.	"	"	6,11	11,50	21	
3	5727-5729	"	"	"	6,52	11,00	21	
1	5730	"	"	"	6,44	11,50	21	
2	5731, 5732	"	"	"	6,52	11,00	21	
1	5733	"	"	"	6,49	11,50	21	
2	5734, 5735	"	"	"	6,52	11,00	21	
15	5736-5750	"	"	"	6,65	"	21	
10	8671-8680	Hmr.	"	"	"	"	21	
30	16415-16444	Drm.	Eidsfoss	"	6,50	"	21	
10	16465-16474	"	Skabo	"	"	"	21	
1	3908	Oslo	Atlas	1876	6,5	11,5	21	Tidl. N. type 1
1	3910	"	"	1877	"	"	21	" M. " 4 (opr. N. type 1)
1	3911	"	"	1876	"	"	21	" N " 1
1	3918	"	"	1877	"	"	21	" M " 4 (opr. N. type 1)
1	3926	"	"	1876	"	"	21	" N. " 1
1	3944	"	"	1877	"	"	21	" M. " 4 (opr. N. type 1)
1	3949	"	"	1876	"	"	21	" N " 1
1	3959	"	"	1877	"	"	21	" M. " 4 (opr. N. type 1)
1	3980	"	"	"	"	"	21	" N. " 1
2	4024, 4027	"	"	"	"	"	21	" N " 1

omb. ved Oslo distr. 1925

fortsettes.

N

TYPE 10 (fortsettelse 2)

ANTALL	VOGN NR.	DISTRIKT	FABRIKANT	BYGGE-ÅR	EGEN-VEKT TONN	LASTE-EVNE TONN	BREMSER, OPVARMNING, BELYSNING M.V. SE SIDE 6.	ANM.
1	4028	Oslo	Atlas	1976/77	6.5	11.5	21	Tidl. N type 1 — Ombygget ved Oslo distr. 1925
1	4035	"			"	"	21	" M " 4 (opr. N type 1.)
1	4036	"			"	"	21	" N " 1
1	4037	"			"	"	21	" N " 2
1	4040	"			"	"	21	" N " 1

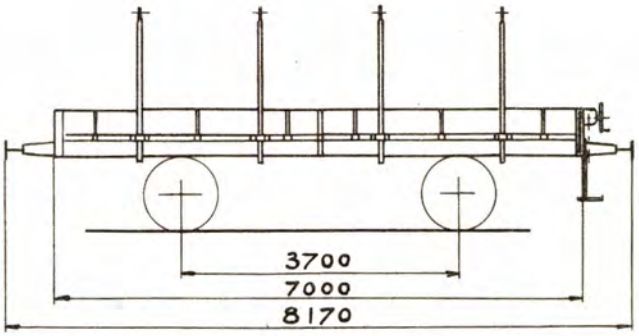

Gulvfl. 19,1 m²
Ruminnh. 5,8 m³

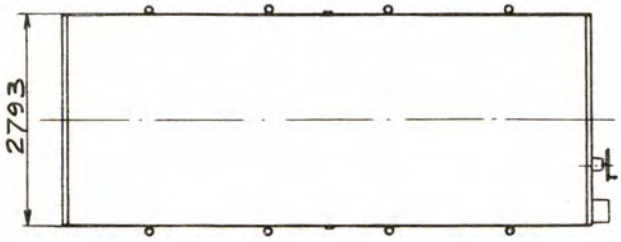

STAKEVOGN

HOVEDTEGNING: Skabo H-7.

ANTALL	VOGN NR.	DISTRIKT	FABRIKANT	BYGGE-ÅR	EGEN-VEKT TONN	LASTE-EVNE TONN	BREMSER, OPVARMNING, BELYSNING M.V. SE SIDE 6.	ANM.
2	23431, 23432	Drm.	Skabo	1913	6,80	14,00	3.21	Banemerke T.P.B. Vognene er overtat fra Rjukanbanen. Sidelemmer av jern (nedslagbare). Endelemmer av tre.
2	23433, 23434	"	"	"	"	"	3,21	

TYPE 15

N

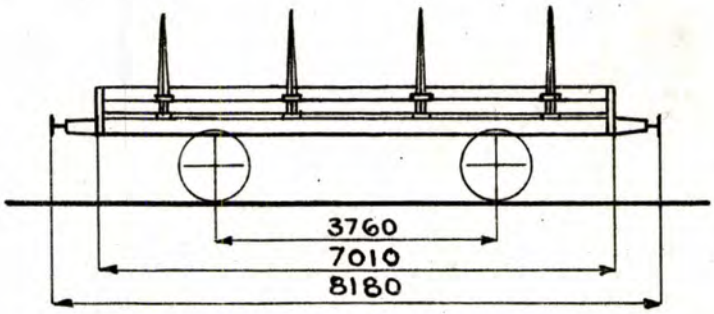

Gulvfl. 19,1 m².
Ruminnh. 5,8 m³.

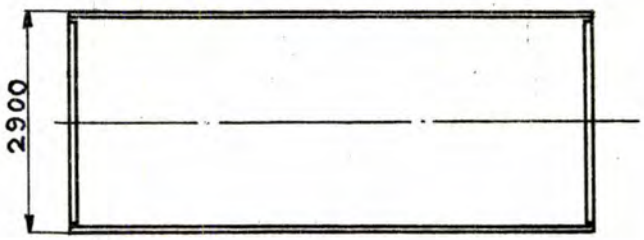

STAKEVOGN

HOVEDTEGNING: 3070 ¹)

ANTALL	VOGN NR.	DISTRIKT	FABRIKANT	BYGGE-ÅR	EGEN-VEKT TONN	LASTE-EVNE TONN	BREMSER, OPVARMNING BELYSNING M.V. SE SIDE 6	ANM.
1	1889	Oslo	Strömmen	1895	6,2	11,5	21	Tidl. N, type 12 i fortegn. over materiell overtatt med Hovedbanen. Ombygget Thj. distrikt 1928.
1	2868	"	Skabo Strömmen Eidsfos	1892/1906	"	"	21	Tidl. N, type 2. Ombygget Thj distrikt 1928.
2	5297, 8591	Hmr.						
2	10807, 10823	Thj.						
1	12528	"						
2	16026, 16042	Drm.						
2	16136, 16297	"						
1	2270	Oslo	Landskrona Strømmen Skabo Eidsfoss	1892/1901	"	"	21	Omb. Drm. distr. 1929. Tidl. N. type 2
6	5276, 5293, 8504	Hmr.						
	8510, 8537, 8572	"						
1	9524	Brg.						
1	16210	Drm.						
1	2639	Oslo	Landskrona Strømmen Skabo	1892/1900	"	"	21	Omb. Ndr. distr. 1929. Tidl. N. type 2.
2	8539, 8576	Hmr.						
3	10812, 10814, 12534	Ndr.						
6	2575, 2606, 2678 3917, 6346, 7511	Oslo	omb. Drm	1929	6.20	11.5	21	tidligere N. type 2
10	16030, 16096, 16175 16243, 16273, 16274 16294, 16302, 16308 16312.	Drm	omb Drm	1929	6.2	11.5	21	tidligere N type 2
	forsettelse							

Ajour pr. 1/7 29.

¹) Oprindelig efter tegn. 400

Type 15 fortsettelse

Antall	Vogn nr.	Distr.	Fabrikant	Bygge-år	Egen-vekt tonn	Laste-evne tonn	Bremser etc	Anm
12	5273, 5275, 8519 8550, 8558, 8562, 8574, 8585, 8590 8598, 8607, 8616	Hmr	ombygg. Drm.	1929	6.2	11.5	21	tidligere N type 2
1	12509	Thm.	omb. Drm	"	"	"	21	tidl. N. type 2
4	2668, 2671 2690, 2773	Oslo	omb. Thm.	1930	"	"	21.	Tidligere N type 2
2	16132. 16140	Drm	"	"	"	"	21	
3	5279, 8588, 8606	Hmr.	"	"	"	"	21.	
1	12502	Thm	"	"	"	"	21	
13	2290, 2441, 2579 2674 2756 2865 2870 2874 6335 6342 7501 7507 7547.	Oslo	omb Drm	1930	"	"	21	Tidligere N type 2
2	3937. 4000	"	"	"	"	"	21	Tidligere N type 6
8	16044, 16061, 16166, 16194, 16195, 16206 16228, 16236.	Drm	"	"	"	"	21	Tidligere N. type 2 16228 har fått jerngulv. *) 16206 omb til RI for Brg distr.
7	5286, 8534, 8560 8567, 8586, 8610 8660	Hmr.	"	"	"	"	21	" " " "
3 ~~4~~	10821, ~~10838~~, 12517 12535	Thm	"	"	"	"	21	~~10838 tidligere N type 5~~ de øvrige vogner tidl N type 2
12	2571, 2597, 2604, 2608, 2697, 2698 2866, 6310, 6327 6370, 7513, 7515	Oslo	"	1931	"	"	21	Tidligere N. 15
7	16036, 16051, 16082 16189, 16263, 16306 16311.	Drm.	"	"	"	"	21	" " "
7	5302, 8517, 8521 8528, 8529, 8587 8608	Hmr.	"	"	"	"	21	" " "
2	10804, 10815, ~~10840~~	Thm	"	"	"	"	21.	10804 og 10815 tidligere N.2 ~~10840~~ " N.5.
1	9511	Brg	"	"	"	"	21	Tidligere type N.2.
5	2646, 2658 2676 2768 7534	Oslo						
7	5291 8502, 8516 8546, 8569 8601, 8654	Hmr.			6,2	11.5	21	Tidl. N type 2 Ombyg. i Thm. 1931
1	9516	Brg						
2	10811, 12533	Thm						
1	16160	Drm						
1	3954	Oslo			"	"	21	Tidl. N. 6. Ombyg. i Thm 1931
13	2268, 2509 2629, 2650 2769, 2867 2882, 2887 6331, 6363 7506, 7512 7525	"			"	"	21	Tidl N. type 2

Type 15 fortsettelse

Antall	Vogn nr.	Distr.	Fabrikant	Bygge år	Egenvekt tonn	Lastevne tonn	Bremser etc	Anm
11	5285 8501, 8506 8530, 8532 8533, 8566 8578, 8579 8605 8615	Hmr.			6.2	11.5	21.	
1	9520	Brg.			"	"	21.	
3	12503, 12507 12520	Thm.			"	"	21	
27	16048, 16071 16076, 16084 16095, 16098 16102, 16106 16161, 16165 16171, 16185 16190, 16197 16200, 16231 16257-16259 16264-16266 16282, 18283 16290 16307, 16310	Drm			"	"	21	Tidligere N. type 2 ombygg. Drm. distr. 1931-32
5	2583, 2635 2699, 2775 7531	Oslo			"	"	21	
13	5289, 5292 5296, 5303 8508, 8520 8527, 8542 8549, 8568 8595, 8611 8625	Hmr.			"	"	21	Tidligere N. type 2 omb Drm. distr. 1932-33
11	16034, 16045 16092, 16093 16101, 16213 16232, 16247 16251, 16256 16284.	Drm			"	"	21	
1	6329	Oslo			6.3	11.5	21	
2	3953, 4003	Oslo	om Drm	1933/34	6.2	11.0	21	Tidl. N type 6
1	8657	Hmr	"	"	"	"	21	" " " 2
2	16271, 16449	Drm	"	"	"	"	21	
4	2634, 3940 6305, 6339	Oslo						
2	10999, 12521	Thm	" Thm	1932/33	"	"	21	Tidl. N. type 2
3	16118, 16204 16253	Drm						3940 tidl N. type 6

TYPE 16

N

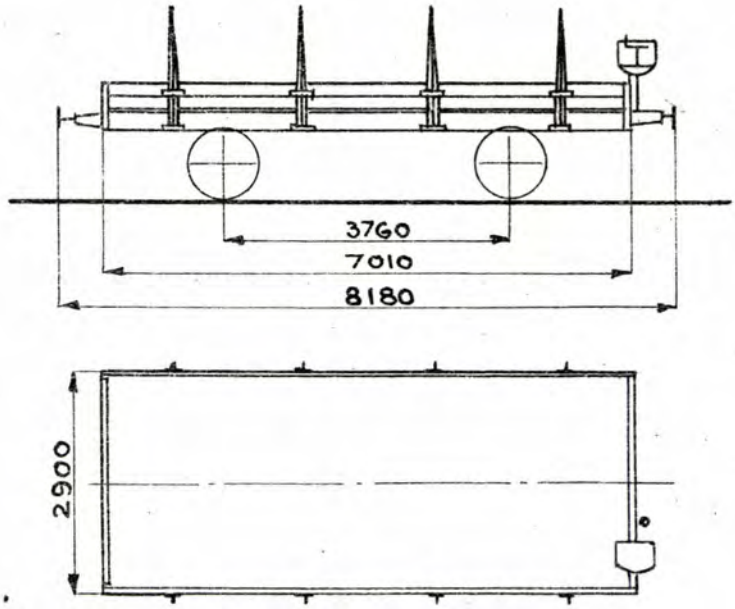

Gulvfl. 19,1 m.²
Ruminnh. 5,8 m.³

STAKEVOGN MED BREMSERSETE

HOVEDTEGNING: 3070 ¹)

ANTALL	VOGN NR.	DISTRIKT	FABRIKANT	BYGGE-ÅR	EGEN-VEKT TONN	LASTE-EVNE TONN	BREMSER, OPVARMNING BELYSNING M.V. SE SIDE 6.	ANM.
1	12515	Ndr.	Drm. omb. 1929 Strömmen	1900	6,2	11,5	3	Tidl. N, type 4. Omb. Drm. distrikt 1929.
~~2~~ 1	~~6379,~~ 6380	Oslo	omb Drm	1930	6.2	11.5	3	6379 skal være 6329. N. type 15
1	6390	"			6.2	11.5	3	Tidligere N. type 4. Ombyg. Thm 1931.32
2	10838, 10840	Thm			6.3	11.5	3	Tidligere N type 5

Ajour pr. 1/7 30.

¹) Oprindelig efter nr. 400 med skruebremse istedetfor hævarmbremse.

TYPE 1

No

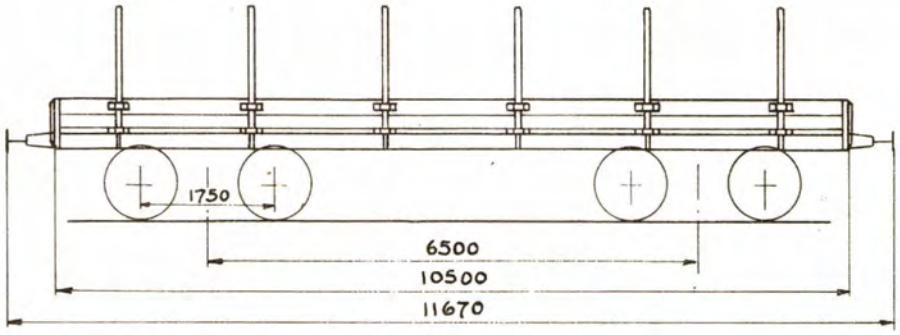

Gulvfl. 27,5 m²
Ruminnh. 8,5 m³

BOGIESTAKEVOGN

HOVEDTEGNING: Skabo H-202.

ANTALL	VOGN NR.	DISTRIKT	FABRIKANT	BYGGE-ÅR	EGEN-VEKT TONN	LASTE-EVNE TONN	BREMSER, OPVARMNING, BELYSNING M.V. SE SIDE 6.	ANM.
1	23435	Drm.	Skabo	1909	22.4 ~~19,00~~	24.0 ~~30,00~~	21. 1. 1kk. 5 6.20.35.	Banemerke T.P.B.- Overtat fra Rjukanbanen. Ombygget i Drm 1931. For transport av levende fisk.

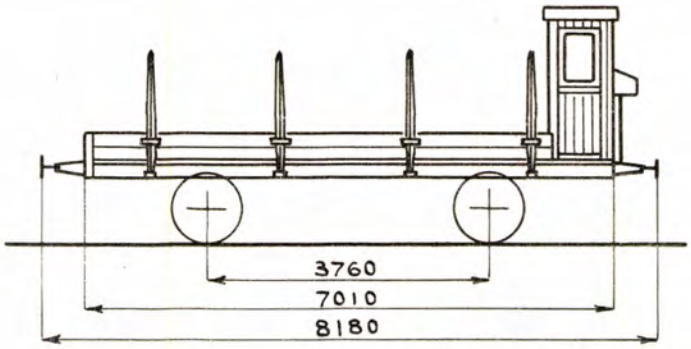

Gulvfl. 15,0 m.²
Ruminnh. 4,7 m.³

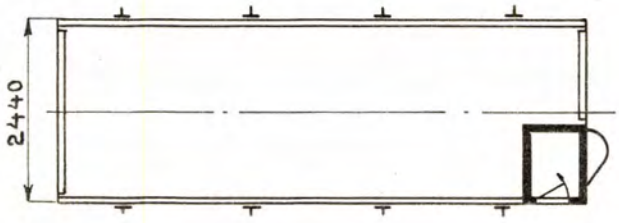

STAKEVOGN MED BREMSERHUS

HOVEDTEGNING: 400 [1]

ANTALL	VOGN NR.	DISTRIKT	FABRIKANT	BYGGE-ÅR	EGEN-VEKT TONN	LASTE-EVNE TONN	BREMSER, OPVARMNING, BELYSNING M.V. SE SIDE 6.	ANM.
~~10~~ 9	6416[x]-642~~5~~ 4	Oslo	Strømmen	1899	5,70	12,00	3	Tidligere Hamar distrikt nr. 8626-8635. [x] 6421 utrangert

[1] Med skruebremse istedetfor hevarmbremse.

Nf

TYPE 3

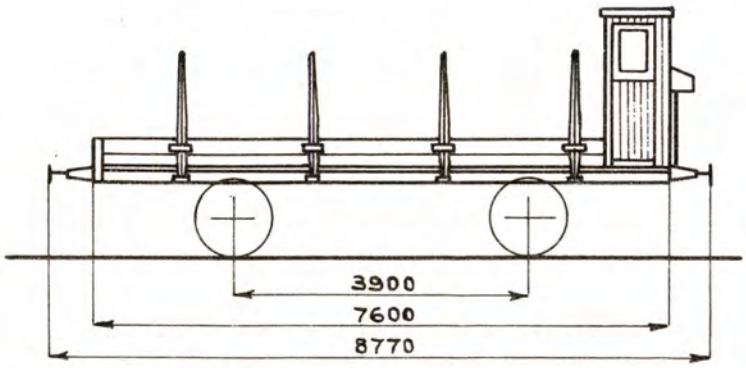

Gulvfl. 18,0 m.²
Ruminnh. 5,6 m.³

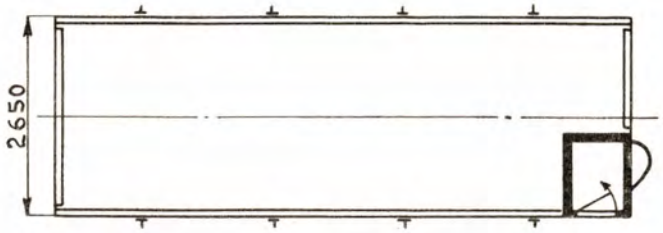

STAKEVOGN MED BREMSERHUS

HOVEDTEGNING: 816

ANTALL	VOGN NR.	DISTRIKT	FABRIKANT	BYGGE-ÅR	EGEN-VEKT TONN	LASTE-EVNE TONN	BREMSER, OPVARMNING, BELYSNING M.V. SE SIDE 6.	ANM.
~~12~~	12541 x) - 12552	Thj.	Strømmen	1905	6,10	11,50	3	12550 er sporrenser, litra Rs.
8	10881 - 10888	"	"	1907	"	"	3	x) 12551 omb. til Nf. type 5

TYPE 4

Nf

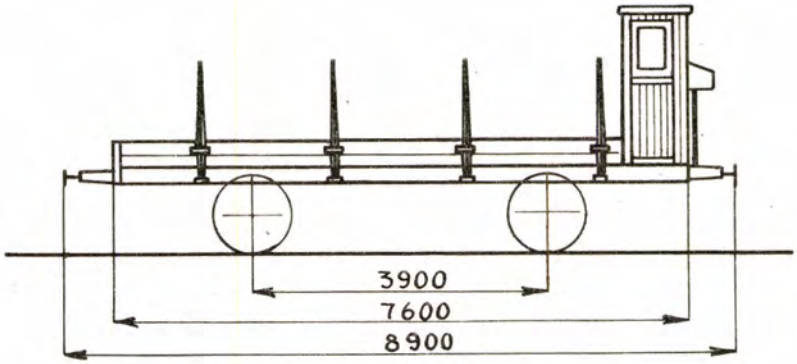

Gulvfl. 19,2 m²
Ruminnh. 5,5 m³

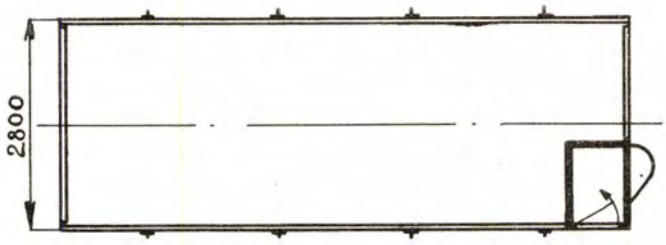

STAKEVOGN MED BREMSERHUS HOVEDTEGNING: 1334 1)

ANTALL	VOGN NR.	DISTRIKT	FABRIKANT	BYGGE-ÅR	EGEN-VEKT TONN	LASTE-EVNE TONN	BREMSER, OPVARMNING, BELYSNING M.V. SE SIDE 6.	ANM.
10	2706 – 2715	Oslo	Eidsfoss	1925	7.0	10.5	3	

1) Med skruebremse istedetfor hevarmbremse.

TYPE 5

Nf

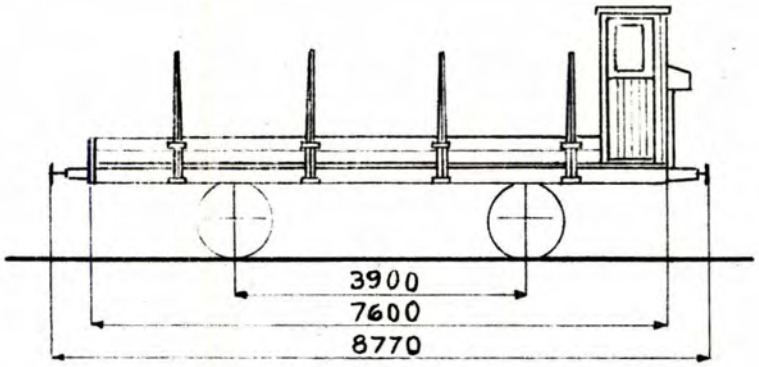

Gulvfl. 19,9 m.²
Ruminnh. 6,0 m.³

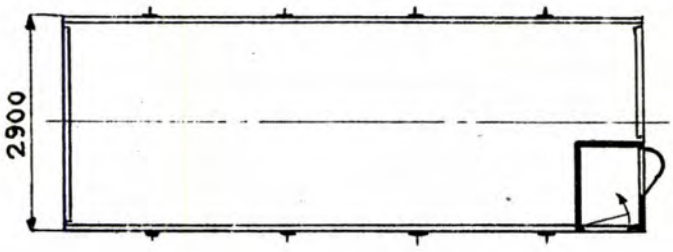

STAKEVOGN MED BREMSERHUS

HOVEDTEGNING: 816

ANTALL	VOGN NR.	DISTRIKT	FABRIKANT	BYGGE-ÅR	EGEN-VEKT TONN	LASTE-EVNE TONN	BREMSER, OPVARMNING BELYSNING M.V. SE SIDE 6	ANM.
1	12551	Thm	Strømmen	1905	6,5	10,5	3	Tidl. Nf, type 3. Omb. Thm. distrikt 1931.

Ajour pr. 1/7 32.

TYPE 6

Nf

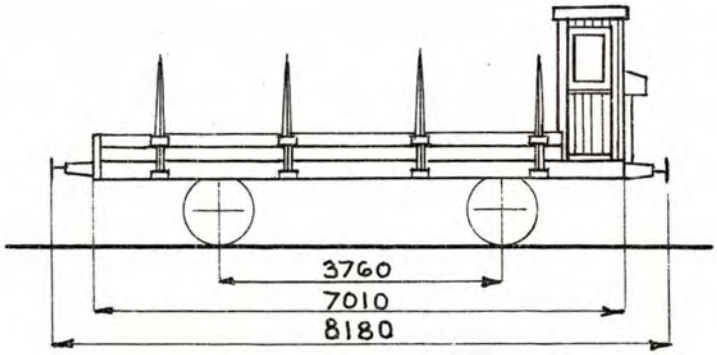

Gulvft. 18,0 m.²
Ruminnh. 5,5 m.³

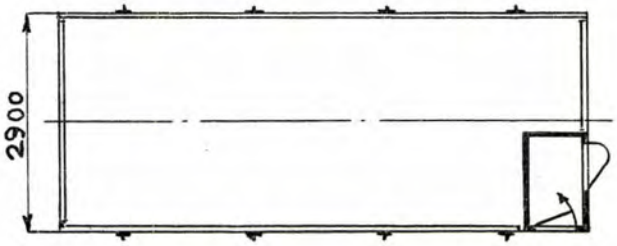

HOVEDTEGNING: 400 [1]

ANTALL	VOGN NR.	DISTRIKT	FABRIKANT	BYGGE-ÅR	EGEN-VEKT TONN	LASTE-EVNE TONN	BREMSER, OPVARMNING BELYSNING M.V. SE SIDE 6	ANM.
1	6425	Oslo	Strömmen	1899	6,2	11,0	3	Tidl. Nf, type 1. Omb. Drm. distrikt 1932.

Ajour pr. 1/7 33.

1) Med skruebremse istedetfor hevarmbremse.

TYPE 1

Nfo

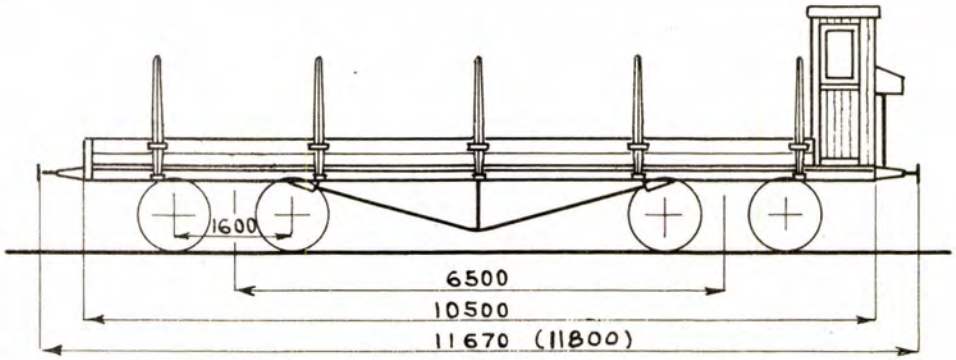

Gulvfl. 23,1 m.²
Ruminnh. 7,2 m.³

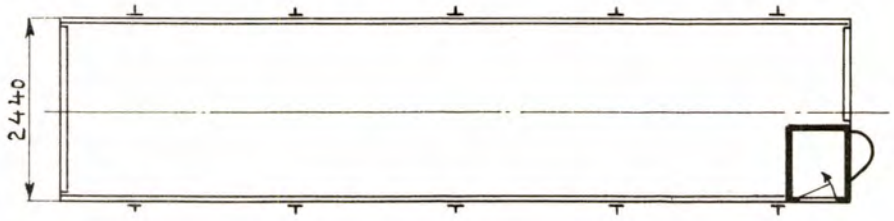

BOGIESTAKEVOGN MED BREMSERHUS HOVEDTEGNING: 408

ANTALL	VOGN NR.	DISTRIKT	FABRIKANT	BYGGE-ÅR	EGEN-VEKT TONN	LASTE-EVNE TONN	BREMSER, OPVARMNING, BELYSNING M.V. SE SIDE 6.	ANM.
14	6851-6864	Oslo	Harney & Reedler	1899	10,90	25,00	3	
2	15992, 15993	Drm.	Skabo	1909	"	"	3	

Nfo

TYPE 2

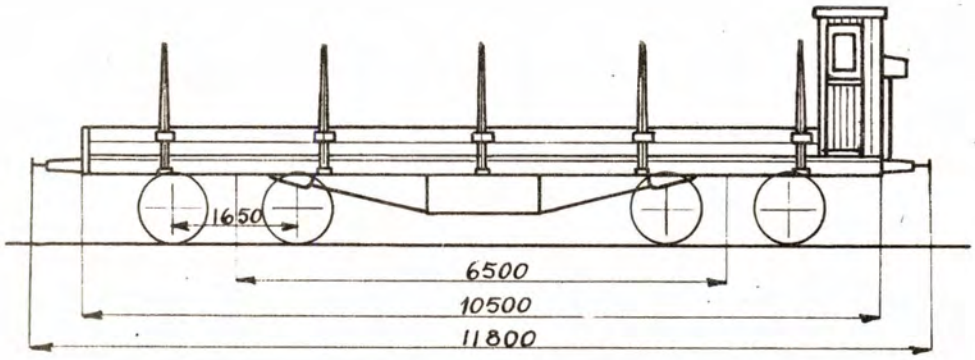

Gulvfl. 26,9 m²
Ruminnh. 7,9 m³

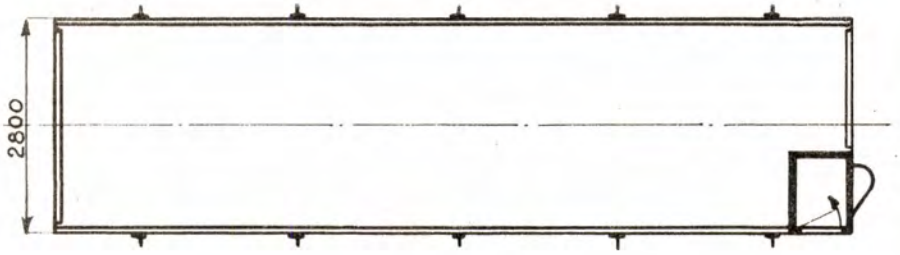

BOGIESTAKEVOGN MED BREMSERHUS HOVEDTEGNING: 2171

ANTALL	VOGN NR.	DISTRIKT	FABRIKANT	BYGGE-ÅR	EGEN-VEKT TONN	LASTE-EVNE TONN	BREMSER, OPVARMNING, BELYSNING M.V. SE SIDE 6.	ANM.
5	6846-6850	Oslo	Skabo	1916	12,20	23,50	3	
5	10935-10939	Thj.	Strømmen	1922	12,25	"	3	

TYPE 1

NP

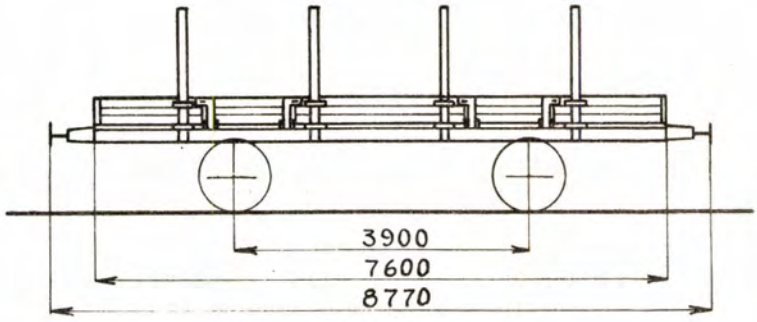

Gulvfl. 18,9 m²
Ruminnh. 5,9 m³

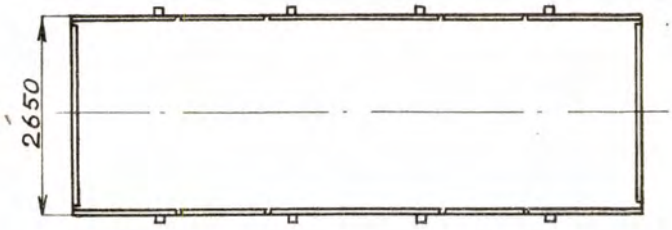

STAKE- OG MALMVOGN

HOVEDTEGNING: 897

ANTALL	VOGN NR.	DISTRIKT	FABRIKANT	BYGGE-ÅR	EGEN-VEKT TONN	LASTE-EVNE TONN	BREMSER, OPVARMNING, BELYSNING M.V. SE SIDE 6.	ANM.
3	10501-10503	Thj.	Strømmen	1908	6,00	12,00	21	
1	10504	"	"	"	6,12	11,50	21	
20	10505-10524	"	"	"	6,00	12,00	21	
1	10525	"	"	"	6,35	11,50	21	

NP

TYPE 2

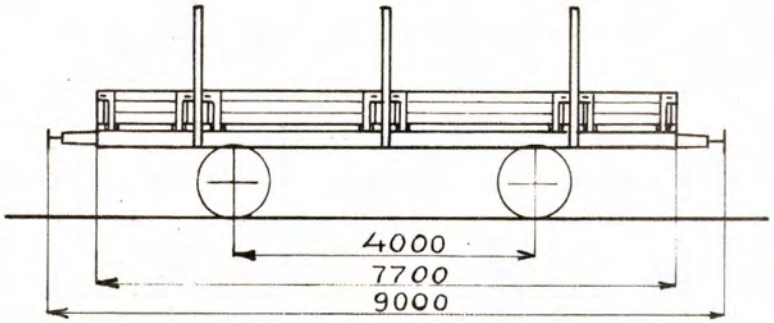

Gulvfl. 21,2 m²
Ruminnh. 8,6 m³

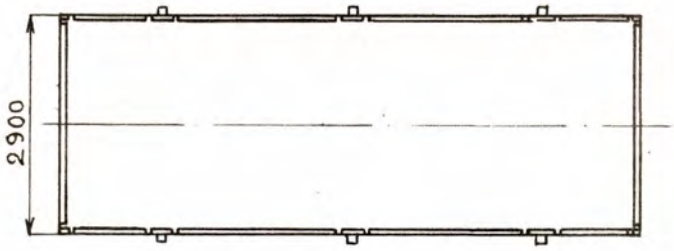

STAKE- OG MALMVOGN

HOVEDTEGNING: 1268

ANTALL	VOGN NR.	DISTRIKT	FABRIKANT	BYGGE-ÅR	EGEN-VEKT TONN	LASTE-EVNE TONN	BREMSER, OPVARMNING, BELYSNING M.V. SE SIDE 6.	ANM.
10	13054-13063	Nrv.	Eidsfoss	1911	7,85	16,00	21. 15	
10	13064-13073	"	"	1915	"	"	21 15 x)	x) Vedk. bare 13068, 13070. 13064-13067.
10	13086-13095	"	Aadals Brug	1923	8,00	"	21 15 x)	" " 13071-13073.
								" " 13086-13095.

TYPE 1

NPo

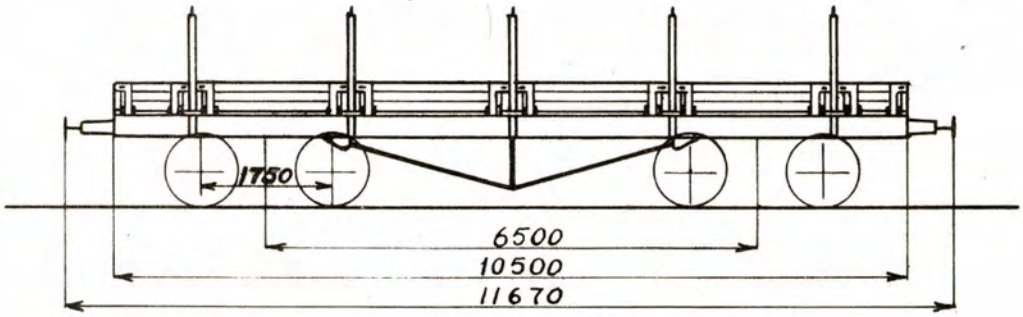

Gulvfl. 29,1 m²
Ruminnh. 12,2 m³

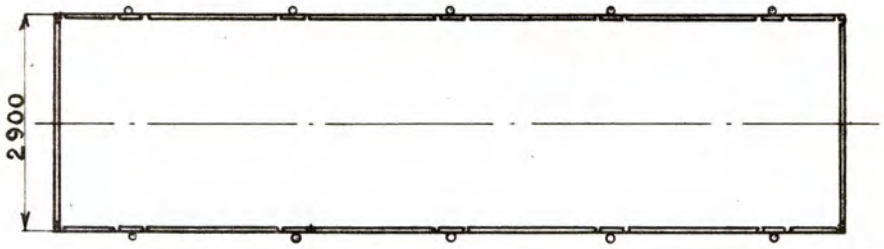

BOGIE-STAKE- OG MALMVOGN

HOVEDTEGNING: 917

ANTALL	VOGN NR.	DISTRIKT	FABRIKANT	BYGGE-ÅR	EGEN-VEKT TONN	LASTE-EVNE TONN	BREMSER, OPVARMNING, BELYSNING M.V. SE SIDE 6.	ANM.
2	13042, 13043	Nrv.	Eidsfoss	1909	13,00	35,00	21.15	

NPo

TYPE 2

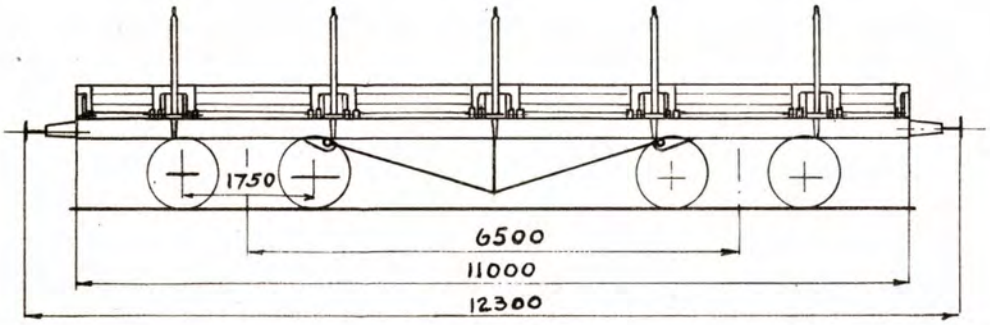

Gulvfl. 30,6 m²
Ruminnh. 12,8 m³

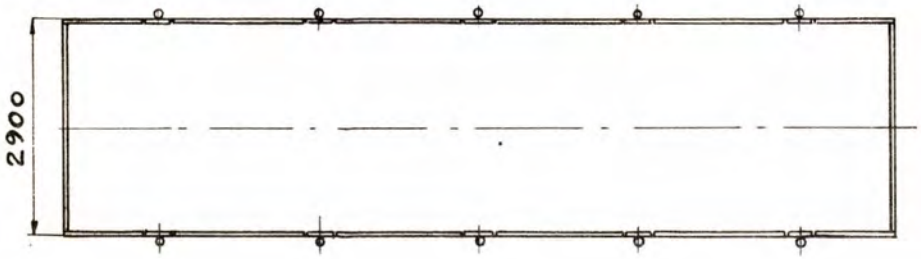

BOGIE-STAKE-OG MALMVOGN

HOVEDTEGNING: 917 1)

ANTALL	VOGN NR.	DISTRIKT	FABRIKANT	BYGGE-ÅR	EGEN-VEKT TONN	LASTE-EVNE TONN	BREMSER, OPVARMNING, BELYSNING M.V. SE SIDE 6.	ANM.
2	13080, 13081	Nrv.	Skabo	1921	14,40	35,00	21. 15	

1) Med forøket lengde.

TYPE 1

NPfo

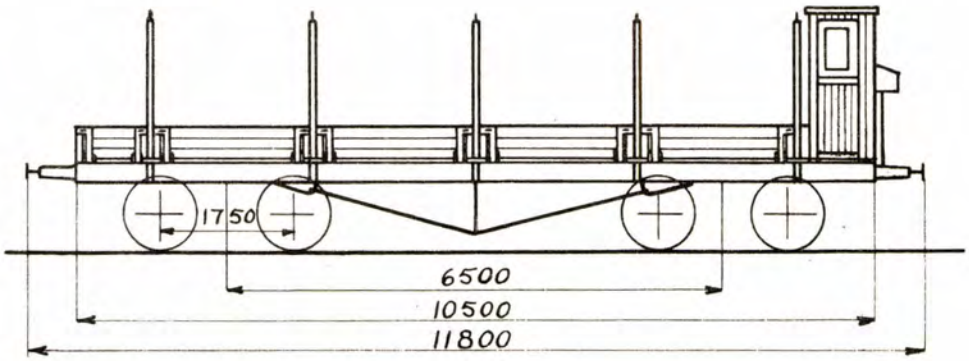

Gulvfl. 28,1 m².
Ruminnh. 11,8 m³.

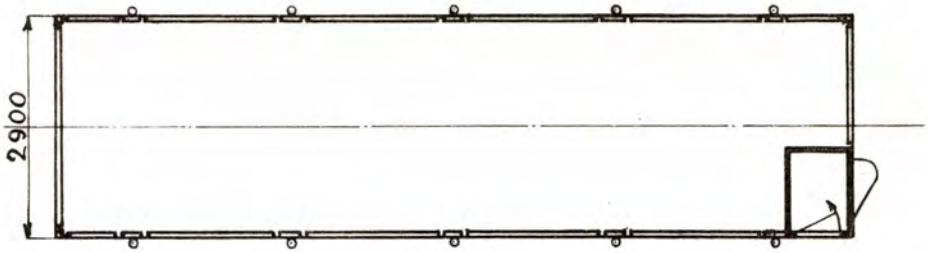

BOGIE-STAKE-OG MALMVOGN MED BREMSERHUS

HOVEDTEGNING: 2157

ANTALL	VOGN NR.	DISTRIKT	FABRIKANT	BYGGE-ÅR	EGEN-VEKT TONN	LASTE-EVNE TONN	BREMSER, OPVARMNING, BELYSNING M.V. SE SIDE 6.	ANM.
1	~~6841~~	Oslo	Skabo	1916	14,19	33,50	3 I.kk. 3. 6.	Bremseplatform. Litra forandret til NPo. Innredning for transp av fisk.
1	6842	"	"	"	14,00	34,00	3	
1	6843	"	"	"	14,39	33,50	3	Overført til Drm (T.P.B.)
1	6844	"	"	"	14,00	34,00	3	
1	6845	"	"	"	"	"	3	

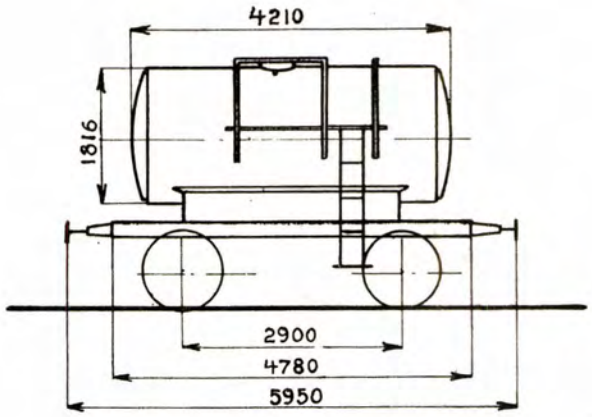

Ruminnhold: 10,0 m³

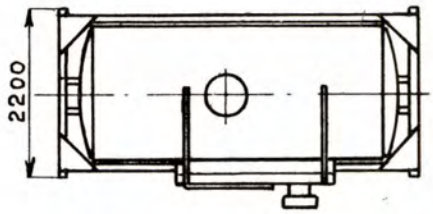

TANKVOGN (FOR KREOSOTOLJE) HOVEDTEGNING: 1248

ANTALL	VOGN NR.	DISTRIKT	FABRIKANT	BYGGE-ÅR	EGEN-VEKT TONN	LASTE-EVNE TONN	BREMSER, OPVARMNING, BELYSNING M.V. SE SIDE 6.	ANM.
3	4951-4953	Oslo	Skabo	1912	6,90	10,00	21	

TYPE 1

Q 2

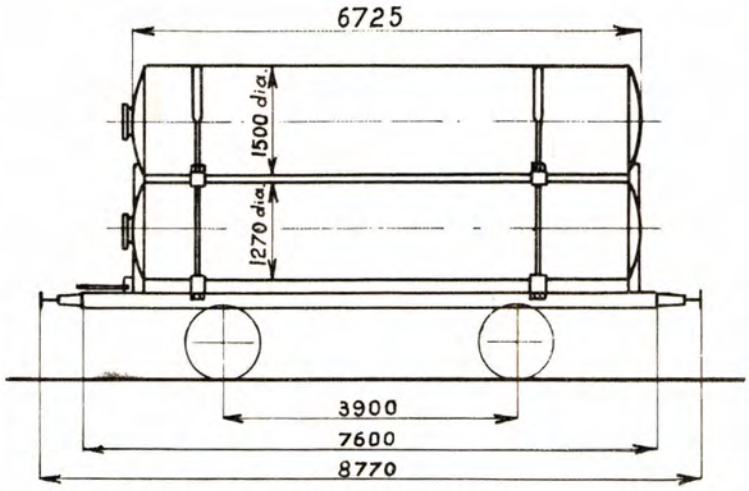

Ruminnhold: 27,6 m³

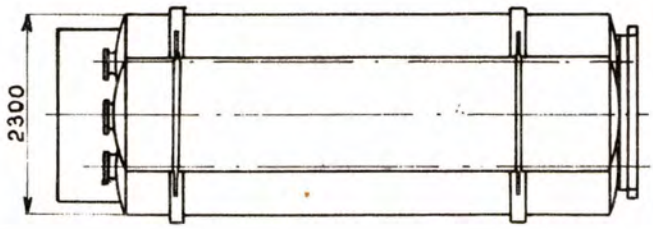

GASBEHOLDERVOGN

HOVEDTEGNING: 1507

ANTALL	VOGN NR.	DISTRIKT	FABRIKANT	BYGGE-ÅR	EGEN-VEKT TONN	LASTE-EVNE TONN	BREMSER, OPVARMNING, BELYSNING M.V. SE SIDE 6.	ANM.
1	9962	Brg.	Oslo distr.	1913	14,75		21	

TYPE 2

Q 1

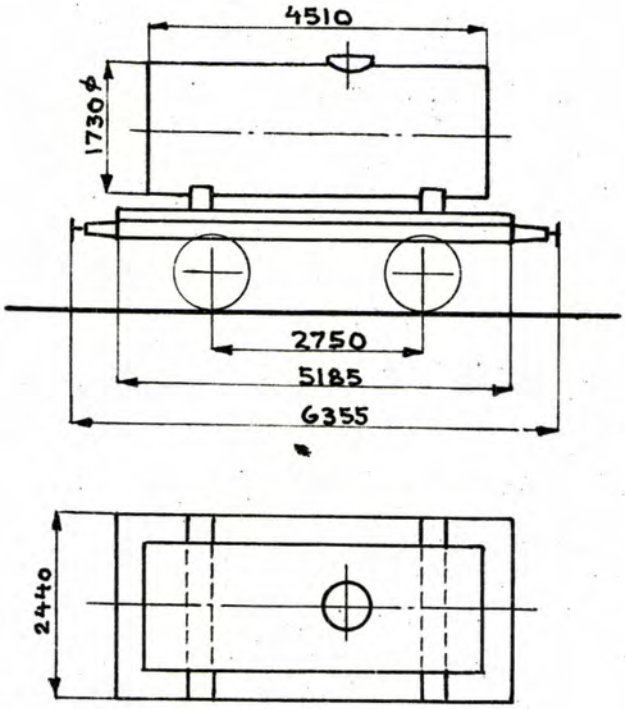

Ruminnh. 10,3 m³.

TANKVOGN (FOR KREOSOTOLJE)

HOVEDTEGNING:

ANTALL	VOGN NR.	DISTRIKT	FABRIKANT	BYGGE ÅR	EGEN-VEKT TONN	LASTE-EVNE TONN	BREMSER, OPVARMNING BELYSNING M.V. SE SIDE 6.	ANM.
1	1377	Oslo	H.B's verksl	1877	8,2	9,3	21	Tidl. K, type 6. Vognen blev utstyrt med tank for kreosot-olje i 1913.

Ajour pr. 1/7 31.

TYPE 3

Q 1

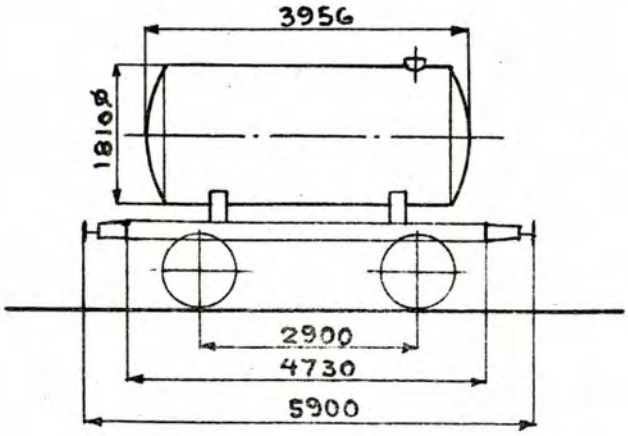

Ruminnh. 9,4 m³

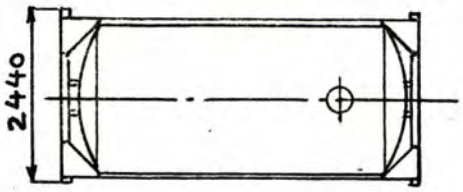

TANKVOGN (FOR KREOSOTOLJE)

HOVEDTEGNING:

ANTALL	VOGN NR.	DISTRIKT	FABRIKANT	BYGGE-ÅR	EGEN-VEKT TONN	LASTE-EVNE TONN	BREMSER, OPVARMNING BELYSNING M.V. SE SIDE G.	ANM.
1	2207	Oslo	Oslo distr.	1904	7,2	10,0	21	Tidl. K, type 4. Vognen blev utstyrt med tank for kreosotolje i 1922.

Ajour pr. 1/7 31.

TANKVOGN

HOVEDTEGNING:

ANTALL	VOGN NR.	DISTRIKT	FABRIKANT	BYGGE-ÅR	EGEN-VEKT TONN	LASTE-EVNE TONN	BREMSER, OPVARMNING, BELYSNING M.V. SE SIDE 6.	ANM.
~~8~~ 1	23391, ~~23394~~ x)	Drm.			...			x) Se L. type 14.
1	23396	"			9.3	10.0	3.21	Banemerke T.P.B. Vognene er overtat fra Rjukanbanen.
7	23424 - 23430	"			6.8	14.0	3.21	

TYPE I

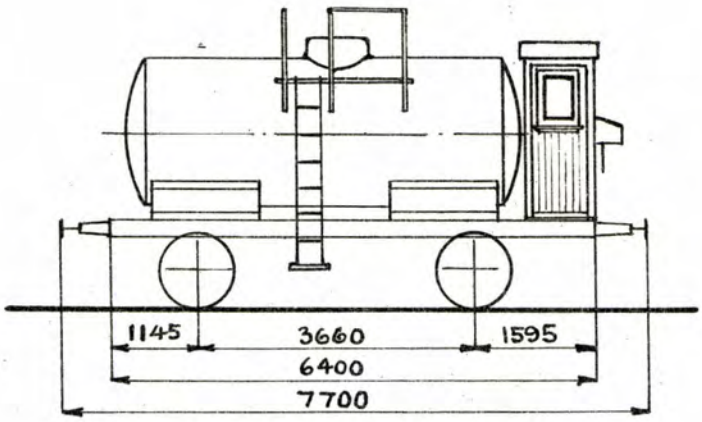

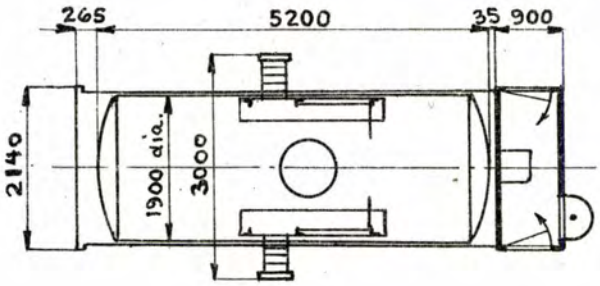

Ruminnh. 13,8 m.³

TANKVOGN MED BREMSERHUS HOVEDTEGNING: 2658

ANTALL	VOGN NR.	DISTRIKT	FABRIKANT	BYGGE-ÅR	EGEN-VEKT TONN	LASTE-EVNE TONN	BREMSER, OPVARMNING BELYSNING M.V. SE SIDE G	ANM.
3	4956 – 4958	Oslo	Strömmen	1926	9,60	14,00	3	

Ajour pr. 1/7 26.

TYPE 1

R

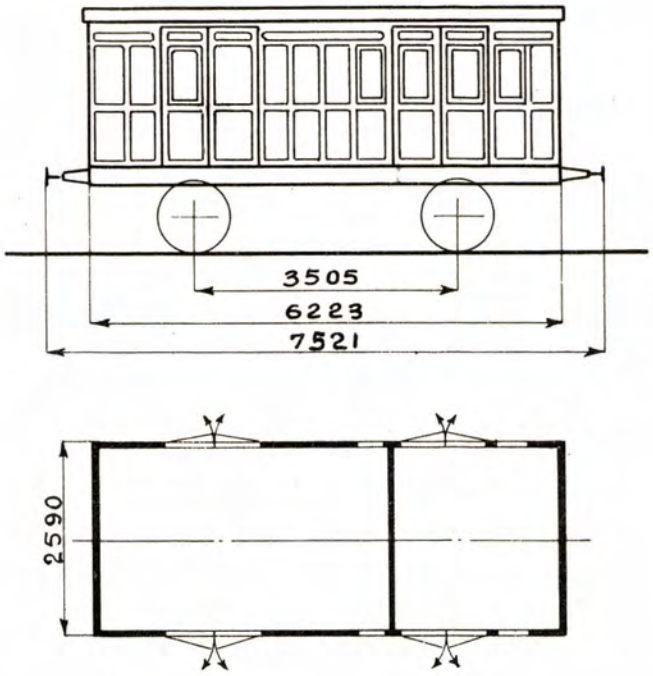

REDSKAPSVOGN

HOVEDTEGNING:

ANTALL	VOGN NR.	DISTRIKT	FABRIKANT	BYGGE-ÅR	EGEN-VEKT TONN	LASTE-EVNE TONN	BREMSER, OPVARMNING, BELYSNING M.V. SE SIDE 6.	ANM.
1	4954	Oslo			10,30		3.8.13	Oprindelig D-vogn nr. 495

R

TYPE 2 utgår.

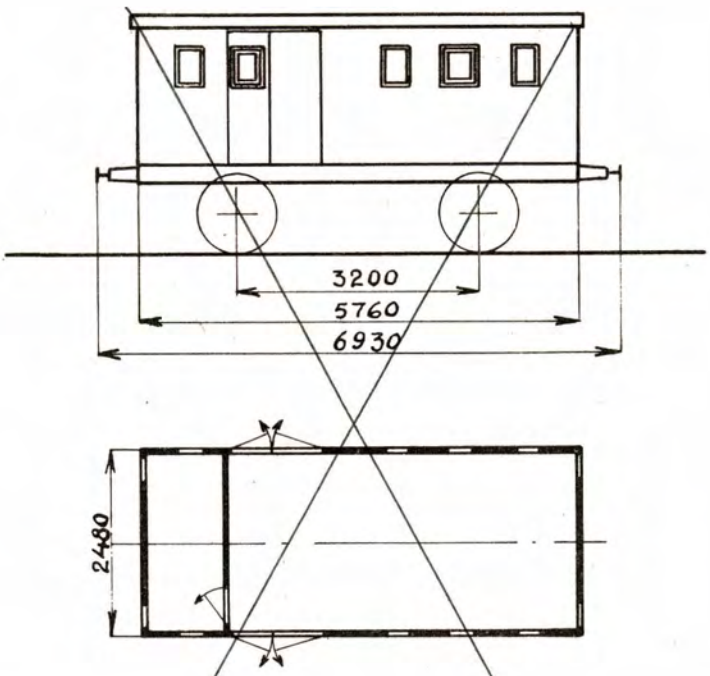

REDSKAPSVOGN

HOVEDTEGNING:

ANTALL	VOGN NR.	DISTRIKT	FABRIKANT	BYGGE-ÅR	EGEN-VEKT TONN	LASTE-EVNE TONN	BREMSER, OPVARMNING, BELYSNING M.V. SE SIDE 6.	ANM.
1	~~16961~~ utrangert.	Drm.			10,00 x)		2.3.6.8.13	Tidligere Drm. distrikts C-vogn nr. 196. Oprindelig tilhørende Oslo distr. x) Med fullt utstyr.

TYPE 3

R

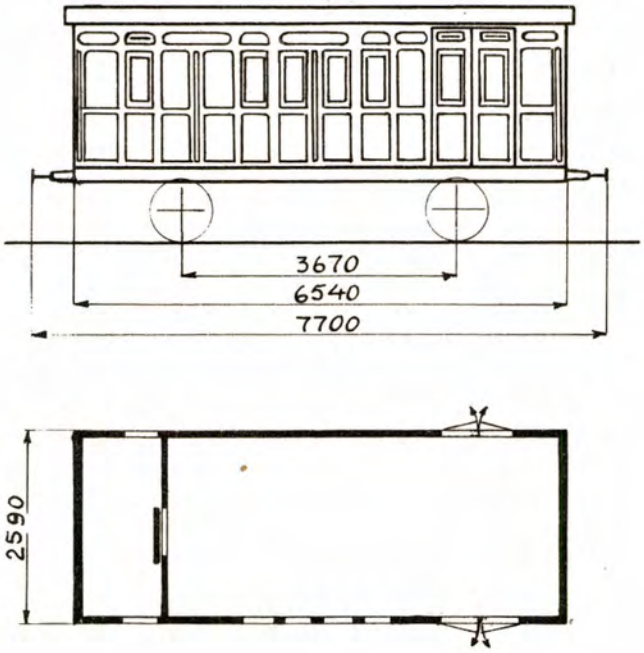

REDSKAPSVOGN

HOVEDTEGNING:

ANTALL	VOGN NR.	DISTRIKT	FABRIKANT	BYGGE-ÅR	EGEN-VEKT TONN	LASTE-EVNE TONN	BREMSER, OPVARMNING, BELYSNING M.V. SE SIDE 6.	ANM.
~~1~~	~~8961~~	Hmr.			10,9[1]		2. 3. 6. 8	Tidligere CH-vogn nr. 442. [1] Med fullt utstyr. Utrangert

R

TYPE 4

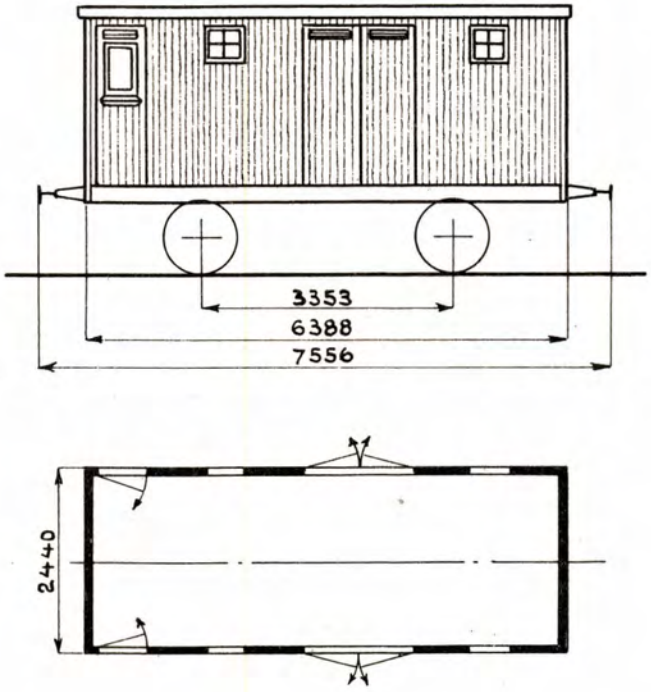

REDSKAPSVOGN

HOVEDTEGNING:

ANTALL	VOGN NR.	DISTRIKT	FABRIKANT	BYGGE-ÅR	EGEN-VEKT TONN	LASTE-EVNE TONN	BREMSER, OPVARMNING, BELYSNING M.V. SE SIDE 6.	ANM.
1	10981	Thj.	Skabo	1880	6,80			Oprindelig F-vogn nr. 211. Ombygget Thj. distr. 1914.

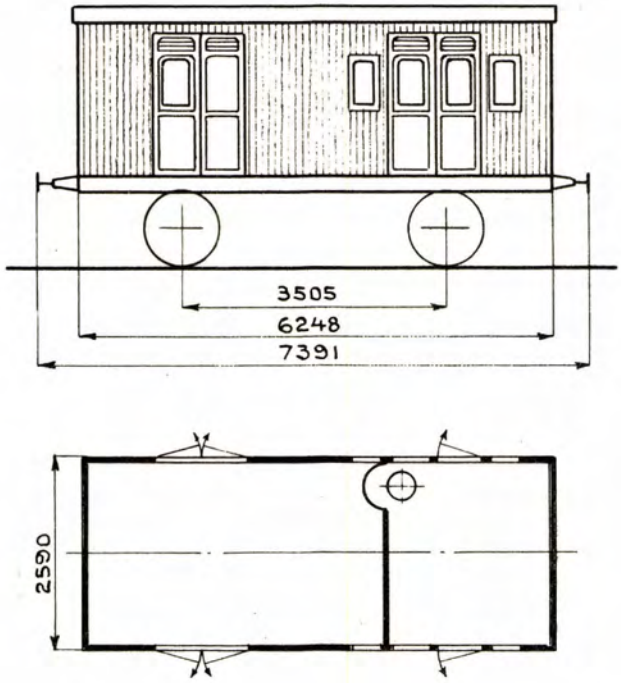

REDSKAPSVOGN

HOVEDTEGNING:

ANTALL	VOGN NR.	DISTRIKT	FABRIKANT	BYGGE-ÅR	EGEN-VEKT TONN	LASTE-EVNE TONN	BREMSER, OPVARMNING, BELYSNING M.V. SE SIDE 6.	ANM.
1	9961	Brg.			12,40 [1]		1.3.6.8.13	Oprindelig S.B.'s D-vogn nr 497. Ombygget Brg distr. 1914. [1] Med fullt utstyr.

R

TYPE 6

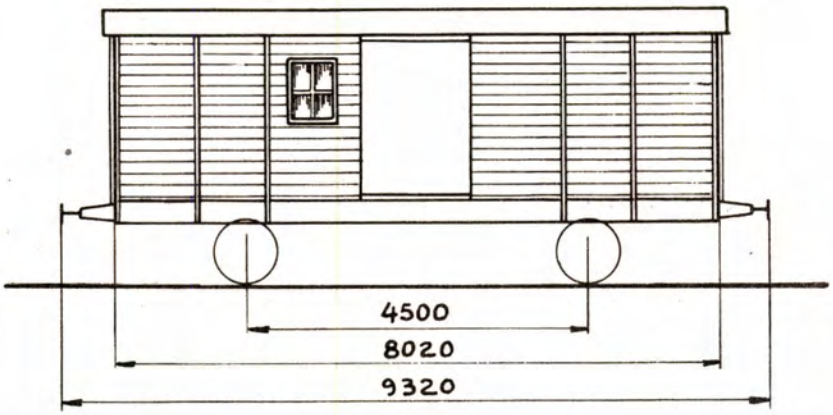

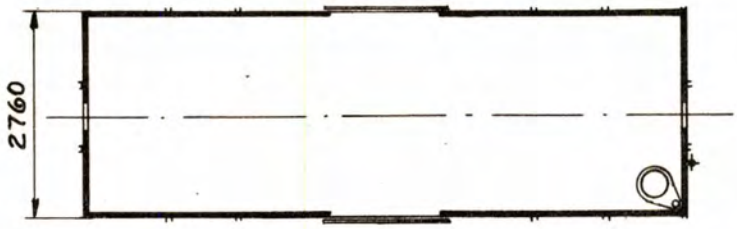

REDSKAPSVOGN

HOVEDTEGNING:

ANTALL	VOGN NR.	DISTRIKT	FABRIKANT	BYGGE-ÅR	EGEN-VEKT TONN	LASTE-EVNE TONN	BREMSER, OPVARMNING, BELYSNING M.V. SE SIDE 6.	ANM.
1	4955	Oslo			10,38		2.3.6.8.13	Ombygget Oslo distr. 1922.

TYPE 8

R

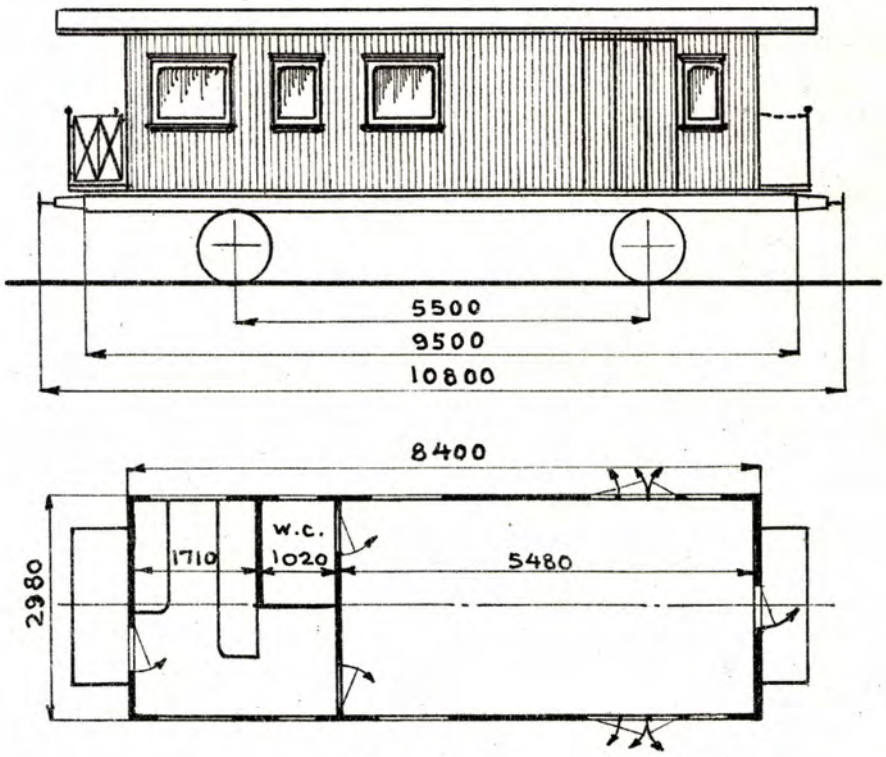

REDSKAPSVOGN

HOVEDTEGNING Nrv. distr. 376 [1]

ANTALL	VOGN NR.	DISTRIKT	FABRIKANT	BYGGE-ÅR	EGEN-VEGT TONN	LASTE-EVNE TONN	BREMSER, OPVARMNING BELYSNING M.V. SE SIDE 6	ANM.
1	698	Nrv	Skabo	1920	13,6		Iw.3.8.13.24	Ombygget Narvik distrikt 1927

Ajour pr. 1/7 27.

[1] Oprindelig CF-vogn efter tegn.nr 1245.

TYPE 1

Ro

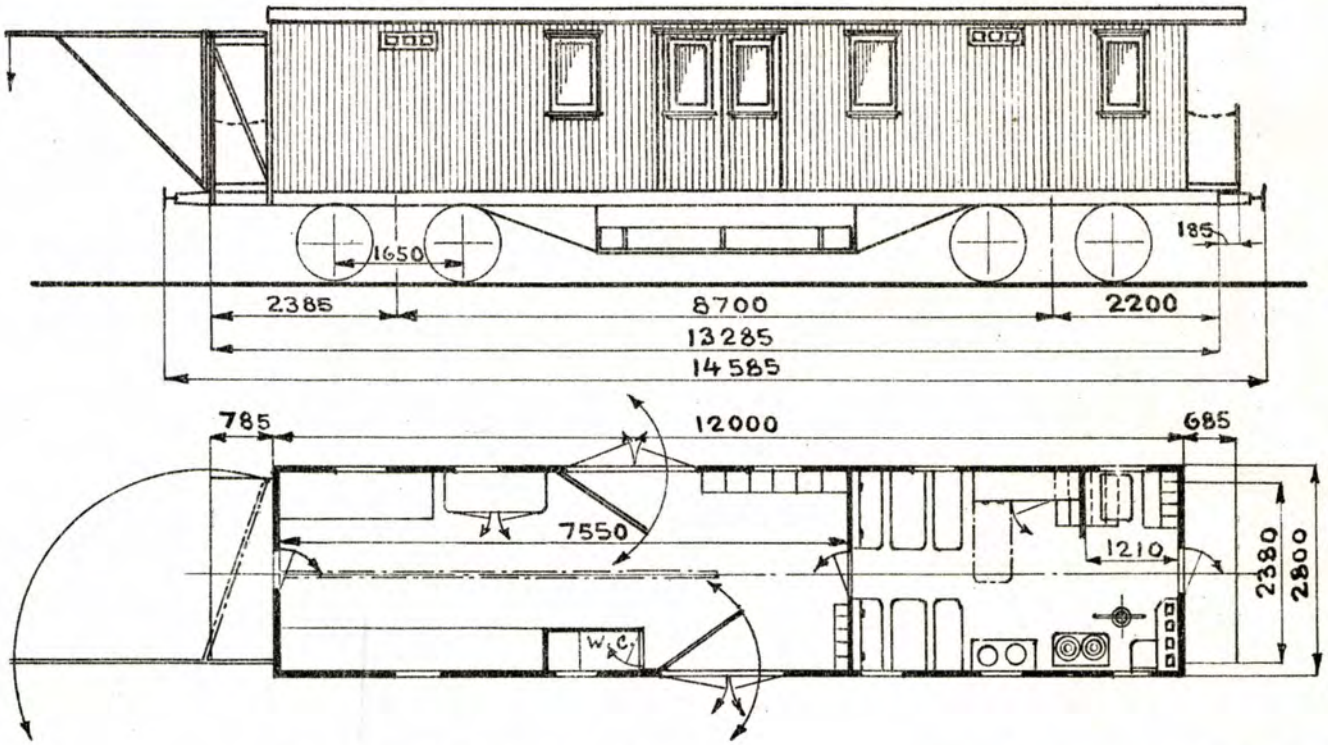

BOGGIREDSKAPSVOGN

HOVEDTEGNING: D. 2642 [1]

ANTALL	VOGN NR.	DISTRIKT	FABRIKANT	BYGGE ÅR	EGEN-VEKT TONN	LASTE-EVNE TONN	BREMSER, OPVARMNING BELYSNING M.V. SE SIDE 6	ANM.
1	20763	Drm	Strömmen	1919	16,5		2.3.6.8.13	Forandret Drm distrikt 1927.

Ajour pr. 1/7 27.

[1] Oprindelig Gfo-vogn efter tegn. nr. 770.

TYPE I

R1

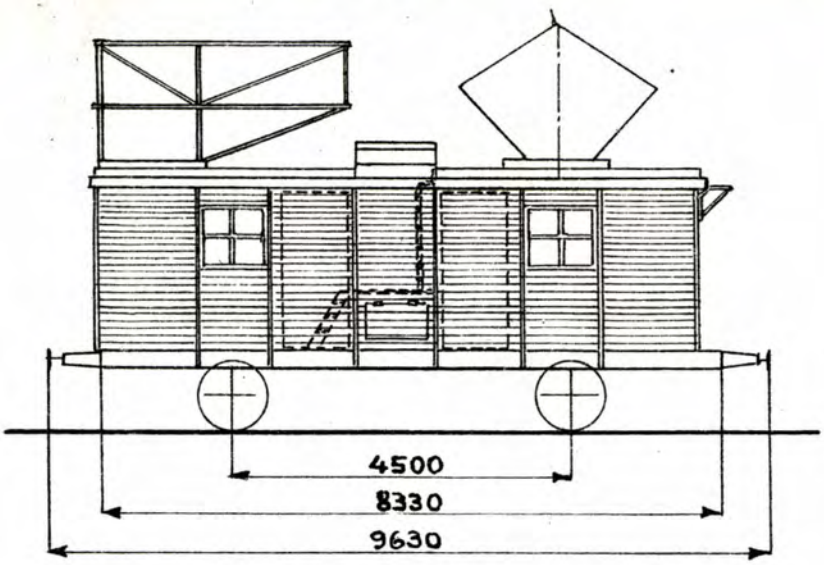

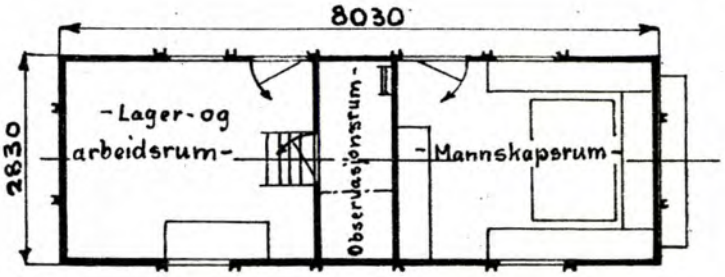

REDSKAPSVOGN *)

HOVEDTEGNING: B. 587.

ANTALL	VOGN NR.	DISTRIKT	FABRIKANT	BYGGE-ÅR	EGEN-VEKT TONN	LASTE-EVNE TONN	BREMSER, OPVARMNING BELYSNING M.V. SE SIDE G	ANM.
1	32122	Oslo		1930	9.8		3.24	Tidl. Gf, type G. Omb. Oslo distrikt 1926.

Ajour pr. 1/7 30.

*) for kontaktledningsanlegg.

TYPE 1

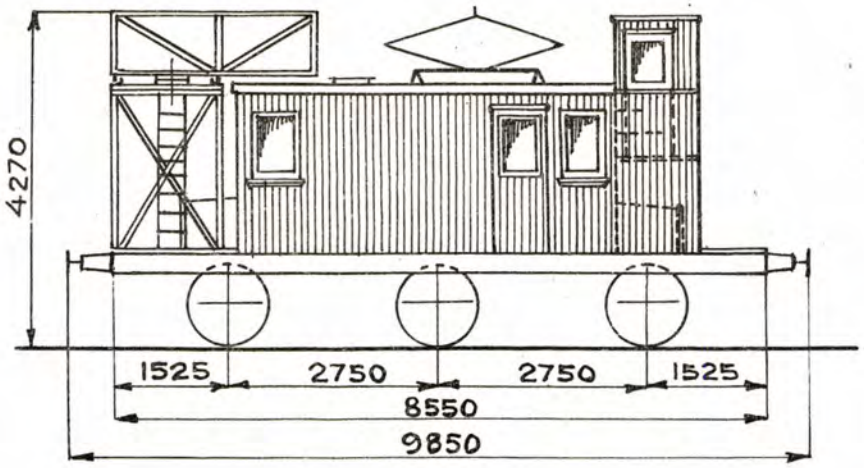

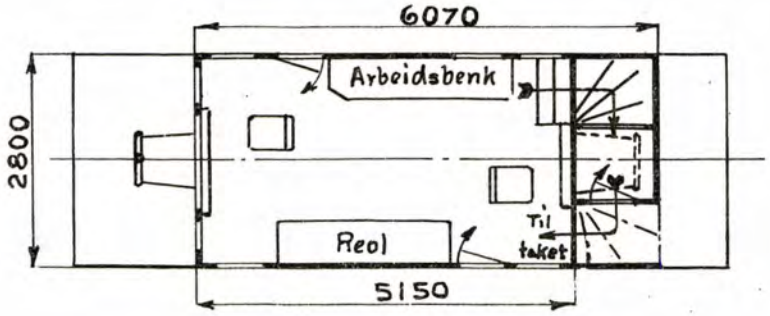

REDSKAPSVOGN x)

HOVEDTEGNING: D. 2670

ANTALL	VOGN NR.	DISTRIKT	FABRIKANT	BYGGE-ÅR	EGEN-VEKT TONN	LASTE-EVNE TONN	BREMSER OPVARMNING BELYSNING M.V. SE SIDE 6	ANM.
1	16571	Drm	Drm. distr. verksted	1927	14,3			

Ajour pr. 1/7 28.

x) for kontaktledningsanlegg.

TYPE 2

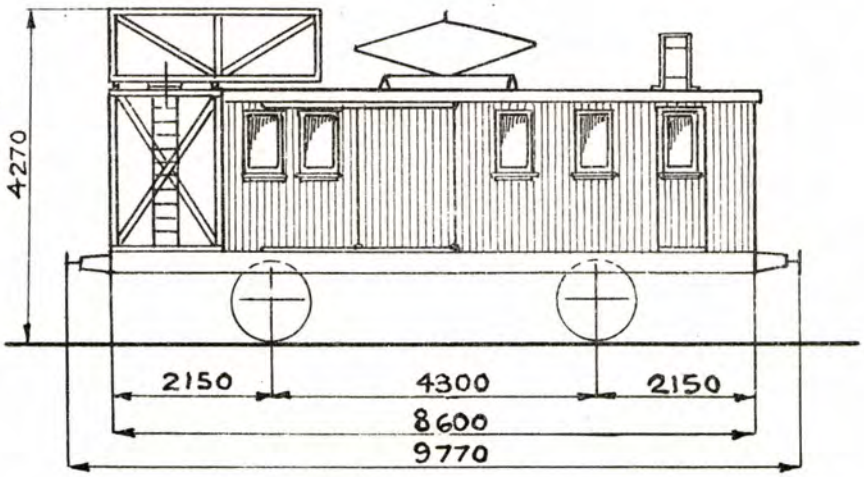

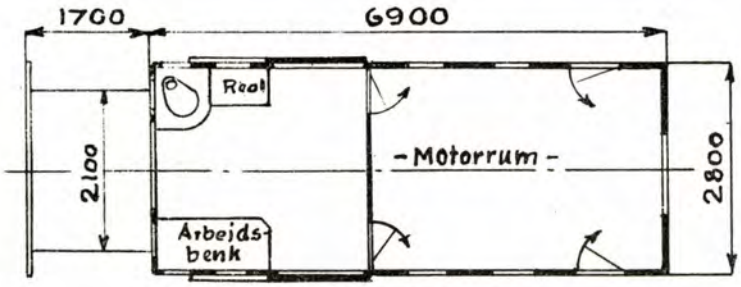

REDSKAPSVOGN x)

HOVEDTEGNING: Skabo B $\frac{217}{1}$.

ANTALL	VOGN NR.	DISTRIKT	FABRIKANT	BYGGE ÅR	EGEN-VEKT TONN	LASTE-EVNE TONN	BREMSER OPVARMNING BELYSNING M.V. SE SIDE 6	ANM.
1	23436	Drm xx)	Skabo	1911			3.8.11	xx) Banemerke „T.P.B."

Ajour pr. 1/7 28.

x) for kontaktledningsanlegg.

TYPE 1

S

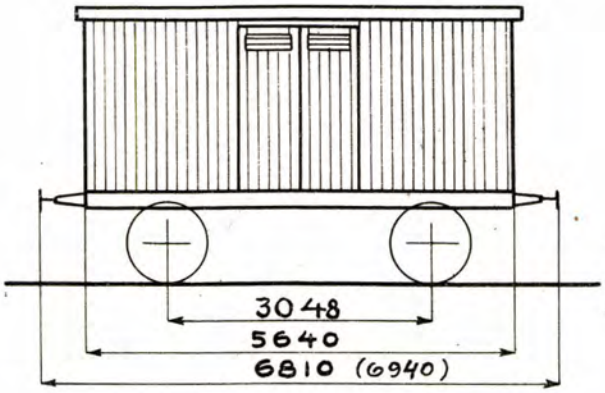

Gulvfl. 12,2 m²
Ruminnh. 24,7 m³

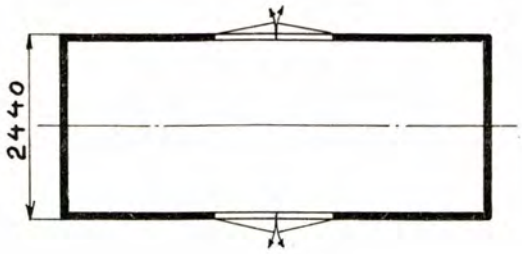

MELKVOGN

HOVEDTEGNING:

ANTALL	VOGN NR.	DISTRIKT	FABRIKANT	BYGGE-ÅR	EGEN-VEKT TONN	LASTE-EVNE TONN	BREMSER, OPVARMNING, BELYSNING M.V. SE SIDE 6.	ANM.
~~8~~	~~9228, 9229~~	Brg.	Atlas	1877	6,80	11,00	2.6.21	~~Utrangert~~ Opprinnelig Ø vognen av serien 3031 - 3160 tilhørende S.B. Montert for smalt spor B.V.B. fra 1902 - 1904.
~~1~~	~~4501~~	~~Oslo~~	~~Skabo~~	~~1882~~	~~8,31~~	~~9,50~~	~~2.3.6.8~~	9220 Utrangert
~~1~~	~~4502~~	~~"~~	~~"~~	~~"~~	~~8,51~~	~~9,00~~	~~2.3.6.8~~	Utrangert
1	~~4503~~	"	"	"	7,49	10,50	2.3.6.8	
1	~~4504~~	"	"	"	8,16	9,50	2.3.6.8	
1	~~4505~~	"	Strømmen	"	6,60	11,00	2.3.6.8	Utrangert
1	~~4506~~	"	"	"	9,07	8,50	2.3.6.8	
~~1~~	~~4507~~	"	"	"	8,74	9,00	1.3.6.8	Utrangert
1	~~4508~~	"	"	"	7,88	10,00	1.3.6.8	— " —
~~3~~	~~10148 10150~~	Thj.	"	"	6,60	11,00	3.8	Utrangert
~~8~~	~~5501, 5502~~	Hmr.	Skabo	1893	8,10	9,50	2.3.6.8	5501 Utrangert. 5502 — " —

S

TYPE 2

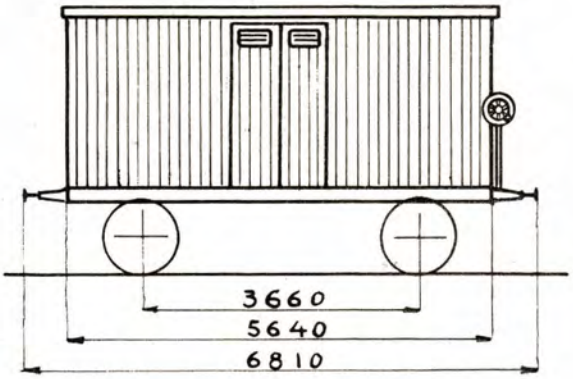

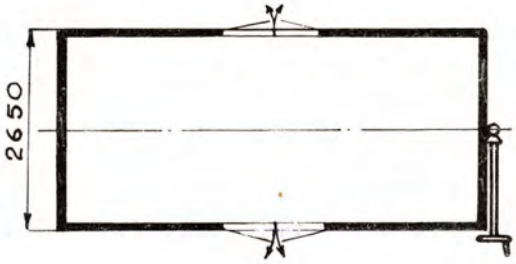

Gulvfl. 13,3 m²
Ruminnh. 27,4 m³

MELKVOGN

HOVEDTEGNING: 289

ANTALL	VOGN NR.	DISTRIKT	FABRIKANT	BYGGE-ÅR	EGEN-VEKT TONN	LASTE-EVNE TONN	BREMSER, OPVARMNING, BELYSNING M.V. SE SIDE 6.	ANM.
1	~~7451~~	Oslo	Strømmen	1894	8,69	9,00	1. 3. 6. 8	} utrangert
1	~~7458~~	"	"	"	8,15	9,50	1. 3. 6. 8	
3	8451-8453	Hmr.	"	"	7,20	10,00	1. 3. 8	
1	~~8454~~	"	"	"	"	"	1. 3. 6. 8	utrangert
1	8455	"	"	1895	"	"	1. 3. 6. 8	
1	2893	Oslo	"	1897	8.29	9,50	1. 3. 6. 8	
1	6921	"	"	1899	8,43	9,00	1. 3. 6. 8	
1	6922	"	"	"	7,20	10,00	1. 3. 6. 8	
1	6923	"	"	"	8,37	9,50	1. 3. 6. 8	
1	~~6924~~	"	"	"	8,42	"	1. 3. 6. 8	6924 utrangert
1	2896	"	"	1901	8,22	"	1. 3. 6. 8	
1	2897	"	"	"	7,20	10,00	1. 3. 6. 8	
1	4509	"	"	"	8,44	9,00	1. 3. 6. 8	
1	4510	"	"	"	8,41	9,50	1. 3. 6. 8	
1	4511	"	"	"	7,20	10,00	1. 3. 6. 8	
1	4512	"	"	"	8,49	9,50	1. 3. 6. 8	
1	4513	"	"	"	7,20	10,00	1. 3. 6. 8	
~~1~~	~~4514~~	"	"	"	8,43	9,50	1. 3. 6. 8	utrangert.
3	8456-8458	Hmr.	"	"	7,20	10,00	1. 3. 6. 8	
~~1~~	~~12901~~	Thj.	"	"	"	"	1. 3. 6. 8	utrangert
1	12902	"	"	"	8,39	9,50	1. 3. 6. 8	

fortsettes.

TYPE 2 (fortsettelse)

S

ANTALL	VOGN NR.	DISTRIKT	FABRIKANT	BYGGE-ÅR	EGEN-VEKT TONN	LASTE-EVNE TONN	BREMSER, OPVARMNING, BELYSNING M.V. SE SIDE 6.	ANM.
2	2898, ~~2899~~	Oslo	Strømmen	1906	7,20	10,00	1. 3. 6. 8	2899 utrangert
5	6925*) - 6929	"	Eidsfoss	1909	8,00	9,00	1. 3. 6. 8	*) 6925 utrangert
1	7453	"	Skabo	1910	8,40	"	1. 3. 6. 8	6928 "

TYPE 1

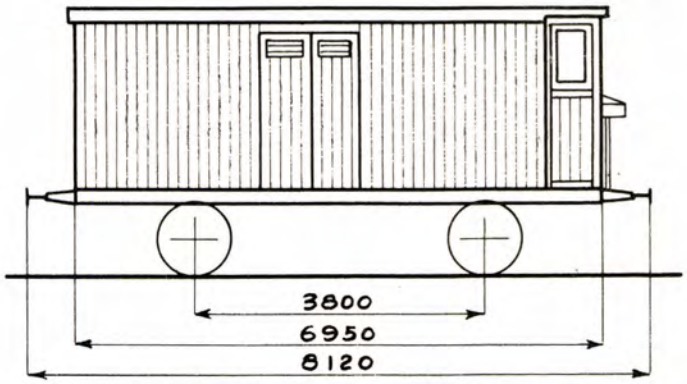

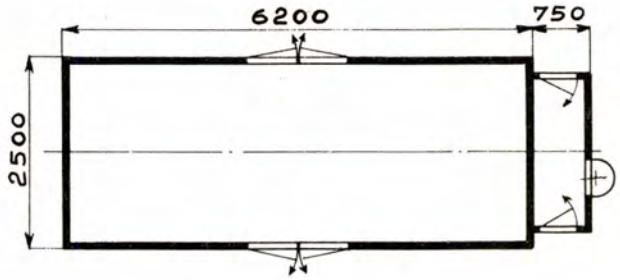

Gulvfl. 14,0 m²
Ruminnh 28,2 m³

MELKVOGN MED BREMSERHUS

HOVEDTEGNING: 766

ANTALL	VOGN NR.	DISTRIKT	FABRIKANT	BYGGE-ÅR	EGEN-VEKT TONN	LASTE-EVNE TONN	BREMSER, OPVARMNING, BELYSNING M.V. SE SIDE 6.	ANM.
2	15491, 15492	Drm.	Eidsfoss	1904	8,70	8,50	1.3.6.8	Oprindelig nr. 2951 og 2952, montert for smaltspor til 1909.
1	15493	"	"	"	"	"	1.3.6.8	Oprindelig H.G.B. nr. 551, montert for smalt spor til 1909.

Sf

TYPE 2

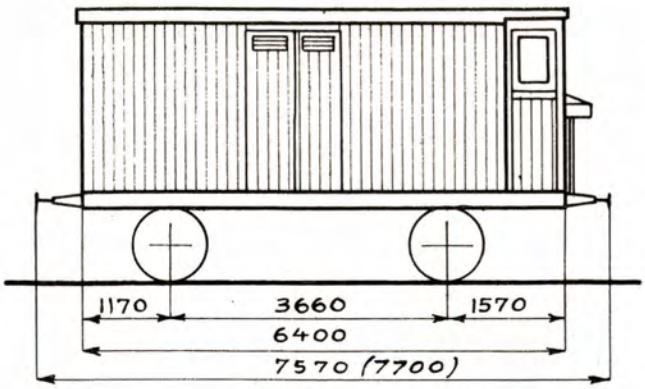

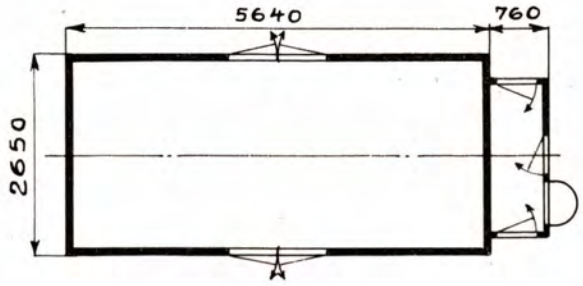

Gulvfl. 13,3 m²
Ruminnh. 27,4 m³

MELKVOGN MED BREMSERHUS

HOVEDTEGNING: Se anm.

ANTALL	VOGN NR.	DISTRIKT	FABRIKANT	BYGGE-ÅR	EGEN-VEKT TONN	LASTE-EVNE TONN	BREMSER, OPVARMNING, BELYSNING M.V. SE SIDE 6.	ANM.
~~2~~	2891, ~~2892~~	Oslo	Oslo distr.	1904	8,40	8,60	1. 3. 6. 8.	2892 utrangert Hovedt. Oslo distr. 725, med begge hjulsatser like langt fra endebjelkene 1370 mm.
2	2894, 2895	"	"	"	"	"	1. 3. 6. 8	
2	15494, 15495	Drm.	Eidsfoss	1911	"	"	1. 3. 6. 8	Hovedt. Oslo distr. 725 + tegn. 1271.
2	23061, 23062	"	"	1915	8,90	8,50	1. 3. 6. 8	23061, 23061 har banemerke T.P.B.
2	4515, 4516	Oslo	"	1916	"	"	1. 3. 6. 8	
2	6930 6931	"	"	"	"	"	1. 3. 6. 8	Hovedt. Oslo distr. 725 + tegn. 1951.
3	8441-8443	Hmr.	"	"	"	"	1. 3. 6. 8	
2	17530, 17531	Thj.	"	"	"	"	1. 3. 6. 8	

TYPE 3

Sf

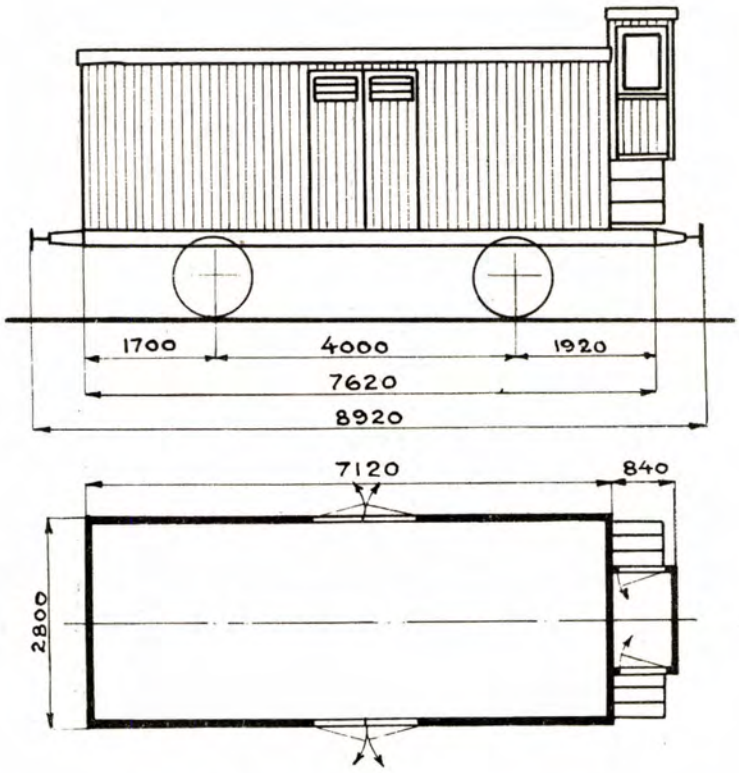

Gulvfl. 18,0 m.²
Ruminnh. 36,7 m.³

MELKVOGN MED BREMSERHUS

HOVEDTEGNING: 2275

ANTALL	VOGN NR.	DISTRIKT	FABRIKANT	BYGGE-ÅR	EGEN-VEKT TONN	LASTE-EVNE TONN	BREMSER, OPVARMNING, BELYSNING M.V. SE SIDE 6.	ANM.
2	2900, 2901	Oslo	Norrköping warfs	1921	10,80	12,50	1. 3. 6. 8	
18	4517-4534	"	Eidsfoss	"	"	"	1. 3. 6. 8	
8	6979-6986	"	Norrköping warfs	"	"	"	1. 3. 6. 8	
6	8371-8376	Hmr.	"	"	"	"	1. 3. 6. 8	
4	20769-20772	Drm.	"	"	"	"	1. 3. 6. 8	
8	20251-20258	"	Eidsfoss	1922	"	"	1. 3. 6. 8	

Sf

TYPE 4

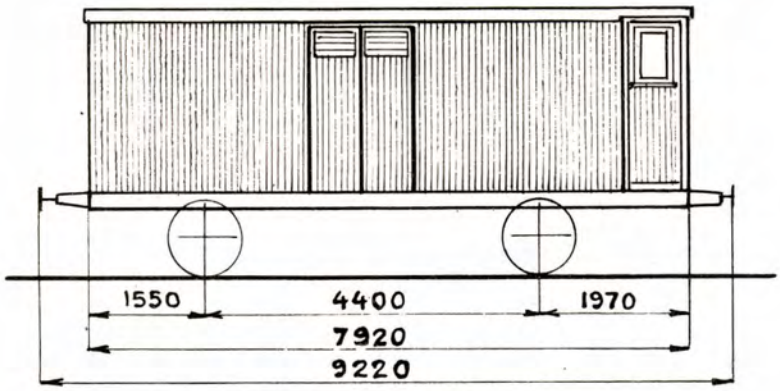

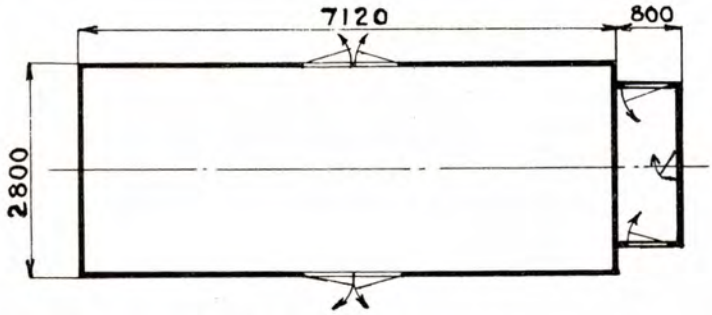

Gulvfl. 18,0 m²
Ruminnh. 36,7 m³

MELKVOGN MED BREMSERHUS

HOVEDTEGNING: 2646

ANTALL	VOGN NR.	DISTRIKT	FABRIKANT	BYGGE-ÅR	EGEN-VEKT TONN	LASTE-EVNE TONN	BREMSER, OPVARMNING, BELYSNING M.V. SE SIDE 6.	ANM.
5	2902 – 2906	Oslo	Fr.stad mek. verksted	1926	11,1	12,5	1.3.6.8.	
2	9251, 9252	Brg.	"	"	"	"	1.3.6.8	
4	2907 – 2910	Oslo	"	1927	"	"	1.3.6.8	
1	2970	"	"	"	"	"	1.3.6.8	
2	16587, 16588	Drm.	Skabo	1929	10.8	13.0	1.3.6.8.	

TYPE 1

T

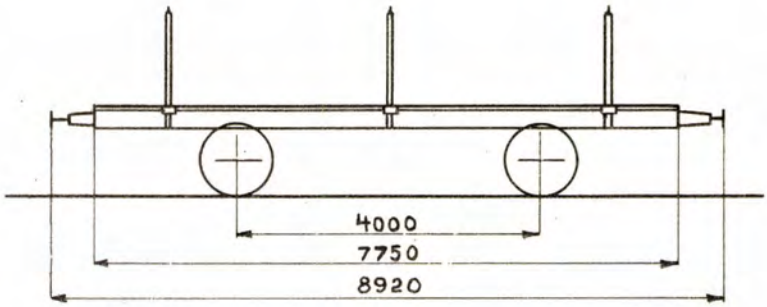

Gulvfl 18,9 m²

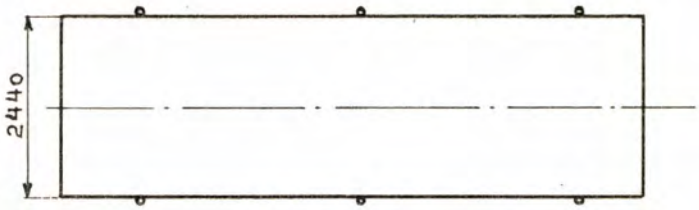

PLATFORMVOGN

HOVEDTEGNING. 136

ANTALL	VOGN NR.	DISTRIKT	FABRIKANT	BYGGE-ÅR	EGEN-VEKT TONN	LASTE-EVNE TONN	BREMSER, OPVARMNING, BELYSNING M.V. SE SIDE 6.	ANM.
2	2971, 2976	Oslo	Skabo	1891	5,60	12,00	21	Disse 5 vogner er forsynt med 4 kjepstager på hver side.
2	2979, 2982	"	"	"	"	"	21	
1	2983	"	"	"	"	"	21	
2	2975, 2977	"	Strømmen	1892	"	"	21	
1	2978	"	"	"	"	"	21	
2	2972, 2973	"	"	1894	"	"	21	
2	2981, 2984	"	"	"	"	"	21	
2	2974, 2980	"	Oslo distr.	1895	"	"	21	

T

TYPE 2

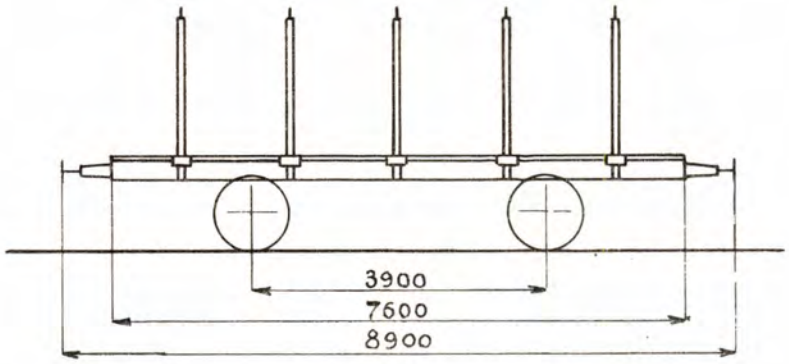

Gulvfl. 21,3 m²

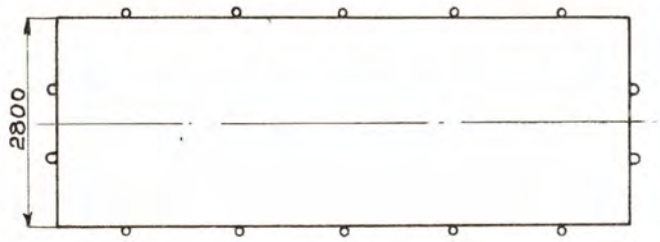

PLATFORMVOGN

HOVEDTEGNING: 1458

ANTALL	VOGN NR.	DISTRIKT	FABRIKANT	BYGGE-ÅR	EGEN-VEKT TONN	LASTE-EVNE TONN	BREMSER, OPVARMNING, BELYSNING M.V. SE SIDE 6.	ANM.
7	4801-4807	Oslo	Strømmen	1913	6,70	17,00	21	
1	4808	"	"	"	7,03	16,50	21	
33	4809-4841	"	"	"	6,70	17,00	21	
1	4842	"	"	"	7,10	16,50	21	
48 x)	4843-4890	"	"	"	6,70	17,00	21	x) 4846 er sporrenser, litra Rs.
1	6536	"	Skabo	1914	"	"	21	
1	6537	"	"	"	7,09	16,50	21	
46	6538-6583	"	"	"	6,70	17,00	21	~~x) 6575 er sporrenser, litra Rs.~~
1	6584	"	"	"	7,15	16,50	21	
23 x)	6585-6607	"	"	"	6,70	17,00	21	x) 6590 er sporrenser litra Rs. Overf. Hamar
1	6608	"	"	"	"	"	21	~~Midlert. påmontert tank for kreosotolje.~~ Tanken avlat.
2	6609, 6610	"	"	"	"	"	21	
1	6611	"	Strømmen	"	7,25	16,50	21	
5	6612-6616	"	"	"	6,70	17,00	21	
1	6617	"	"	"	7,09	16,50	21	
~~13~~ 12	6618 (6620)-6630	"	"	"	6,70	17,00	21	6629 ~~er sporrenser~~ tidligere, litra Rs. Hamardistr.
1	6619	"	"	"	10,3	13,7	2, 21	Tank for transp. av levende fisk.
1	6631	"	"	"	7,01	16,50	21	
6	6632 x)-6637	"	"	"	6,70	17,00	21	x) 6635 Er Rs. Hamar distr.
1	6638	"	"	"	7,13	16,50	21	
21	6639 x)-6659	"	"	"	6,70	17,00	21	x) 6648 Utrangert
1	6660	"	"	"	7,11	16,50	21	

fortsettes.

TYPE 2 (fortsettelse)

T

ANTALL	VOGN NR.	DISTRIKT	FABRIKANT	BYGGE-ÅR	EGEN-VEKT TONN	LASTE-EVNE TONN	BREMSER, OPVARMNING, BELYSNING M.V. SE SIDE 6.	ANM.
30	14499-14528	Brg.	Strømmen	1914	6,85	17,00	21 2.*) 6*)	*) 14527 utstyrt for skiltransp.
19	17001-17019	Oslo	"	"	"	"	21	17019 Tidl. Rs Hamardistr.
1	17020	"	"	"	7,10	16,50	21	17001 Er Rs —"— "
5	17021-17025	"	"	"	6,85	17,00	21	
45	17091-17135	"	Linke Hofmann	1921	6,70	"	21	
15 *)	17550-17564	"	Skabo	1922	"	"	21	17550 er spotrenser, litra Rs.
								17557 " —"— " " overf. Haman

TYPE 4

T

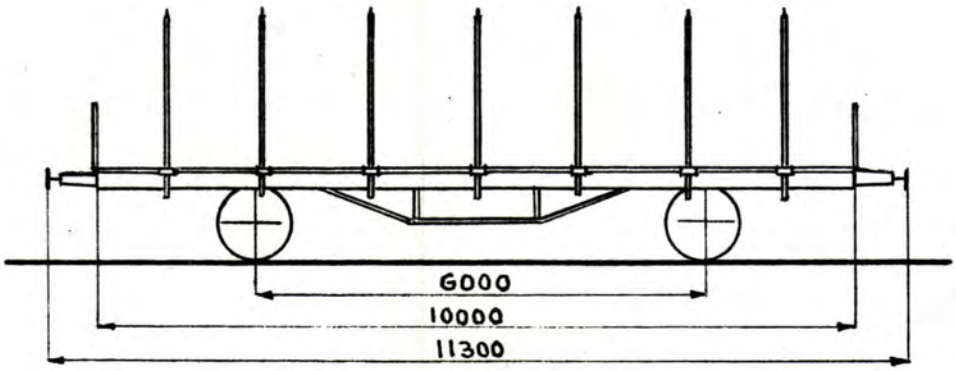

Gulvfl. 28,7 m.²

PLATTFORMVOGN

HOVEDTEGNING **3250**

ANTALL	VOGN NR.	DISTRIKT	FABRIKANT	BYGGE-ÅR	EGEN-VEKT TONN	LASTE-EVNE TONN	BREMSER, OPVARMNING BELYSNING M.V. SE SIDE 6	ANM.
12	16594-16605	Drm	Skabo	1932	8,7	20,0	21	
18	16606-16623	"	"	"	8.7	20.-	21. 24	
10	16624-16633	"	"	32-33	8.2	"	21. 24.	
3	16659-16661	"	"	1933	8.4	"	21. 24.	
10	16679-16688	"	Glommen mek. verksted	"	8.5	"	21. 24.	
4	16662-16278	"	Skabo	1933	"	"	21. 24	

Ajour pr. 1/7 32.

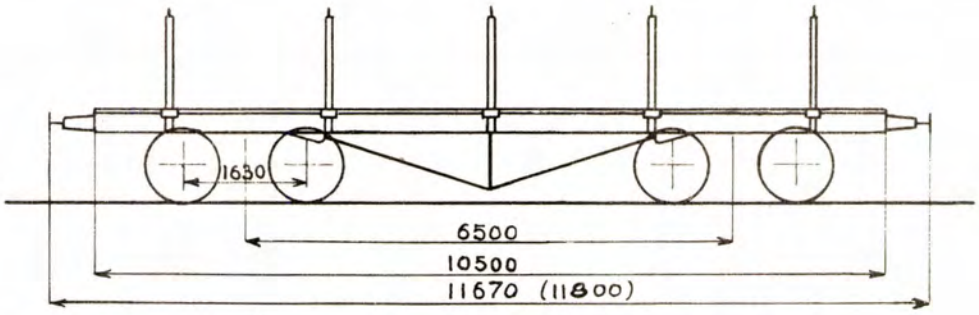

Gulvfl. 25,6 m²

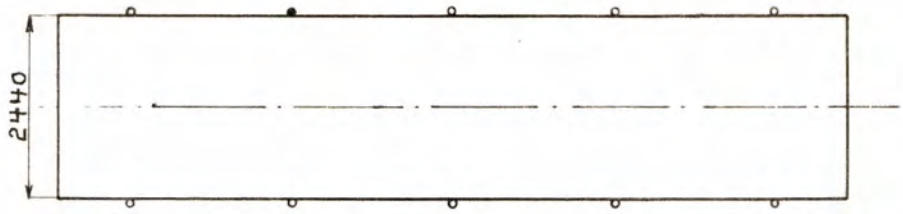

BOGIEPLATFORMVOGN

HOVEDTEGNING: 768

ANTALL	VOGN NR.	DISTRIKT	FABRIKANT	BYGGE-ÅR	EGEN-VEKT TONN	LASTE-EVNE TONN	BREMSER, OPVARMNING, BELYSNING M.V. SE SIDE 6.	ANM.
2	14901, 14902	Brg.	Skabo	1904	9,70	26,00	21	
2	14903, 14904	"	Eidsfoss	1905	"	"	21	
4	14905-14908	"	"	1906	"	"	21	
5	17164-17168	Oslo	Strømmen	1921	10,80	25,00	21	
5	14909-14913	Brg.	"	1922	"	"	21	
5	15996-16000	Drm.	Skabo	"	"	"	21	

TYPE 2

To

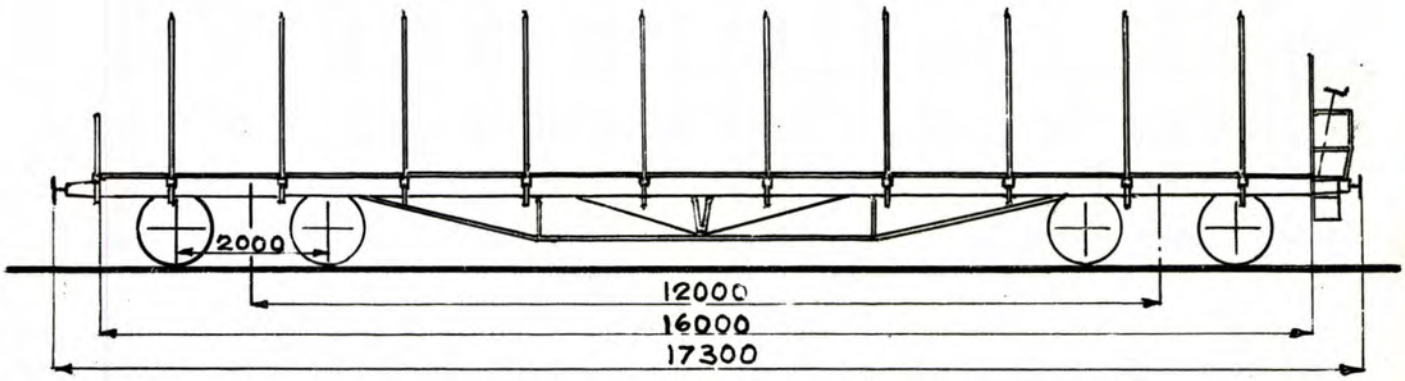

Gulvfl 45 ⅝ m.²

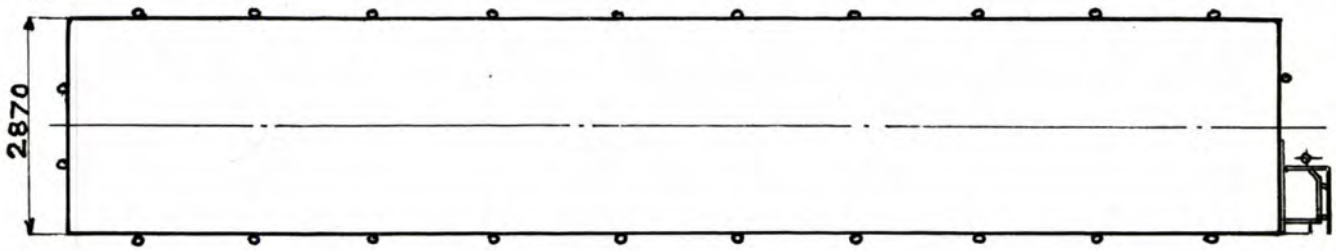

PLATTFORMBOGGIVOGN. HOVEDTEGNING: 3400

ANTALL	VOGN NR.	DISTRIKT	FABRIKANT	BYGGE-ÅR	EGEN-VEKT TONN	LASTE-EVNE TONN	BREMSER, OPVARMNING BELYSNING M.V. SE SIDE 6	ANM.
17	16634-16650	Drm	Strömmen	1933	17,8	40,0	3	
8	16651-16658	"	~~Eig~~ "	"	"	"	3.	

Ajour pr 1/7 33.

TYPE 1

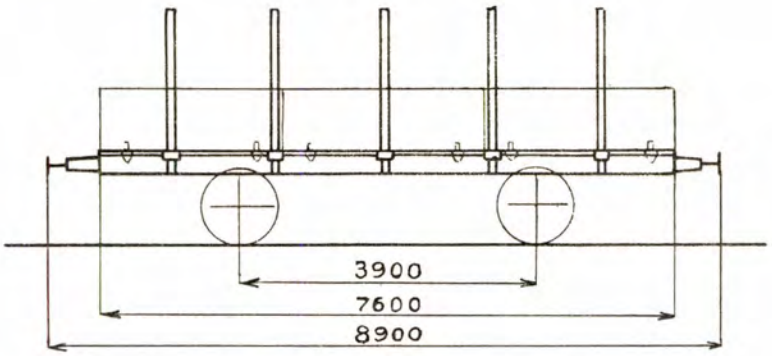

Gulvfl. 21,3 m.²
Ruminnh. 17,0 m.³

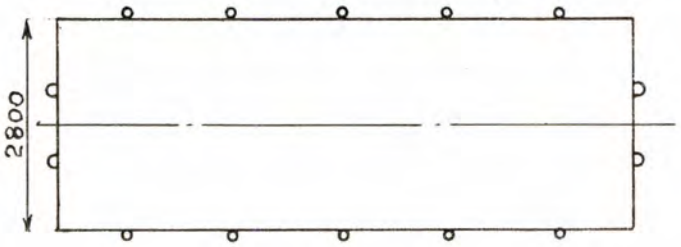

PLATFORMVOGN MED NEDLEGGBARE JERNLEMMER HOVEDTEGNING: 1458+2140

ANTALL	VOGN NR.	DISTRIKT	FABRIKANT	BYGGE-ÅR	EGEN-VEKT TONN	LASTE-EVNE TONN	BREMSER, OPVARMNING, BELYSNING M.V. SE SIDE 6.	ANM.
15	2985-2999	Oslo	Strømmen	1916	7,70	16,00	21	
20	10441-10460	Thj.	"	"	"	"	21	
40	14529-14568	Brg.	"	"	"	"	21	
10	15536-15545	Drm.	"	"	"	"	21	
14	4891-4904	Oslo	Skabo	1918/19	"	"	21	
1	4905	"	"	"	8,71	15,00	21	
10	6781-6790	"	"	"	7,70	16,00	21	
10	17026-17035	"	"	"	"	"	21	
30	10461-10490	Thj.	"	1919	"	"	21	
40	6211-6250	Oslo	Strømmen	1920	"	"	21	
10	6791-6800	"	Skabo	"	"	"	21	
5	6821-6825	"	"	"	"	"	21	
10	10491-10500	Thj.	"	"	"	"	21	
5	10526-10530	"	"	"	"	"	21	
10	10656-10665	"	Strømmen	"	"	"	21	
35	10666-10700	"	Linke Hofmann	"	"	"	21	
10	10914-10923	"	"	"	"	"	21	
15	17136-17150	Oslo	"	1921	"	"	21	
5	17159-17163	"	"	"	"	"	21	
25	15546-15570	Drm.	Strømmen	1922	"	"	21	
15	5369-5383	Hmr.	Eidsfoss	1925	"	"	21	

fortsettes.

Tl

TYPE 1 (fortsettelse)

ANTALL	VOGN NR.	DISTRIKT	FABRIKANT	BYGGE-AAR	EGEN-VEKT TONN	LASTE-EVNE TONN	BREMSER, OPVARMNING BELYSNING M.V. SE SIDE 6.	ANM.
15	5751 – 5765	Thj.	Eidsfoss	1925	7.7	16.0	21	
6	10975 – 10980	"	Fr.stad mek. verksted	"	"	"	21	
14	10982 – 10995	"	"	"	"	"	21	
30	15571 – 15600	Drm.	"	"	"	"	21	
10	16475 – 16484	"	Eidsfoss	"	"	"	21	
10	5389 – 5398	Hmr.	Skabo	1927	"	"	21	
2	5399 – 5400	"	Strømmen	"	"	"	21	
8	5467 – 5474	"	"	"	"	"	21	
13	16516 – 16528	Drm.	"	"	"	"	21	
22	16529 – 16550	"	"	1928	"	"	21	
5	16566 – 16570	"	"	"	"	"	21	
~~2~~	~~6837, 6894~~	~~Oslo~~	~~Oslo distr.~~	~~1931~~			~~3~~	~~tidligere Tlf type 1.~~ omb til Tl 2

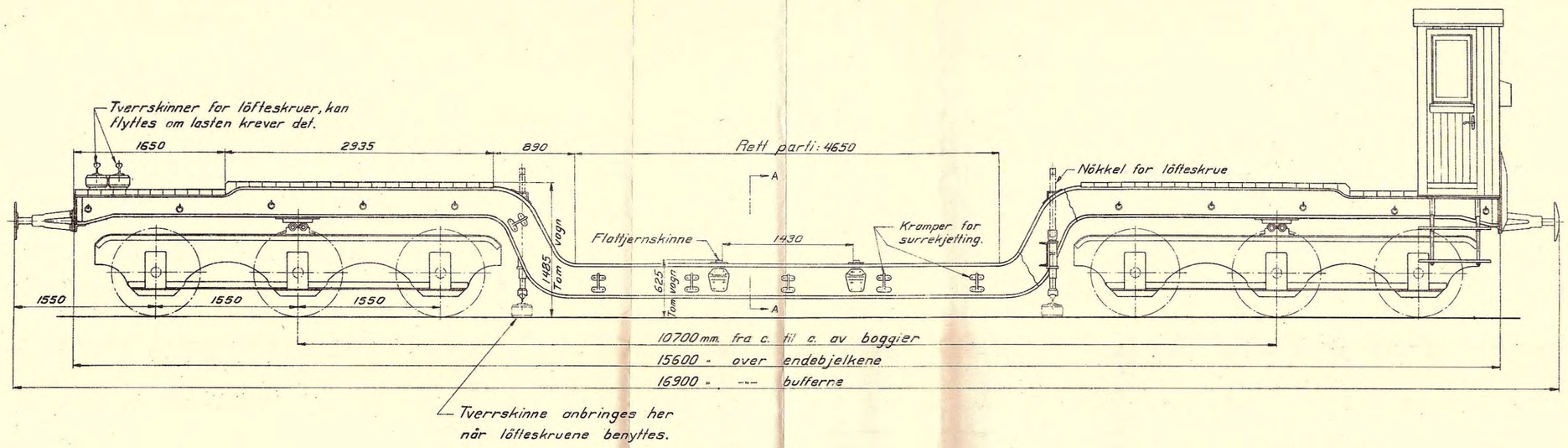

Vognens vekt: ca. 28,5 tonn.

Vognens lasteevne:

55 tonn jevnt fordelt over hele det forsenkede parti eller likelig fordelt på de to plattformer.

48 tonn jevnt fordelt over en lengde av minst 3,0 m. ved midten av det forsenkede parti eller likelig fordelt på de to tverrsgående flatjernskinner.

Vognen synker

for hver tonn last anbragt på det forsenkede parti
ca. 1,3 mm. ved midten av vognen
" 0,7 " " boggicentrene.

Under innlastning av tunge gjenstander som skyves inn på vognen fra siden, således at en vesentlig del av lastens vekt under innskyvningen kommer til å hvile bare på vognens ene bærebjelke, må vognen være opstöttet på sine fire löfteskruer. Likeledes må vognen være opstöttet med nevnte löfteskruer, når tung last skal skyves ut til siden ved utlastning, og skal vognen da skrues op ca. 7 mm. for hver 5 tonn av lastens vekt, således eksempelvis ca. 35 mm. når lasten veier 25 tonn.

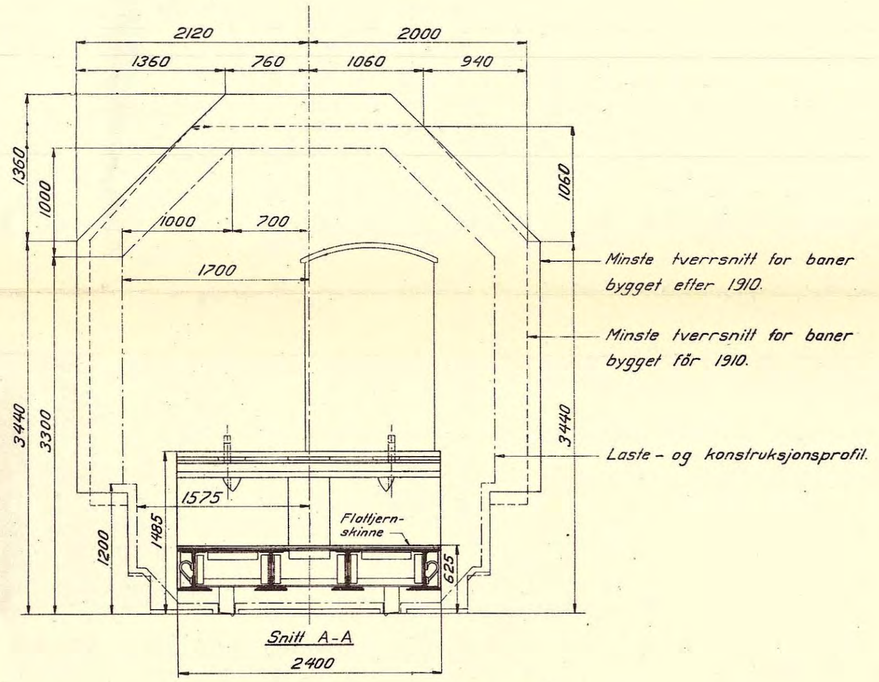

NORGES STATSBANER

SPESIAL BOGGI - GODSVOGN

LITRA Trfo - NR. 16505

BREDT SPOR

Målestokk 1:40

0 1000 2000 3000 4000 5000 6000 7000 8000 9000 10000 mm.

Oslo desember 1926.

TYPE 2

Tl

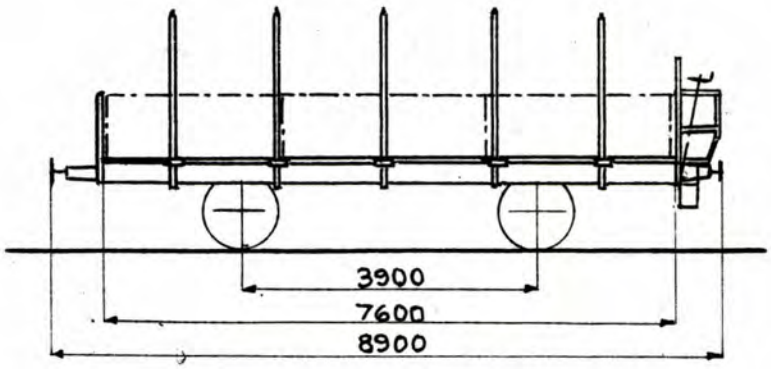

Gulvfl. 21,3 m.²
Ruminnh. 17,0 m.³

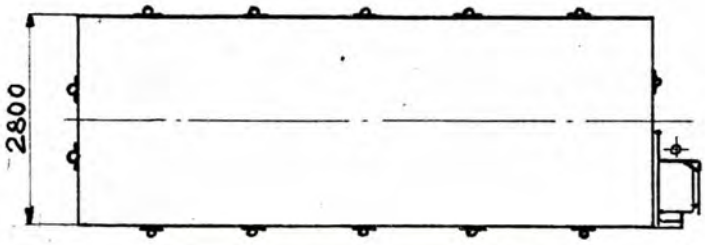

PLATTFORMVOGN MED NEDLEGGBARE JERNLEMMER. HOVEDTEGNING: 1458 + 2278 x)

ANTALL	VOGN NR.	DISTRIKT	FABRIKANT	BYGGE-ÅR	EGEN-VEKT TONN	LASTE-EVNE TONN	BREMSER, OPVARMNING BELYSNING M.V. SE SIDE 6	ANM.
8	6832, 6837 6839, 6868 6880, 6881 6894, 6897	Oslo	Fr.stad m.v.	19 23/24	8.0	15,0	3	Tidl. Tif-vogner, type 1. Omb. Oslo distrikt 19 31/32.
2	10947, 10957.	Thm	"	"	"	"	3	
2	6869, 6893	Oslo	"	"	"	"	3	
1	10926	Thm	Linke Hofmann	1921	"	"	3	Tidl. Tif-vogner, type 1. Omb. Bergen distrikt 19 31/32.
1	10964	"	Fr.stad m.v.	1923	"	"	3	
1	14573	Brg	"	1924	"	"	3	
2	6865, 6883	Oslo	"	19 23/24	"	"	3	Tidl. Tif-vogner, type 1. Omb. Thm. distrikt 19 31/32.
1	10924	Thm	Linke Hofmann	1921	"	"	3	
3	6871, 6889 6997.	Oslo			"	"	3	Tidl Tif. type 1 Omb. Brg. 1933
2	10931, 10932.	Tnd			"	"	3	
1	6888	Oslo	omb Thm	1932/33	"	"	3	Tidl. Tif type 1.
3	10940, 10953 10967,	Thm	"	"	"	"	3	
1	6886	Oslo	"	1933/34	"	"	3	
2	10928, 10962	Thm	"	"	"	"	3	
1	6876	Oslo	"	1933	"	"	3	

Ajour pr. 1/7 32.

x) Bremserhus erstattet av bremserplattform efter tegn. 3291.

TYPE I

Tlo

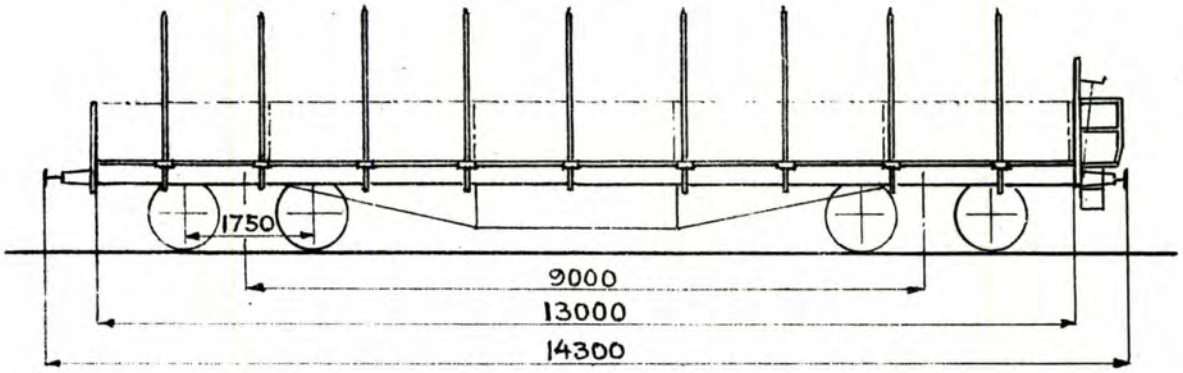

Gulvfl. 36,4 m²
Ruminnh. 32,8 m³

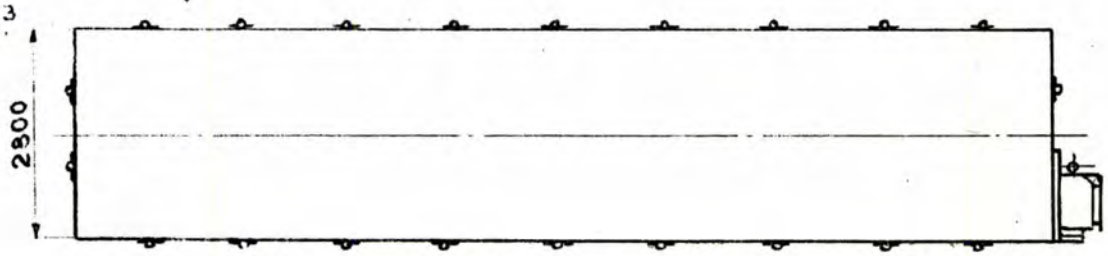

BOGGI-PLATTFORMVOGN MED NEDLEGGBARE JERNLEMMER HOVEDTEGNING: 2895+2896 x)

ANTALL	VOGN NR.	DISTRIKT	FABRIKANT	BYGGE-ÅR	EGEN-VEKT TONN	LASTE-EVNE TONN	BREMSER, OPVARMNING BELYSNING M.V. SE SIDE 6	ANM.
2	16503, 16504	Drm	Fr.stad m.v.	1926	17,0	29,0	3	Tidl. Tlfo-vogner, type I.
2	16590, 16591	"	Strömmen	1929	"	"	3	Omb. Drm. distrikt 1932.
5	16495-16499	"	Skiens m.v.	1928	"	"	3	
2	16500 16502	"			"	"	3	Tidl. Tlfo type I. omb. Drm 1933

Ajour pr. 1/7 32.

x) Bremserhus erstattet av bremserplattform efter tegn. 3291.

TYPE 1

Tlf

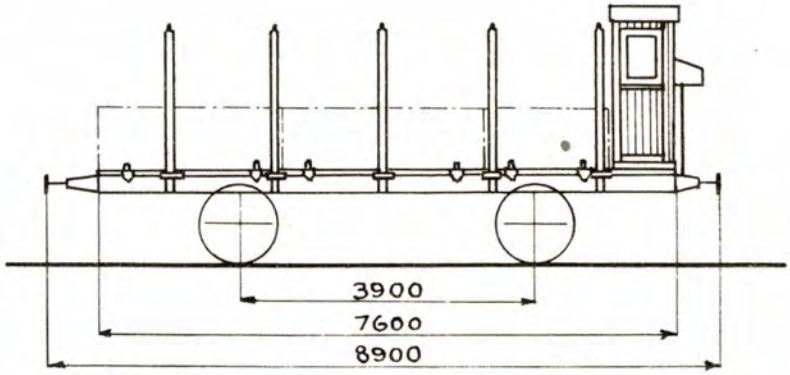

Gulvfl. 20,3 m²
Ruminnh. 16,2 m³

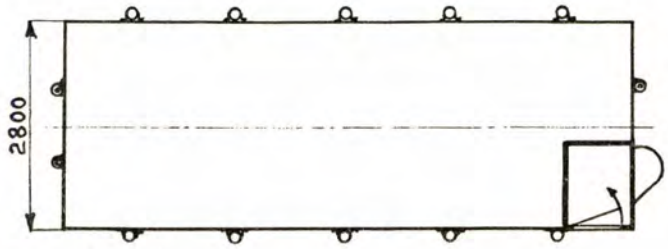

PLATFORMVOGN MED NEDLEGGBARE JERNLEMMER OG BREMSERHUS

HOVEDTEGNING: 1458 + 2278

ANTALL	VOGN NR.	DISTRIKT	FABRIKANT	BYGGE-ÅR	EGEN-VEKT TONN	LASTE-EVNE TONN	BREMSER, OPVARMNING, BELYSNING M.V. SE SIDE 6.	ANM.
10	10591-10600	Thj.	Strømmen	1920	8,00	15,50	3	
20	10531-10550	"	Skabo	1921	"	16,00	3	
~~10~~ x)	10924-10933	"	Linke Hofmann	"	"	"	3	x) 10926 omb til Tl. type 2 + 10931, 10932 10924 " " " "
15 x)	6826 x)-6840	Oslo	Fr. stad mek. verksted	1923	8,20	15,50	3	x) 6837 omb. til Tl type 2 6832 " " " " 2 6837 " " " " " 6839 " " " " "
~~10~~	6865 xxx)-6874	"	"	"	"	"	3	
5	6875-6879	"	"	"	8,00	"	3	
7	10940 xx)-10946	Thj.	"	"	8,20	"	3	xx) 6869 ~~omb~~ 6849. til Tl 2. + 6871. 6865 " " " " "
18	10947 xx)-10964	"	"	"	7,85	"	3	10964 omb til Tl. type 2
21 x)	6880 x)-6900	Oslo	"	1924	8,00	"	3	x) 6894 omb. til Tl. type 2. + 6889 + 6888 6880 " " " " " + 6886 + 6861 " " " " " 6897 " " " " " ~~6891~~ 6893 " " " " "
~~4~~	6998-7000	"	"	"	7,80	"	3	
~~10~~	10965 xx)-10974	Thj.	"	"	"	"	3	
10	14569-14578	Brg.	"	"	7,90	"	3	
~~20~~ x)	4906 – 4925	Oslo	"	1925	8,2	15,5	3.	x) 14573 omb til Tl type 2
8	16485 – 16492	Drm.	"	"	"	"	3	xx) 10947 omb til Tl type 2 10957 " " " " " 10940 " " " " " 10953 " " " " " 10967 " " " " "
2	16493, 16494	"	"	1926	"	"	3	
5	5384 – 5388	Hmr.	"	"	"	"	3	
20	4229 – 4248	Oslo	Skabo	1928	7,9	15,5	3	

TYPE 1

Tlfo

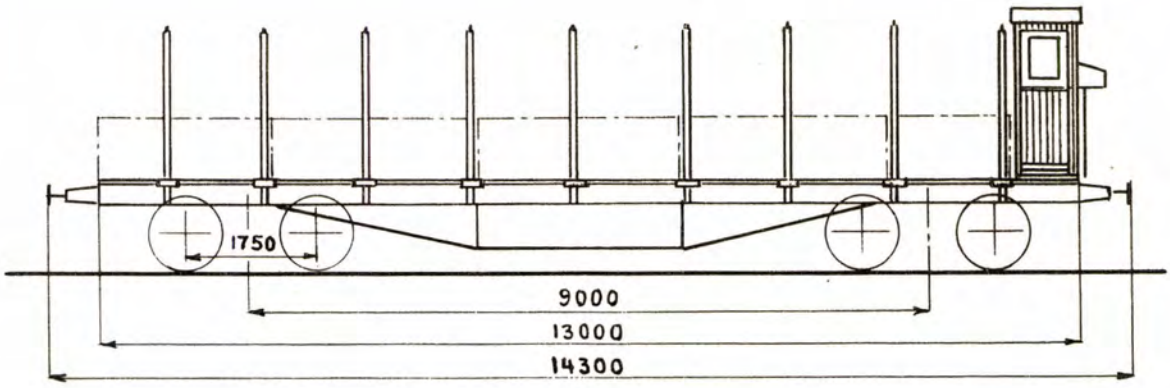

Gulvfl. 35,3 m²
Ruminnh. 31,7 m³

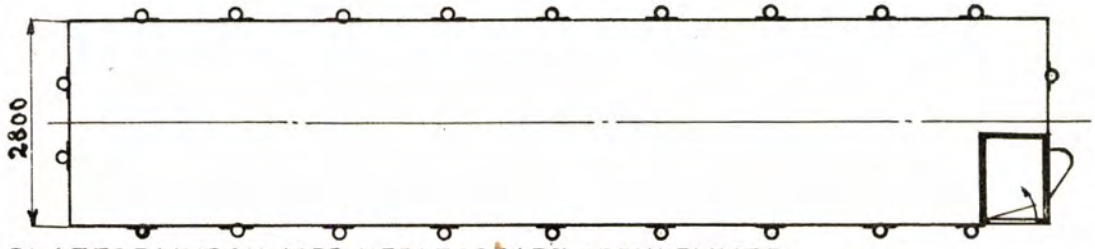

BOGIE-PLATFORMVOGN MED NEDLEGGBARE JERNLEMMER OG BREMSERHUS

HOVEDTEGNING: 2895+2896

ANTALL	VOGN NR.	DISTRIKT	FABRIKANT	BYGGE-ÅR	EGEN-VEKT TONN	LASTE-EVNE TONN	BREMSER, OPVARMNING, BELYSNING M.V. SE SIDE 6.	ANM.
10	4926–4935	Oslo	Fr.stad mek. verksted	1926	17,0	30,5	3	
~~5~~ *)	16500–16504	Drm.	"	"	"	"	3	*) 16503, 16504 omb. til T/o typel. 16500, 16502 " " " "
5	14914–14918	Brg.	"	"	"	"	3	
~~5~~ *)	16495–16499	Drm.	Skiens verkst. a/s	1928	17,0	30,5	3	*) 16495–16499 omb. til T/o. 1.
~~8~~	16589 ~~16591~~	"	Strømmen	1929	"	"	3.	16590 og 16591 " " " 1.

TYPE 1

Trfo

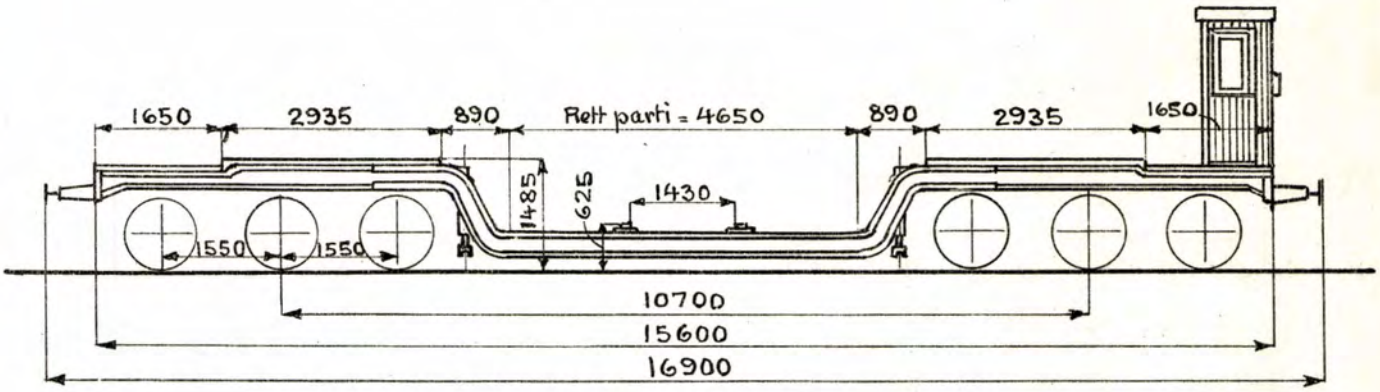

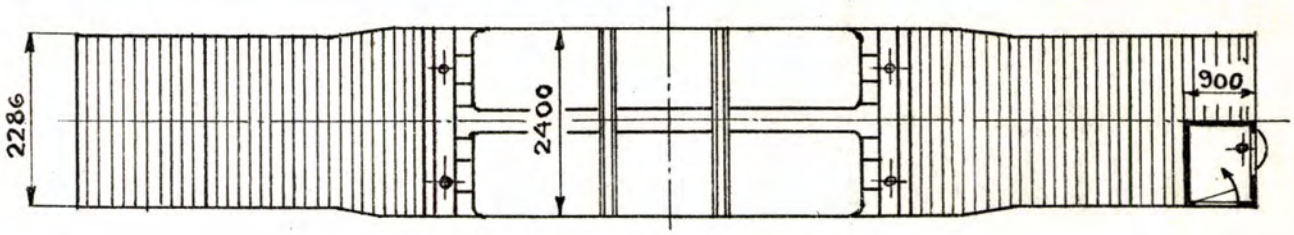

TRANSFORMATORVOGN MED BREMSERHUS HOVEDTEGNING: 2930

ANTALL	VOGN NR.	DISTRIKT	FABRIKANT	BYGGE-ÅR	EGEN-VEKT TONN	LASTE EVNE TONN	BREMSER OPVARMNING BELYSNING M.V. SE SIDE 6	ANM.
1	16505	Drm	Strömmen	1926	28,5	55,0	3	

Ajour pr. 1/7 27.

TYPE 1

Tsfo

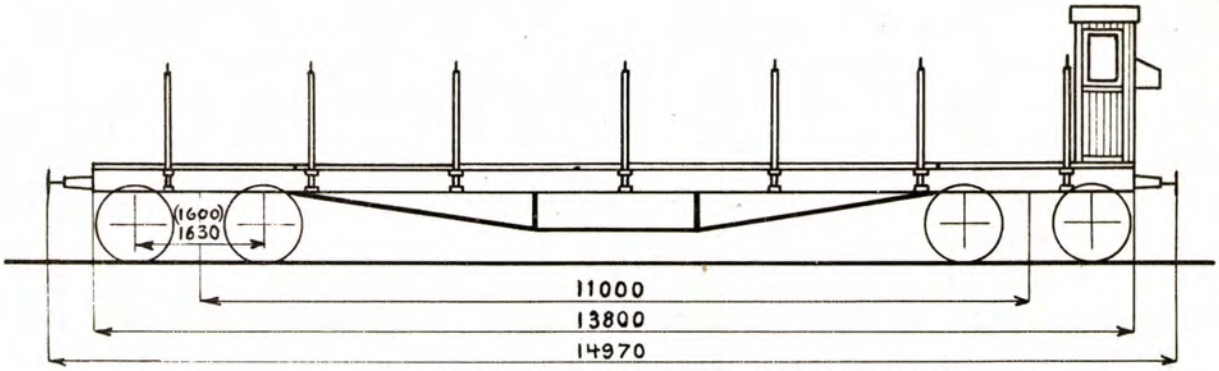

Gulvfl. 30,4 m².

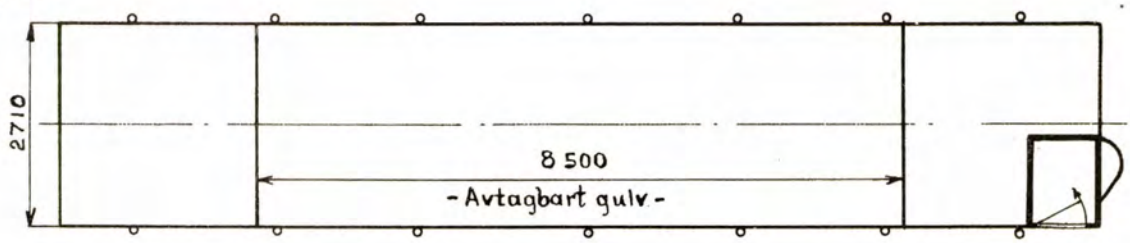

SPESIAL BOGIEPLATFORMVOGN MED BREMSERHUS HOVEDTEGNING: 371

ANTALL	VOGN NR.	DISTRIKT	FABRIKANT	BYGGE-ÅR	EGEN-VEKT TONN	LASTE-EVNE TONN	BREMSER, OPVARMNING, BELYSNING M.V. SE SIDE 6.	ANM.
1	4380	Oslo	Skabo	1897	14,20	22,00	3	Bogiehjulstand 1600 mm. } Bremseplatform Litra forandret til Tso
1	15991	Drm.	"	1909	"	"	3	" 1630 mm. } Bremseplatform Litra forandret til Tso

Tsfo

TYPE 2

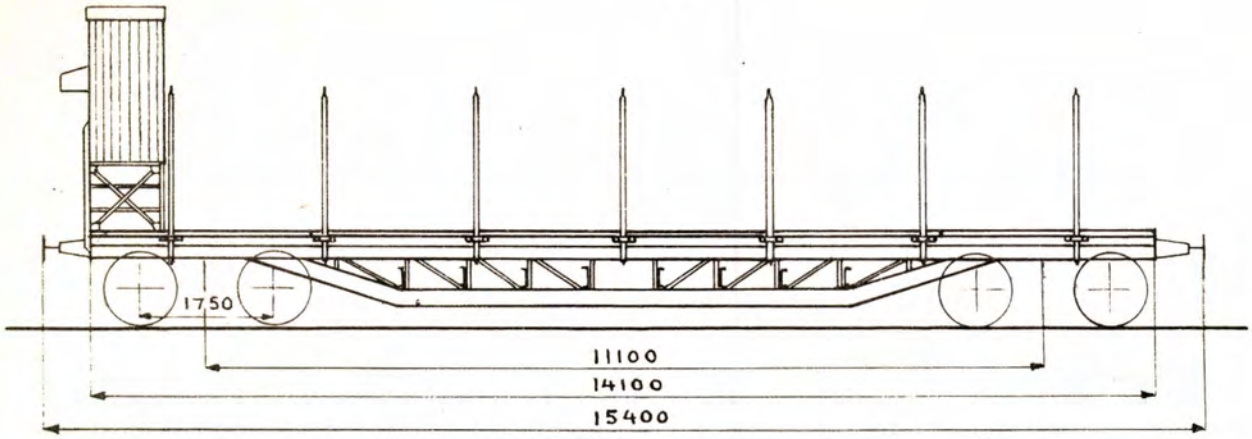

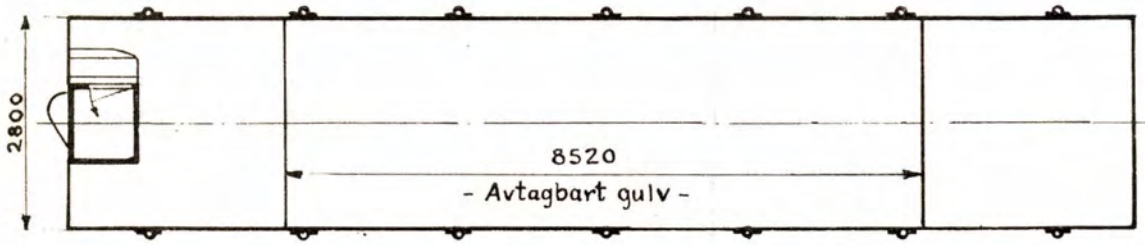

Gulvfl. 39,5 m²

SPESIAL BOGIEPLATFORMVOGN MED BREMSERHUS

HOVEDTEGNING: 2302

ANTALL	VOGN NR.	DISTRIKT	FABRIKANT	BYGGE-ÅR	EGEN-VEKT TONN	LASTE-EVNE TONN	BREMSER, OPVARMNING, BELYSNING M.V. SE SIDE 6.	ANM.
1	5405	Hmr.	Skabo	1921	17,70	30,00	3./5	
1	5406	"	Strømmen	1922	"	"	3./5	
1	10934	Thj.	"	"	"	"	3	
2	15994, 15995	Drm.	"	1923	17,13	"	3	

TYPE 6

Z1

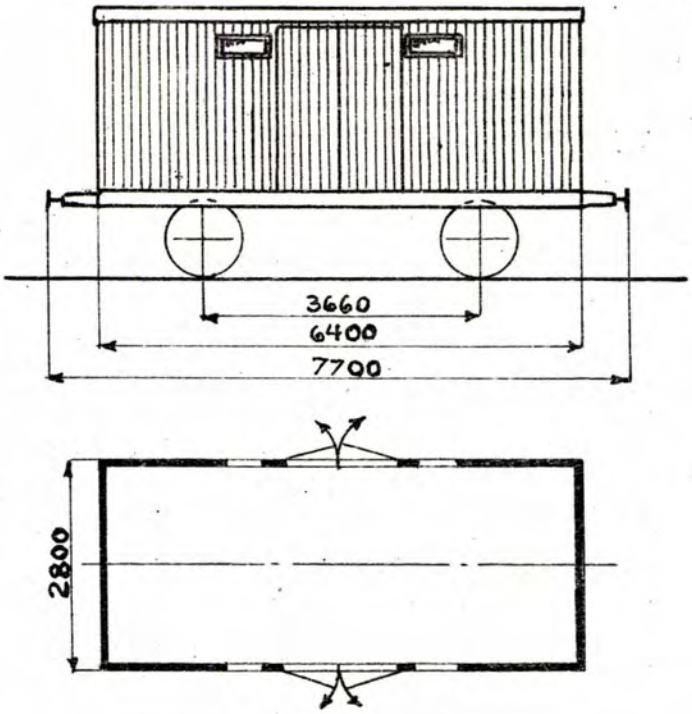

LIKTRANSPORTVOGN. HOVEDTEGNING: 376 [1]

ANTALL	VOGN NR.	DISTRIKT	FABRIKANT	BYGGE-ÅR	EGEN-VEKT TONN	LASTE-EVNE TONN	BREMSER, OPVARMNING BELYSNING M.V. SE SIDE 6.	ANM.
1	10315	Thm.	Eidsfos	1910	10,0		1.6.21	Tidl. G, type 5. Omb. Thm. distr. 1931.

Ajour pr. 1/7 31.

[1] Med forandring efter Thm. distr. tegn. 4701.

TYPE 7

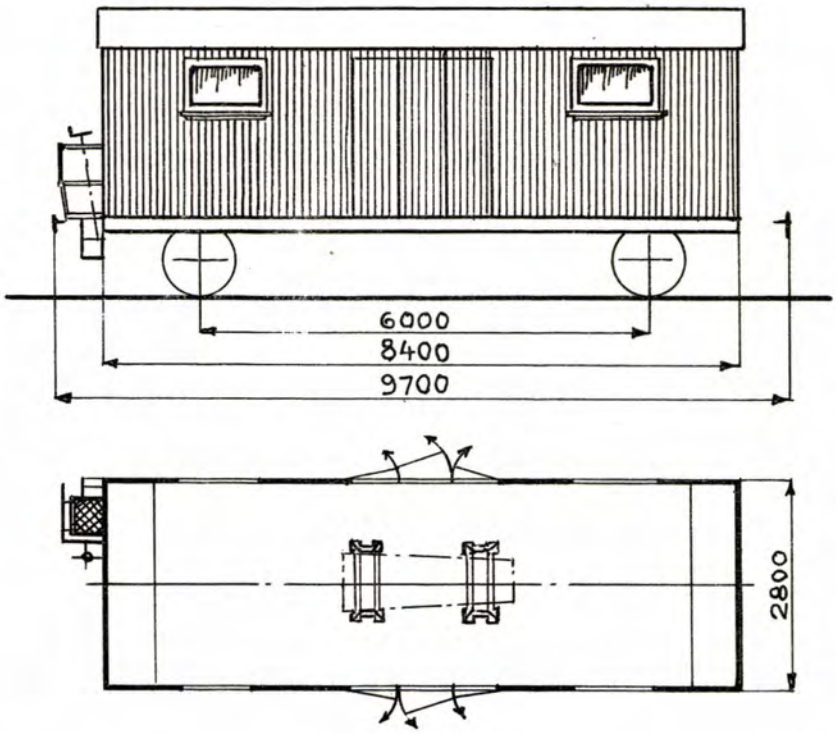

LIKTRANSPORTVOGN

HOVEDTEGNING: 3380.

ANTALL	VOGN NR.	DISTRIKT	FABRIKANT	BYGGE-ÅR	EGEN-VEKT TONN	LASTE-EVNE TONN	BREMSER, OPVARMNING BELYSNING M.V. SE SIDE 6	ANM.
1	4961	Oslo	Eidsfos	1933	12,6 x)		1.3.6.15.20.24.35	x) Inkl. ballast.

Ajour pr. 1/7 33.

TYPE 1

Ø

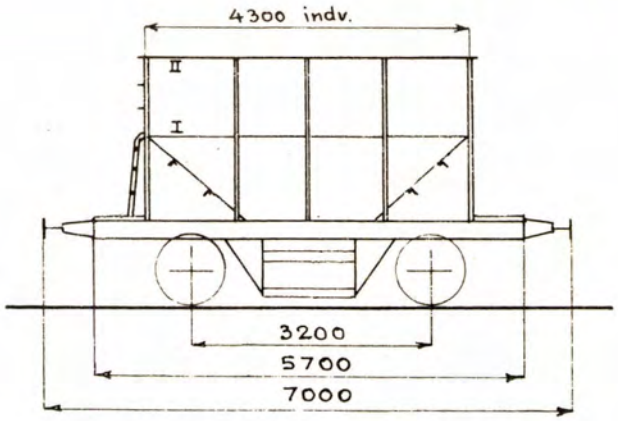

Ruminnhold:

Ved lastemerke I: 7,4 m³
" —"— II: 17,1 m³

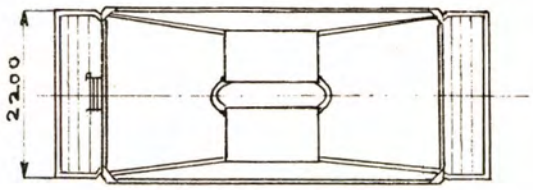

KISVOGN

HOVEDTEGNING: 2455

ANTALL	VOGN NR.	DISTRIKT	FABRIKANT	BYGGE-ÅR	EGEN-VEKT TONN	LASTE-EVNE TONN	BREMSER, OPVARMNING, BELYSNING M.V. SE SIDE 6.	ANM.
28	17565-17592	Thj.	Strømmen	1923	8,45	19,00	21	
12	17603-17614	Ndr.	Eidsfoss	1929	8,5	"	21	

TYPE 1

Øo

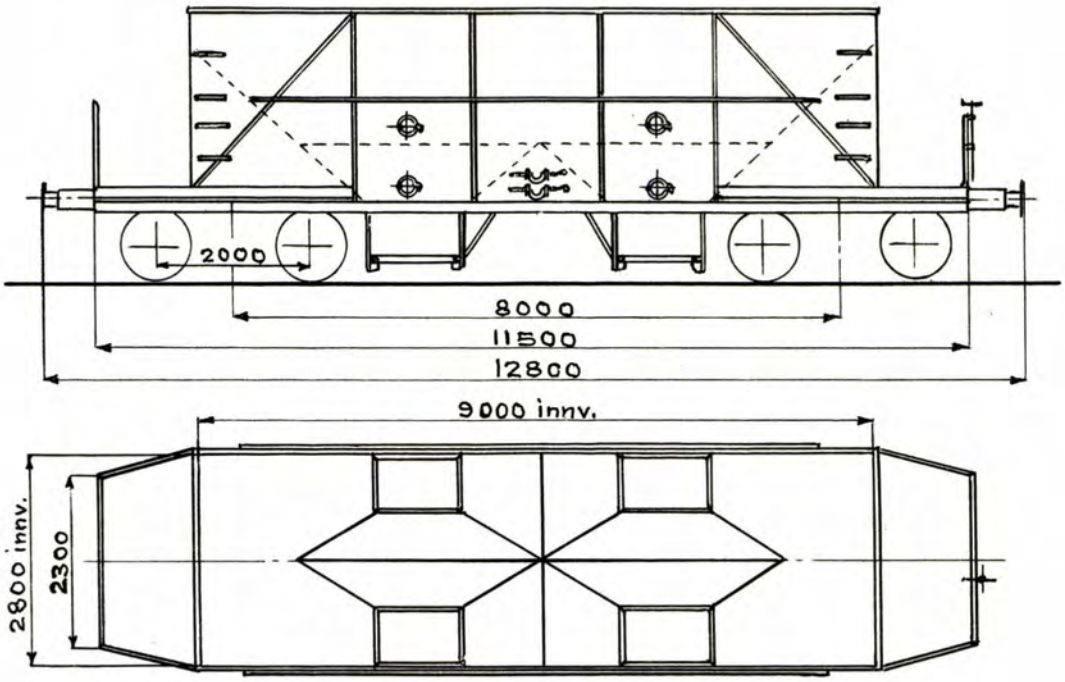

Ruminnh. 45,5 m.³

Bunntömningsvogn.

HOVEDTEGNING: 3420.

ANTALL	VOGN NR.	DISTRIKT	FABRIKANT	BYGGE-ÅR	EGEN-VEKT TONN	LASTE-EVNE TONN	BREMSER, OPVARMNING BELYSNING M.V. SE SIDE 6	ANM.
2	16689, 16690	Drm	Eidsfos	1933	19,2	40,0	3	

Ajour pr. 1/734.

TYPE 1

Øf

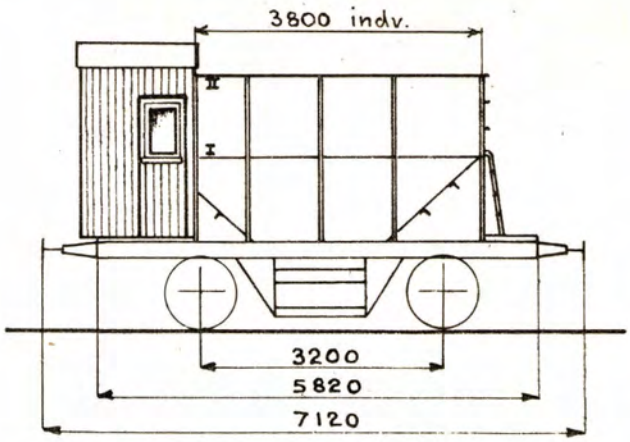

Ruminnhold:

Ved lastemerke I: 7,2 m³
—"— II: 15,8 m³

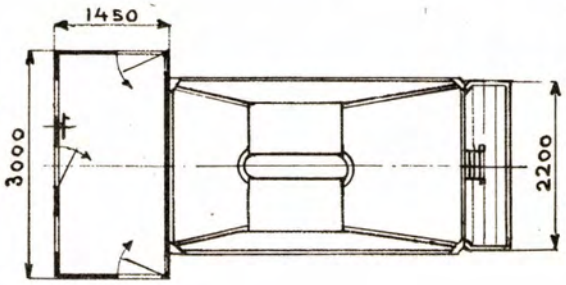

KISVOGN MED BREMSERHUS

HOVEDTEGNING: 2510

ANTALL	VOGN NR.	DISTRIKT	FABRIKANT	BYGGE-ÅR	EGEN-VEKT TONN	LASTE-EVNE TONN	BREMSER, OPVARMNING, BELYSNING M.V. SE SIDE 6.	ANM.
7	17593-17599	Thj.	Strømmen	1923	9,75	18,00	3.8	
3	17600—17602	Ndr.	Eidsfoss	1929	9.8	"	3.8.	

Type 1.

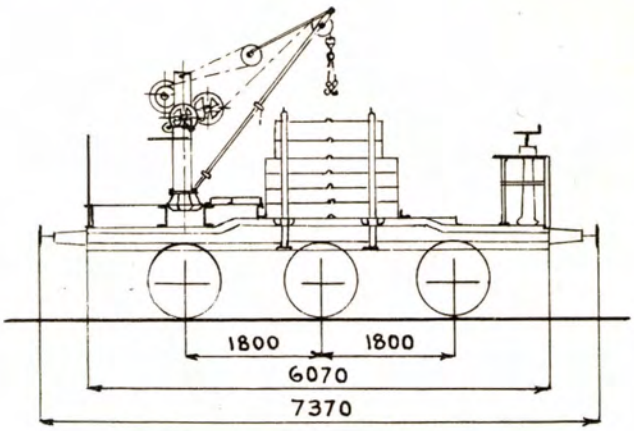

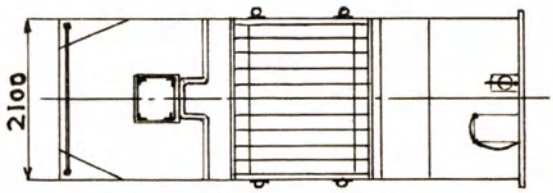

JUSTERINGSVOGN

HOVEDTEGNING: 2823

ANTALL	VOGN NR.	DISTRIKT	FABRIKANT	BYGGE-ÅR	EGEN-VEKT TONN	LASTE-EVNE TONN	BREMSER, OPVARMNING, BELYSNING M.V. SE SIDE 6.	ANM.
1	3000	Oslo	Skabo	1925	9,5 *)		3.	Bremsersete. *) Uten lodder.

NORGES STATSBANER

Herved utgår tillegg II dat. 1ste juli 1926.

Tillegg III (gyldig fra 1/7 1927)

til illustreret fortegnelse over godsvogner, normalt spor, av 1ste januar 1925.

(Tilkomne og utrangerte vogner samt forandringer i tiden 1ste januar 1925—1ste juli 1927).

a) Nye vogner:

Litra	Type	Antall	Vogn nr.	Distrikt	Fabrikant	Byggeår	Omtrentlig Egenvekt tonn	Omtrentlig Lastevne tonn	Bremser, opvarmning, belysning m. v. se side 6.	Anm.
G	5	10	3385—3394	Oslo	Skabo	1925	8,4	15,0	1. 6. 21	
		5	14222—14226	Brg.	«	«	8,1	15,5	21	
		13	15362—15374	Drm.	«	«	«	«	21	
		20	8290—8300	Hmr.	«	1926	«	«	21	
			8422—8430	«	«	«	«	«	21	
		20	3581—3600	Oslo	«	«	8,5	15,0	1. 6. 21	
		20	10339—10358	Thj.	Eidsfos	«	«	«	1. 6. 21	
		10	5437—5446	Hmr.	Aadals Brug	«	«	«	1. 6. 21	
		20	20775—20794	Drm.	Skabo	«	«	«	1. 6. 21	
		8	3171—3178	Oslo	«	«	«	«	1. 6. 21	
		2	3579, 3580	«	«	1927	«	«	1. 6. 21	
		4	5447—5450	Hmr.	«	«	«	«	1. 6. 21	
Gfo	3	10	3395—3404	Oslo	Strømmen	1925	18,0	17,5	1. 3. 6. 8. 13. 34	
		8	15375—15382	Drm.	«	«	«	«	1. 3. 6. 8. 13. 34	
		12	10233—10244	Thj.	«	«	«	«	1. 3. 6. 8. 13. 34	
		10	14138—14147	Brg.	«	1926	«	«	1. 3. 6. 8. 13. 34	
L	11	5	3666—3670	Oslo	Aadals Brug	1925	7,2	16,5	21	
		10	5427—5436	Hmr.	«	«	«	«	21	
		15	12841—12855	Thj.	«	«	«	«	21	
		15	15976—15990	Drm.	«	«	«	«	21	
		10	20264—20273	«	«	«	«	«	21	
Lk	5	10	16506—16515	«	Strømmen	1927	8,3	15,0	21	Hovedtegn. 1708.
Nf	4	10	2706—2715	Oslo	Eidsfos	1925	7,0	10,5	3	
Qf1	1	3	4956—4958	«	Strømmen	1926	9,6	14,0	3	
Sf	4	5	2902—2906	«	Fr.stad mek. verkst.	«	11,1	12,5	1. 3. 6. 8	
		2	9251, 9252	Brg.	«	«	«	«	1. 3. 6. 8	
		5	2907—2910	Oslo	«	1927	«	«	1. 3. 6. 8	
			2970	«	«	«	«	«	1. 3. 6. 8	
Tl	1	15	5369—5383	Hmr.	Eidsfos	1925	7,7	16,0	21	
		15	5751—5765	Thj.	«	«	«	«	21	
		20	10975—10980	«	Fr.stad mek. verkst.	«	«	«	21	
			10982—10995	«	«	«	«	«	21	
		30	15571—15600	Drm.	«	«	«	«	21	
		10	16475—16484	«	Eidsfos	«	«	«	21	
Tlf	1	20	4906—4925	Oslo	Fr.stad mek. verkst.	1925	8,2	15,5	3	
		8	16485—16492	Drm.	«	«	«	«	3	
		2	16493, 16494	«	«	1926	«	«	3	
		5	5384—5388	Hmr.	«	«	«	«	3	
Tlfo	1	10	4926—4935	Oslo	«	«	17,0	30,5	3	
		5	16500—16504	Drm.	«	«	«	«	3	
		5	14914—14918	Brg.	«	«	«	«	3	
Trfo	1	1	16505	Drm.	Strømmen	«	28,5	55,0	3	
Juster.-vogn	1	1	3000	Oslo	Skabo	1925	9,5		3	

b) Ombyggede vogner:

Litra	Type	Antall	Vogn nr.	Distrikt	Ombygget ved	År	Omtrentlig Egenvekt tonn	Omtrentlig Lasteevne tonn	Bremser, opvarmning, belysning m. v. se side 6.	Anm.
N	6	2	4010	Oslo	Oslo distr.	1915	5,7	12,0	21	Tidl. N, type 1
			4097	«	«	1916	«	«	21	« «, « «
	10	16	3908	«	«	1925	6,5	11,5	21	« «, « «
			3910	«	«	«	«	«	21	« M, « 4 (opr. N, type 1)
			3911	«	«	«	«	«	21	« N, « 1
			3918	«	«	«	«	«	21	« M, « 4 (« « « 1)
			3926	«	«	«	«	«	21	« N, « 1
			3944	«	«	«	«	«	21	« M, « 4 (« « « 1)
			3949	«	«	«	«	«	21	« N, « 1
			3959	«	«	«	«	«	21	« M, « 4 (« N, « 1)
			3980	«	«	«	«	«	21	« N, « 1
			4024, 4027	«	«	«	«	«	21	« «, « «
			4028	«	«	«	«	«	21	« «, « «
			4035	«	«	«	«	«	21	« M, « 4 (« N, « 1)
			4036	«	«	«	«	«	21	« N, « 1
			4037	«	«	«	«	«	21	« «, « 2
			4040	«	«	«	«	«	21	« «, « 1
R	8	1	698	Nrv.	Nrv. distr.	1927	13,6		1w. 3. 8. 13. 24	« CF, « 8
Ro	1	1	20763	Drm.	Drm. «	«	16,5		2. 3. 6. 8. 13	« Gfo, « 1

c) Utrangerte vogner:

Litra	Type	Antall	Vogn nr.	Distrikt	Anm.	Litra	Type	Antall	Vogn nr.	Distrikt	Anm.
M	2	10	13044—13053	Nrv.		R	2	1	16961	Drm.	

d) Forandringer, rettelser og tilføielser:

Litra	Type	Antall	Vogn nr.	Distrikt	Fabrikant	Byggeår	Omtrentlig Egenvekt tonn	Omtrentlig Lasteevne tonn	Bremser, opvarmning, belysning m. v. se side 6.	Anm.
F	15	1	6019	Oslo					1. 3. 6. 8. 13. 15. 24	
Fd	6	1	13022	Nrv.					1. 3. 6. 13. 24	Overført til Oslo distrikt.
G	2	1	10267	Thj.						Er ikke losjivogn.
		2	10275, 10276	«						Er losjivogner.
Gf.	2	8	13011—13013 13016—13020	Nrv.					1w. 3. 24	
	3	30	14060—14089	Brg.	Eidsfos	1910				
		10	2841—2850	Oslo					3	
		33	17051—17083	«					3	
		10	23065—23074	Drm.[2])						[2]) Banemerke T. P. B.
Gfo	1	4	6201—6204	Oslo					3. 8. 34	
Hf	1	43	5528—5570	Hmr.					1. 3. 6. 15. 20. 35	
		18	10041—10058	Thj.					1. 3. 6. 15. 20. 35	
		40	14957—14996	Brg.					1. 3. 6. 15. 20. 35	
Hf	2	30	5571—5600	Hmr.					1. 3. 6. 15. 20. 35	
		7	8444—8450	«					1. 3. 6. 15. 20. 35	
		2	8459, 8460	«					1. 3. 6. 15. 20. 35	
		1	8490	«					1. 3. 6. 15. 20. 35	
Hv	4	2	15451, 15452	Drm.						Opr. D. R. B. nr. 2949, 2950.
Hvf	1	3	15453—15455	«					1. 3. 6. 7. 15. 20. 35	
		1	5633	Thj.					1. 3. 6 7. 15. 20. 35	
		10	8491—8500	Hmr.					1. 3. 6. 7. 15. 20. 35	
		1	15460	Drm.					1. 3. 6. 7. 15. 20. 35	
		2	20767, 20768	«					1. 3 6. 7. 15. 20. 35	
		2	23081, 23082	«					1. 3. 6. 7. 15. 20. 35	

Litra	Type	Antall	Vogn nr.	Distrikt	Fabrikant	Byggeår	Omtrentlig Egenvekt tonn	Omtrentlig Lasteevne tonn	Bremser, opvarmning, belysning m. v. se side 6.	Anm.
L	1	8	3738 3743—3745 3748, 3752 3753, 3758	Oslo						Anvendes til gjødseltransport.
	12	28	32192, 32195 32207, 32208 32210, 32214 32217, 32234 32236, 32241 32251, 32268 32273, 32296 32297, 32301 32308, 32323 32326, 32373 32374, 32392 32601, 32634 32637, 32645 32664, 32666	Oslo					21. 24	
		53	32124—32131 32133, 32134 32136—32140 32143 32146, 32148 32150—32152 32155—32158 32160—32163 32165—32167 32169—32177 32180, 32181 32184—32187 32454—32459	Drm.					21. 24	
		10	32513, 32527 32529, 32542 32562, 32567 32576, 32579 32584, 32589	Brg.					21. 24	
	16	2	23411, 23412	Drm.			7,6		3	
Lf	2	1	32450	«			8,7	15,0	3. 24	Denne vogn tidligere feilaktig påført samme nummer som en L-vogn.
M	6	1	14445	Brg.						Nr. 14445 er sporrenser nr. 1.
N	2	1	2278	Oslo						Overført til Drammen distrikt. Benyttes som kranvogn.
	4	1	12512	Thj.						Innredet som mannskapsvogn.
R	7	1	23436	Drm.						Uteglemt i fortegnelsen. Vognen tilhører Bratsbergbanen.

Ad: Side 5 — Litrabetegnelser: Tr = transformatorvogn.
« Oversikt I. — side 15 — Nr. 3783—3787 — L, type 11 — er uteglemt.
« : « , — « 53 — « 14059 er Gf, type 1 — ikke type 4.
« litra Gfo, type 1 — Mål på plattform skal være: Bredde = 2380, lengde 685 mm.
Lengde av vognkassen = 12 000 mm.
« « « « 2 og 3 — Mål fra C av boggi til ende av understilling = 2 400 mm. ved kond.rum.
« « « « « « « « « = 1 600 « « reisegodsrum
« « Hf, « 2 — Skal være vogn nr. 3546, 3547 — ikke 3747.
« « L, « 12 — Vogn nr. 32179 — Drm. — er Lf-vogn og går inn på Lf, type 2.
« « Lk, « 2 — Lengde over bufferne = 6940 for vogn nr. 3734, 3735, 3766 og 3768.
« « Mf, « 1 — « « « = 8310 « « « 3816
« « « « 2 — « « « = 8310 « « « 2392
« « MK, « 3 — « « « = 6030 « « « 2425
« « Sf, « 4 — Endedør i bremserhus inntegnes.
« « Tlf, « 1 — Skal være vogn nr. 14569—14578 — ikke 10578.

Typer der utgår:
M — type 2.
R — « 2.

Nye typer:
L — type 16 (kun typetegning).
Qf1, — « 1.
R — « 8.
Ro — « 1.
Trfo — « 1.

Fortegnelsen er rettet overensstemmende med dette tillegg.
13/2-28
Jarnæ Kolnes.

Maskindirektørens kontor,
Oslo 1ste juli 1927.

Steenske boktrykkeri Johannes Bjørnstad A/S. Oslo.

NORGES STATSBANER

Herved utgår tillegg III dat. 1ste juli 1927.

Tillegg IV (gyldig fra 1/7 1928)

til illustreret fortegnelse over godsvogner, normalt spor, av 1ste januar 1925.

(Tilkomne og utrangerte vogner samt forandringer i tiden 1ste januar 1925—1ste juli 1928).

a) Nye vogner:

Litra	Type	Antall	Vogn nr.	Distrikt	Fabrikant	Byggeår	Omtrentlig Egenvekt tonn	Omtrentlig Lastevne tonn	Bremser, opvarmning, belysning m. v. se side 6.	Anm.
Fd	12	4	3040—3043	Oslo.	Skabo	1928	18,0		1, 3, 6, 8, 13, 24	
G	5	10	3385—3394	Oslo	«	1925	8,4	15,0	1. 6. 21	
		5	14222—14226	Brg.	«	«	8,1	15,5	21	
		13	15362—15374	Drm.	«	«	«	«	21	
		20	8290—8300	Hmr.	«	1926	«	«	21	
			8422—8430	«	«	«	«	«	21	
		20	3581—3600	Oslo	«	«	8,5	15,0	1. 6. 21	
		20	10339—10358	Thj.	Eidsfos	«	«	«	1. 6. 21	
		10	5437—5446	Hmr.	Aadals Brug	«	«	«	1. 6. 21	
		20	20775—20794	Drm.	Skabo	«	«	«	1. 6. 21	
		8	3171—3178	Oslo	«	«	«	«	1. 6. 21	
		2	3579, 3580	«	«	1927	«	«	1. 6. 21	
		5	5447—5451	Hmr.	«	«	«	«	1. 6. 21	
		15	5452—5466	«	«	«	8,2	15,5	21	
		8	15383—15390	Drm.	Eidsfos	1928	8,4	15,3	1 6, 21	
Gfo	3	10	3395—3404	Oslo	Strømmen	1925	18,0	17,5	1. 3. 6. 8. 13. 34	
		8	15375—15382	Drm.	«	«	«	«	1. 3. 6. 8. 13. 34	
		12	10233—10244	Thj.	«	«	«	«	1. 3. 6. 8. 13. 34	
		10	14138—14147	Brg.	«	1926	«	«	1. 3. 6. 8. 13. 34	
L	11	5	3666—3670	Oslo	Aadals Brug	1925	7,2	16,5	21	
		10	5427—5436	Hmr.	«	«	«	«	21	
		15	12841—12855	Thj.	«	«	«	«	21	
		15	15976—15990	Drm.	«	«	«	«	21	
		10	20264—20273	«	«	«	«	«	21	
Lk	5	10	16506—16515	«	Strømmen	1927	8,3	15,0	21	Hovedtegn. 1708.
Nf	4	10	2706—2715	Oslo	Eidsfos	1925	7,0	10,5	3	
Qf1	1	3	4956—4958	«	Strømmen	1926	9,6	14,0	3	
Rl-m	1	1	16571	Drm.	Drm. distr.	1928	14,3			
Sf	4	5	2902—2906	Oslo	Fr.stad mek. verkst.	1926	11,1	12,5	1. 3. 6. 8	
		2	9251, 9252	Brg.	«	«	«	«	1. 3. 6. 8	
		5	2907—2910	Oslo	«	1927	«	«	1. 3. 6. 8	
			2970	«	«	«	«	«	1. 3. 6. 8	
Tl	1	15	5369—5383	Hmr.	Eidsfos	1925	7,7	16,0	21	
		15	5751—5765	Thj.	«	«	«	«	21	
		20	10975—10980	«	Fr.stad mek. verkst.	«	«	«	21	
			10982—10995	«	«	«	«	«	21	
		30	15571—15600	Drm.	«	«	«	«	21	
		10	16475—16484	«	Eidsfos	«	«	«	21	
		10	5389—5398	Hmr.	Skabo	1927	«	«	21	
		2	5399, 5400	«	Strømmen	«	«	«	21	
		8	5467—5474	«	«	«	«	«	21	
		13	16516—16528	Drm.	«	«	«	«	21	
		22	16529—16550	«	«	1928	«	«	21	
		5	16566—16570	«	«	«	«	«	21	
Tlf	1	20	4906—4925	Oslo	Fr.stad mek. verkst.	1925	8,2	15,5	3	
		8	16485—16492	Drm.	«	«	«	«	3	
		2	16493, 16494	«	«	1926	«	«	3	
		5	5384—5388	Hmr.	«	«	«	«	3	
		20	4229—4248	Oslo.	Skabo	1928	7,9	15,8	3	

Litra	Type	Antall	Vogn nr.	Distrikt	Fabrikant	Byggeår	Omtrentlig Egenvekt tonn	Omtrentlig Lastevne tonn	Bremser, opvarmning, belysning m. v. se side 6	Anm.
Tlfo	1	10	4926—4935	Oslo	Fr.stad mek. verkst.	1926	17,0	30,5	3	
		5	16500—16504	Drm.	«	«	«	«	3	
		5	14914—14918	Brg.	«	«	«	«	3	
		5	16495—16499	Drm.	Skiens verkst. a/s	1928	16,9	30,6	3	
Trfo	1	1	16505	Drm.	Strømmen	1926	28,5	55,0	3	
Juster.-vogn	1	1	3000	Oslo	Skabo	1925	9,5		3	

b) Ombyggede vogner:

Litra	Type	Antall	Vogn nr.	Distrikt	Ombygget ved	År	Omtrentlig Egenvekt tonn	Omtrentlig Lastevne tonn	Bremser, opvarmning, belysning m. v. se side 6.	Anm.
N	6	2	4010	Oslo	Oslo distr.	1915	5,7	12,0	21	Tidl. N, type 1
			4097	«	«	1916	«	«	21	« «, « «
	10	16	3908	«	«	1925	6,5	11,5	21	« «, « «
			3910	«	«	«	«	«	21	« M, « 4 (opr. N, type 1)
			3911	«	«	«	«	«	21	« N, « 1
			3918	«	«	«	«	«	21	« M, « 4 (« « « 1)
			3926	«	«	«	«	«	21	« N, « 1
			3944	«	«	«	«	«	21	« M, « 4 (« « « 1)
			3949	«	«	«	«	«	21	« N, « 1
			3959	«	«	«	«	«	21	« M, « 4 (« N, « 1)
			3980	«	«	«	«	«	21	« N, « 1
			4024, 4027	«	«	«	«	«	21	« «, « «
			4028	«	«	«	«	«	21	« «, « «
			4035	«	«	«	«	«	21	« M, « 4 (« N, « 1)
			4036	«	«	«	«	«	21	« N, « 1
			4037	«	«	«	«	«	21	« «, « 2
			4040	«	«	«	«	«	21	« «, « 1
R	8	1	698	Nrv.	Nrv. distr.	1927	13,6		1w. 3. 8. 13. 24	« CF, « 8
Ro	1	1	20763	Drm.	Drm. «	«	16,5		2. 3. 6. 8. 13	« Gfo, « 1

c) Utrangerte vogner:

Litra	Type	Antal	Vogn nr.	Distrikt	Anm.	Litra	Type	Antall	Vogn nr.	Distrikt	Anm.
F	2	1	10008	T.hj.		N	1	2	10745, 10764	T.hj.	
M	2	10	13044—13053	Nrv.		R	2	1	16961	Drm.	

d) Forandringer, rettelser og tilføielser:

Litra	Type	Antall	Vogn nr.	Distrikt	Fabrikant	Byggeår	Omtrentlig Egenvekt tonn	Omtrentlig Lastevne tonn	Bremser, opvarmning, belysning m. v. se side 6.	Anm.
F	15	1	6019	Oslo					1. 3. 6. 8. 13. 15. 24	
Fd	6	1	13022	Nrv.					1. 3. 6. 13. 24	Overført til Oslo distrikt.
G	2	1	10267	Thj.						Er ikke losjivogn.
		2	10275, 10276	«						Er losjivogner.

Litra	Type	Antall	Vogn nr.	Distrikt	Fabrikant	Byggeår	Omtrentlig Egenvekt tonn	Omtrentlig Lastevne tonn	Bremser, opvarmning, belysning m. v. se side 6.	Anm.
Gf.	2	8	13011—13013 13016—13020	Nrv.					1w. 3. 24	Nr. 13017 har også ledn. for dampopvarmning (6).
	3	30	14060—14089	Brg:	Eidsfos	1910				
		10	2841—2850	Oslo					3	
		33	17051—17083	«					3	
		10	23065—23074	Drm. [2])						[2]) Banemerke T. P. B.
Gfo	1	4	6201—6204	Oslo					3. 8. 34	
		6	6205—6210	«					3. 8. 13. 34	
Hf	1	43	5528—5570	Hmr.					1. 3. 6. 15 20. 35	
		18	10041-10058*)	Thj.					1. 3. 6. 15. 20. 35	*) 10 stk. nr. 10045, 10046, 10048—10055, utlånt til Oslo og midlertidig påmalt distriktsmerket «Oslo».
		40	14957—14996	Brg.					1. 3. 6. 15. 20. 35	
Hf	2	30	5571—5600	Hmr.					1. 3. 6. 15. 20. 35	
		7	8444—8450	«					1. 3. 6. 15. 20. 35	
		2	8459, 8460	«					1. 3. 6. 15. 20. 35	
		1	8490	«					1. 3. 6. 15. 20. 35	
Hv	4	2	15451, 15452	Drm.						Opr. D. R. B. nr. 2949, 2950.
	5	**)		Oslo						**) 10 stk. nr. 3473—3476, 3479, 3487, 3493, 3595, 3497 og 3498 utlånt til Thj. distrikt og midlertidig påmalt distriktsmerket «Thj.».
Hvf	1	3	15453—15455	Drm.					1. 3. 6. 7. 15. 20. 35	
		1	5633	Thj.					1. 3. 6. 7. 15. 20. 35	
		10	8491—8500	Hmr.					1. 3. 6. 7. 15. 20. 35	
		1	15460	Drm.					1. 3. 6. 7. 15. 20. 35	
		2	20767, 20768	«					1. 3. 6. 7. 15. 20. 35	
		2	23081, 23082	«					1. 3. 6. 7. 15. 20. 35	
L	1	3	3738, 3752, 3753	Oslo						Har fått presenningsbommer og sidelemmer hengslet i underkant.
		5	3743—3745 3748, 3758	Oslo						Anvendes til gjødseltransport.
	12	28	32192, 32195 32207, 32208 32210, 32214 32217, 32234 32236, 32241 32251, 32268 32273, 32296 32297, 32301 32308, 32323 32326, 32373 32374, 32392 32601, 32634 32637, 32645 32664, 32666	Oslo					21. 24	
		53	32124—32131 32133, 32134 32136—32140 32143 32146, 32148 32150—32152 32155—32158 32160—32163 32165—32167 32169—32177 32180, 32181 32184—32187 32454—32459	Drm.					21. 24	
		10	32513, 32527 32529, 32542 32562, 32567 32576, 32579 32584, 32589	Brg.					21. 24	
	16	2	23411, 23412	Drm.			7,6		3	
Lf	1	7	13001, 13002 13077—13079 13084, 13085	Nrv.					3. 15	

Litra	Type	Antal	Vogn nr.	Distrikt	Fabrikant	Byggeår	Omtrentlig Egenvekt tonn	Omtrentlig Lastevne tonn	Bremser, opvarmning, belysning m. v. se side 6.	Anm.
Lf (forts.).	2	1	32450	Drm.			8,7	15,0	3. 24	Denne vogn tidligere feilaktig påført samme nummer som en L-vogn.
Mf	3	1	14439	Brg.						Nr. 14439 er sporrenser nr. 1.
N	2	1	2278	Oslo						Overført til Drammen distrikt. Benyttes som kranvogn.
		1	4006	«			5,4	12,0	21	Uteglemt i fortegnelsen.
	4	1	12512	Thj.						Innredet som mannskapsvogn.
	9	10	13023—13032	Nrv.					3. 15	
NPo	2	2	13080, 13081	«					15. 21	
Q 4	1	1	23396	Drm.			9,3	10,0	3. 21	
		7	23424—23430	«			6,8	14,0	3. 21	
Rl—m	2	1	23436	«						Uteglemt i fortegnelsen. Vognen tilhører Bratsbergbanen. Tidl. R, type 7.

Ad: Side 5 — Litrabetegnelser: Tr = transformatorvogn.
« Oversikt I. — side 15 — Nr. 3783—3787 — L, type 11 — er uteglemt.
« : « , — « 53 — « 14059 er Gf, type 1 — ikke type 4.
« litra Gfo, type 1 — Mål på plattform skal være: Bredde = 2380, lengde 685 mm.
Lengde av vognkassen = 12 000 mm.
« « « « 2 og 3 — Mål fra C av boggi til ende av understilling = 2 400 mm. ved kond.rum.
« « « « « « « « « = 1 600 « « reisegodsrum
« « Hf, « 2 — Skal være vogn nr. 3546, 3547 — ikke 3747.
« « L, « 12 — Vogn nr. 32179 — Drm. — er Lf-vogn og går inn på Lf, type 2.
« « MK, « 3 — Skal være vogn nr. 3851—3870 — ikke 3170.
« « Q 4 « 1 — Vognnr 23394 er L-vogn og går inn på L, type 14.
« « Sf, « 4 — Endedør i bremserhus inntegnes.
« « Tlf, « 1 — Skal være vogn nr. 14569—14578 — ikke 10578.

Typer der utgår:
M — type 2.
R — « 2.
« — « 7 (ikke opsatt).

Nye typer:
Fd — type ~~10~~ 12.
L — « 16 (kun typetegning).
Qf1 — « 1.
R — « 8.
Ro — « 1.
Rl-m — « 1.
« — « 2.
Trfo — « 1.

Maskindirektørens kontor,
Oslo 1ste juli 1928.

Steenske boktrykkeri Johannes Bjørnstad A/S. Oslo.

NORGES STATSBANER

Herved utgår tillegg IV dat. 1ste juli 1928.

Tillegg V (gyldig fra 1/7 1929)

til illustreret fortegnelse over godsvogner, normalt spor, av 1ste januar 1925.

(Tilkomne og utrangerte vogner samt forandringer i tiden 1ste januar 1925—1ste juli 1929).

a) Nye vogner:

Litra	Type	Antall	Vogn nr.	Distrikt	Fabrikant	Byggeår	Omtrentlig Egenvekt tonn	Omtrentlig Lastevne tonn	Bremser, opvarmning, belysning m. v. se side 6.	Anm.
Fd	12	4	3040—3043	Oslo.	Skabo	1928	18,0		1, 3, 6, 8, 13, 24	
G	5	10	3385—3394	Oslo	«	1925	8,4	15,0	1. 6. 21	
		5	14222—14226	Brg.	«	«	8,1	15,5	21	
		13	15362—15374	Drm.	«	«	«	«	21	
		20	8290—8300	Hmr.	«	1926	«	«	21	
			8422—8430	«	«	«	«	«	21	
		20	3581—3600	Oslo	«	«	8,5	15,0	1. 6. 21	
		20	10339—10358	Thj.	Eidsfos	«	«	«	1. 6. 21	
		10	5437—5446	Hmr.	Aadals Brug	«	«	«	1. 6. 21	
		20	20775—20794	Drm.	Skabo	«	«	«	1. 6. 21	
		8	3171—3178	Oslo	«	«	«	«	1. 6. 21	
		2	3579, 3580	«	«	1927	«	«	1. 6. 21	
		5	5447—5451	Hmr.	«	«	«	«	1. 6. 21	
		15	5452—5466	«	«	«	8,2	15,5	21	
		20	15383—15402	Drm.	Eidsfos	1928	8,4	15,3	1 6, 21	
Gfo	3	10	3395—3404	Oslo	Strømmen	1925	18,0	17,5	1. 3. 6. 8. 13. 34	
		8	15375—15382	Drm.	«	«	«	«	1. 3. 6. 8. 13. 34	
		12	10233—10244	Thj.	«	«	«	«	1. 3. 6. 8. 13. 34	
		10	14138—14147	Brg.	«	1926	«	«	1. 3. 6. 8. 13. 34	
		1	3405	Oslo	Skabo	1928	17,8	17,7	1. 3. 6. 8. 13. 34	
		3	3406—3408	«	«	1929	«	«	1. 3. 6. 8. 13. 34	
L	11	5	3666—3670	Oslo	Aadals Brug	1925	7,2	16,5	21	
		10	5427—5436	Hmr.	«	«	«	«	21	
		15	12841—12855	Thj.	«	«	«	«	21	
		15	15976—15990	Drm.	«	«	«	«	21	
		10	20264—20273	«	«	«	«	«	21	
		15	16572—16586	«	Skabo	1928	«	«	21	
Lk	5	10	16506—16515	«	Strømmen	1927	8,3	15,0	21	Hovedtegn. 1708.
Nf	4	10	2706—2715	Oslo	Eidsfos	1925	7,0	10,5	3	
Qf1	1	3	4956—4958	«	Strømmen	1926	9,6	14,0	3	
Rl-m	1	1	16571	Drm.	Drm. distr.	1928	14,3			
Sf	4	5	2902—2906	Oslo	Fr.stad mek. verkst.	1926	11,1	12,5	1. 3. 6. 8	
		2	9251, 9252	Brg.	«	«	«	«	1. 3. 6. 8	
		5	2907—2910	Oslo	«	1927	«	«	1. 3. 6. 8	
			2970	«	«	«	«	«	1. 3. 6. 8	
Tl	1	15	5369—5383	Hmr.	Eidsfos	1925	7,7	16,0	21	
		15	5751—5765	Thj.	«	«	«	«	21	
		20	10975—10980	«	Fr.stad mek. verkst.	«	«	«	21	
			10982—10995	«	«	«	«	«	21	
		30	15571—15600	Drm.	«	«	«	«	21	
		10	16475—16484	«	Eidsfos	«	«	«	21	
		10	5389—5398	Hmr.	Skabo	1927	«	«	21	
		2	5399, 5400	«	Strømmen	«	«	«	21	
		8	5467—5474	«	«	«	«	«	21	
		13	16516—16528	Drm.	«	«	«	«	21	
		22	16529—16550	«	«	1928	«	«	21	
		5	16566—16570	«	«	«	«	«	21	

Litra	Type	Antall	Vogn nr.	Distrikt	Fabrikant	Byggeår	Omtrentlig Egen-vekt tonn	Omtrentlig Laste-evne tonn	Bremser, opvarmning, belysning m. v. se side 6	Anm.
Tlf	1	20	4906—4925	Oslo	Fr.stad mek. verkst.	1925	8,2	15,5	3	
		8	16485—16492	Drm.	«	«	«	«	3	
		2	16493, 16494	«	«	1926	«	«	3	
		5	5384—5388	Hmr.	«	«	«	«	3	
		20	4229—4248	Oslo.	Skabo	1928	7,9	15,8	3	
Tlfo	1	10	4926—4935	Oslo	Fr.stad mek. verkst.	1926	17,0	30,5	3	
		5	16500—16504	Drm.	«	«	«	«	3	
		5	14914—14918	Brg.	«	«	«	«	3	
		5	16495—16499	Drm.	Skiens verkst. a/s	1928	16,9	30,6	3	
Trfo	1	1	16505	Drm.	Strømmen	1926	28,5	55,0	3	
Juster.-vogn	1	1	3000	Oslo	Skabo	1925	9,5		3	

b) Ombyggede vogner:

Litra	Type	Antall	Vogn nr.	Distrikt	Ombygget ved	År	Omtrentlig Egen-vekt tonn	Omtrentlig Laste-evne tonn	Bremser, opvarmning, belysning m. v. se side 6.	Anm.
Gfo	4	2	14128, 14129	Brg.	Brg. distr.	1929	17,3	18,0	1. 3. 6. 8. 13. 34	Tidl. Gfo, type 2
Gv	2	5	9235, 9237 9239, 9245 9250	«	«	«	8,6	9,0	1. 8. 21	« G, « 5
N	6	2	4010	Oslo	Oslo distr.	1915	5,7	12,0	21	« N, « 1
			4097	«	«	1916	«	«	21	« «, « «
	10	16	3908	«	«	1925	6,5	11,5	21	« «, « «
			3910	«	«	«	«	«	21	« M, « 4 (opr. N, type 1)
			3911	«	«	«	«	«	21	« N, « 1
			3918	«	«	«	«	«	21	« M, « 4 (« « « 1)
			3926	«	«	«	«	«	21	« N, « 1
			3944	«	«	«	«	«	21	« M, « 4 (« « « 1)
			3949	«	«	«	«	«	21	« N, « 1
			3959	«	«	«	«	«	21	« M, « 4 (« N, « 1)
			3980	«	«	«	«	«	21	« N, « 1
			4024, 4027	«	«	«	«	«	21	« «, « «
			4028	«	«	«	«	«	21	« «, « «
			4035	«	«	«	«	«	21	« M, « 4 (« N, « 1)
			4036	«	«	«	«	«	21	« N, « 1
			4037	«	«	«	«	«	21	« «, « 2
			4040	«	«	«	«	«	21	« «, « 1
	15	1	2868	«	Thj. distr.	1928	6,2	11,5	21	« «, « 2
		2	5297, 8591	Hmr.	«	«	«	«	21	« «, « «
		3	10807, 10823	Thj.	«	«	«	«	21	« «, « «
			12528	«	«	«	«	«	21	« «, « «
		4	16026, 16042	Drm.	«	«	«	«	21	« «, « «
			16136, 16297	«	«	«	«	«	21	« «, « «
R	8	1	698	Nrv.	Nrv. distr.	1927	13,6		1w. 3. 8. 13. 24	« CF, « 8
Ro	1	1	20763	Drm.	Drm. «	«	16,5		2. 3. 6. 8. 13	« Gfo, « 1

c) Utrangerte vogner:

Litra	Type	Antall	Vogn nr.	Distrikt	Anm.	Litra	Type	Antall	Vogn nr.	Distrikt	Anm.
F	2	1	10008	T.hj.		N	1	3	10701 10745, 10764	Thj.	
M	2	10	13044—13053	Nrv.		R	2	1	16961	Drm.	

d) Forandringer, rettelser og tilføielser:

Litra	Type	Antall	Vogn nr.	Distrikt	Fabrikant	Byggeår	Omtrentlig Egenvekt tonn	Omtrentlig Lastevne tonn	Bremser, opvarmning, belysning m. v. se side 6.	Anm.
F	15	1	6019	Oslo					1. 3. 6. 8. 13. 15. 24	
Fd	5	3	9001—9003	Brg.						Overført til Oslo distrikt.
	6	1	13022	Nrv.					1. 3. 6. 13. 24	
	8	1	20051	Drm.						Kjel uttatt. Går over til litra F, type 13. Hovedtegn. 2104.
G	2	1	10267	Thj.						Er ikke losjivogn.
		2	10275, 10276	«						Er losjivogner.
	5	4	14200, 14208 14214, 14216	Brg.			9,5	14,0		Har fått støpt gulv.
Gf.	2	8	13011—13013 13016—13020	Nrv.					1w. 3. 24	Nr. 13017 har også ledn. for dampopvarmning (6).
	3	30	14060—14089	Brg.	Eidsfos	1910				
		10	2841—2850	Oslo					3	
		33	17051—17083	«					3	
		10	23065—23074	Drm. [2])						[2]) Banemerke T. P. B.
	4	1	2839	Oslo			15,10*)			Forandret fra losjivogn til alm. Gf-vogn. *) Inkls. ballast (jernbaneskinner).
		1	2112	«			15,32*)			*) Inkls. ballast (jernbaneskinner).
Gfo	1	4	6201—6204	Oslo					3. 8. 34	
		6	6205—6210	«					3. 8. 13. 34	
Hf	1	10	5528—5537	Hmr.					1. 1кк. 3. 6. 20. 35	
		33	5538—5570	«					1. 3. 6. 15 20. 35	
		18	10041-10058*)	Thj.					1. 3. 6. 15. 20. 35	*) 10 stk. nr. 10045, 10046, 10048—10055, utlånt til Oslo og midlertidig påmalt distriktsmerket «Oslo».
		40	14957—14996	Brg.					1. 3. 6. 15. 20. 35	
	2	39	3433—3439 3441—3450 3456, 3457 3468—3470 3534—3550	Oslo						Har fått Kunze-Knorr-bremse (1кк.). Kun ledning (15) utgår.
		3	5571—5573	Hmr.					1. 1кк. 3. 6. 20. 35	
		1	5574	«					1. 3. 6. 15. 20. 35	
		9	5575—5583	«					1. 1кк. 3. 6. 20. 35	
		2	5584, 5585	«					1. 3. 6. 15. 20. 35	
		15	5586—5600	«					1. 1кк. 3. 6. 20. 35	
		10	8444—8450 8459, 8460 8490	«					1. 1кк. 3. 6. 7. 20. 35	
Hv	4	2	15451, 15452	Drm.						Opr. D. R. B. nr. 2949, 2950.
	5	**)		Oslo						**) 10 stk. nr. 3473—3476, 3479, 3487, 3493, 3495, 3497 og 3498 utlånt til Thj. distrikt og midlertidig påmalt distriktsmerket «Thj.».
Hvf	1	3	15453—15455	Drm.					1. 3. 6. 7. 15. 20. 35	
		1	5633	Thj.					1. 3. 6 7. 15. 20. 35	
		10	8491—8500	Hmr.					1. 3. 6. 7. 15. 20. 35	
		10	3421—3427 3429, 3430 3432	Oslo					1. 1кк. 3. 6. 7. 20. 35	
		2	6973, 17045	«						Innredning for banantransport.
		1	15460	Drm.					1. 3. 6. 7. 15. 20. 35	
		2	20767, 20768	«					1. 3. 6. 7. 15. 20. 35	
		2	23081, 23082	«					1. 3. 6. 7. 15. 20. 35	
K	3	7	2167, 2178 2183, 2218 2226, 2231 2246	Oslo						Har fått kasse for sagflis istedetfor kasse for ved.
L	1	6	3738, 3740 3748, 3752 3753, 3759	Oslo						Har fått presenningsbommer og sidelemmer hengslet i underkant.
		4	3743—3745 3758	Oslo						Anvendes til gjødseltransport.

Litra	Type	Antall	Vogn nr.	Distrikt	Fabrikant	Byggeår	Omtrentlig Egenvekt tonn	Omtrentlig Lasteevne tonn	Bremser, opvarmning, belysning m. v. se side 6.	Anm.
L (forts.).	12	28	32192, 32195 32207, 32208 32210, 32214 32217, 32234 32236, 32241 32251, 32268 32273, 32296 32297, 32301 32308, 32323 32326, 32373 32374, 32392 32601, 32634 32637, 32645 32664, 32666	Oslo					21. 24	
		53	32124—32131 32133, 32134 32136—32140 32143 32146, 32148 32150—32152 32155—32158 32160—32163 32165—32167 32169—32177 32180, 32181 32184—32187 32454—32459	Drm.					21. 24	
		9	32461, 32462 32468—32472 32474, 32488	Thj.					21. 24	
		10	32513, 32527 32529, 32542 32562, 32567 32576, 32579 32584, 32589	Brg.					21. 24	
	16	2	23411, 23412	Drm.			7,6		3	
Lf	1	7	13001, 13002 13077—13079 13084, 13085	Nrv.					3. 15	
	2	1	32450	Drm.			8,7	15,0	3. 24	Denne vogn tidligere feilaktig påført samme nummer som en L-vogn.
M	4	1	16015	«						Nr. 16015 er sporrenser.
	7	1	23024	«						« 23024 « —
Mf	3	1	14439	Brg.						Nr. 14439 er sporrenser nr. 1.
	4	1	23496	Drm.						Nr. 23496 er sporrenser.
N	1	9	5201, 5204 5209—5211 5226, 5227 5234, 5237	Hmr.						Benyttes som slaggvogner kun innen Hamar distrikt.
	2	1	2278	Oslo						Overført til Drammen distrikt. Benyttes som kranvogn.
		1	4006	«			5,4	12,0	21	Uteglemt i fortegnelsen.
	4	1	12512	Thj.						Innredet som mannskapsvogn.
	9	10	13023—13032	Nrv.					3. 15	
NPo	2	2	13080, 13081	«					15. 21	
Q 4	1	1	23396	Drm.			9,3	10,0	3. 21	
		7	23424—23430	«			6,8	14,0	3. 21	
Rl—m	2	1	23436	«						Uteglemt i fortegnelsen. Vognen tilhører Bratsbergbanen. Tidl. R, type 7.
Tsfo	2	2	5405, 5406	Hmr.					3. 15	

Ad: Side 5 — Litrabetegnelser: Tr = transformatorvogn.
« Oversikt I. — side 15 — Nr. 3783—3787 — L, type 11 — er uteglemt.
« : « , — « 53 — « 14059 er Gf, type 1 — ikke type 4.
« litra Gfo, type 1 — Mål på plattform skal være: Bredde = 2380, lengde 685 mm.
Lengde av vognkassen = 12 000 mm.
« « « « 2 og 3 — Mål fra C av boggi til ende av understilling = 2 400 mm. ved kond.rum.
« « « « « « « « « = 1 600 « « reisegodsrum
« « Hf, « 2 — Skal være vogn nr. 3546, 3547 — ikke 3747.
« « L, « 12 — Vogn nr. 32179 — Drm. — er Lf-vogn og går inn på Lf, type 2.
« « MK, « 3 — Skal være vogn nr. 3851—3870 — ikke 3170.
« « Q 4 « 1 — Vogn nr. 23394 er L-vogn og går inn på L, type 14.
« « Sf, « 4 — Endedør i bremserhus inntegnes.
« « Tlf, « 1 — Skal være vogn nr. 14569—14578 — ikke 10578.

Typer der utgår:
M — type 2.
R — « 2.
« — « 7 (ikke opsatt).

Nye typer:
Fd — type 12,
Gfo — « 4.
Gv — « 2.
L — « 16 (kun typetegning).
N — « 15.
Qf1 — « 1.
R — « 8.
Ro — « 1.
R1-m — « 1.
« — « 2.
Trfo — « 1.

Maskindirektørens kontor,
Oslo 1ste juli 1929.

Steenske boktrykkeri Johannes Bjørnstad A/S. Oslo.

Dc.

NORGES STATSBANER

Herved utgår tillegg V dat. 1ste juli 1929.

Tillegg VI (gyldig fra 1/7 1930)

til illustreret fortegnelse over godsvogner, normalt spor, av 1ste januar 1925.

(Tilkomne og utrangerte vogner samt forandringer i tiden 1ste januar 1925—1ste juli 1930).

a) Nye vogner:

Litra	Type	Antall	Vogn nr.	Distrikt	Fabrikant	Byggeår	Omtrentlig Egenvekt tonn	Omtrentlig Lastevne tonn	Bremser, opvarmning, belysning m. v. se side 6.	Anm.
Fd	12	4	3040—3043	Oslo.	Skabo	1928	18,0		1, 3, 6, 8, 13, 24	
G	5	10	3385—3394	Oslo	«	1925	8,4	15,0	1. 6. 21	
		5	14222—14226	Brg.	«	«	8,1	15,5	21	
		13	15362—15374	Drm.	«	«	«	«	21	
		20	8290—8300	Hmr.	«	1926	«	«	21	
			8422—8430	«	«	«	«	«	21	
		20	3581—3600	Oslo	«	«	8,5	15,0	1. 6. 21	
		20	10339—10358	Ndr.	Eidsfos	«	«	«	1. 6. 21	
		10	5437—5446	Hmr.	Aadals Brug	«	«	«	1. 6. 21	
		20	20775—20794	Drm.	Skabo	«	«	«	1. 6. 21	
		8	3171—3178	Oslo	«	«	«	«	1. 6. 21	
		2	3579, 3580	«	«	1927	«	«	1. 6. 21	
		5	5447—5451	Hmr.	«	«	«	«	1. 6. 21	
		15	5452—5466	«	«	«	8,2	15,5	21	
		20	15383—15402	Drm.	Eidsfos	1928	8,4	15,3	1 6, 21	Av disse har nr. 3398 v.v. = 21,9 tonn. « 3400 « = 25,7 « « 3402 « = 21,9 « « 15377 « = 23,9 « « 15379 « = 23,8 « « 15381 « = 26,9 « « 15382 « = 29,6 « Inkl. ballast.
Gfo	3	10	3395—3404	Oslo	Strømmen	1925	18,0	17,5	1. 3. 6. 8. 13. 34	
		8	15375—15382	Drm.	«	«	«	«	1. 3. 6. 8. 13. 34	
		12	10233—10244	Ndr.	«	«	«	«	1. 3. 6. 8. 13. 34	
		10	14138—14147	Brg.	«	1926	«	«	1. 3. 6. 8. 13. 34	
		1	3405	Oslo	Skabo	1928	17,8	17,7	1. 3. 6. 8. 13. 34	
		4	3406—3409	«	«	1929	«	«	1. 3. 6. 8. 13. 34	
L	11	5	3666—3670	Oslo	Aadals Brug	1925	7,2	16,5	21	
		10	5427—5436	Hmr.	«	«	«	«	21	
		15	12841—12855	Ndr.	«	«	«	«	21	
		15	15976—15990	Drm.	«	«	«	«	21	
		10	20264—20273	«	«	«	«	«	21	
		15	16572—16586	«	Skabo	1928	«	«	21	
Lk	5	10	16506—16515	«	Strømmen	1927	8,3	15,0	21	Hovedtegn. 1708.
Nf	4	10	2706—2715	Oslo	Eidsfos	1925	7,0	10,5	3	
Qf1	1	3	4956—4958	«	Strømmen	1926	9,6	14,0	3	
Rl-m	1	1	16571	Drm.	Drm. distr.	1928	14,3			
Sf	4	5	2902—2906	Oslo	Fr.stad mek. verkst.	1926	11,1	12,5	1. 3. 6. 8	
		2	9251, 9252	Brg.	«	«	«	«	1. 3. 6. 8	
		5	2907—2910	Oslo	«	1927	«	«	1. 3. 6. 8	
			2970	«	«	«	«	«	1. 3. 6. 8	
		2	16587, 16588	Drm.	Skabo	1929	10,8	13,0	1. 3. 6. 8	
Tl	1	15	5369—5383	Hmr.	Eidsfos	1925	7,7	16,0	21	
		15	5751—5765	Ndr.	«	«	«	«	21	
		20	10975—10980	«	Fr.stad mek. verkst.	«	«	«	21	
			10982—10995	«	«	«	«	«	21	
		30	15571—15600	Drm.	«	«	«	«	21	
		10	16475—16484	«	Eidsfos	«	«	«	21	
		10	5389—5398	Hmr.	Skabo	1927	«	«	21	
		2	5399, 5400	«	Strømmen	«	«	«	21	
		8	5467—5474	«	«	«	«	«	21	
		13	16516—16528	Drm.	«	«	«	«	21	
		22	16529—16550	«	«	1928	«	«	21	
		5	16566—16570	«	«	«	«	«	21	

Norv. tilleggs rettelser og tilföielser m.v. er innført i fortegnelsen, som således er ajour pr. 1/7-1930.

7/3-31 Krd.

Litra	Type	Antall	Vogn nr.	Distrikt	Fabrikant	Byggeår	Omtrentlig Egenvekt tonn	Omtrentlig Lastevne tonn	Bremser, opvarmning, belysning m. v. se side 6	Anm.
Tlf	1	20	4906—4925	Oslo	Fr.stad mek. verkst.	1925	8,2	15,5	3	
		8	16485—16492	Drm.	«	«	«	«	3	
		2	16493, 16494	«	«	1926	«	«	3	
		5	5384—5388	Hmr.	«	«	«	«	3	
		20	4229—4248	Oslo.	Skabo	1928	7,9	15,8	3	
Tlfo	1	10	4926—4935	Oslo	Fr.stad mek. verkst.	1926	17,0	30,5	3	
		5	16500—16504	Drm.	«	«	«	«	3	
		5	14914—14918	Brg.	«	«	«	«	3	
		5	16495—16499	Drm.	Skiens verkst. a/s	1928	16,8	30,5	3	
		3	16589—16591	«	Strømmen	1929	«	«	3	
Trfo	1	1	16505	«	«	1926	28,5	55,0	3	
Rj	1	1	3000	Oslo	Skabo	1925	9,5*)		3	Justeringsvogn. *) Uten lodder.
Ø	1	12	17603—17614	Ndr.	Eidsfoss	1929	8,5	19,0	21	
Øf	1	3	17600—17602	«	«	«	9,8	18,0	3. 8	

b) Ombyggede vogner:

Litra	Type	Antall	Vogn nr.	Distrikt	Ombygget ved	År	Omtrentlig Egenvekt tonn	Omtrentlig Lastevne tonn	Bremser, opvarmning, belysning m. v. se side 6.	Anm.
G	10	1	16327	Drm.	Drm. distr.	1927	7,4	10,0	21	For papirtransport. Tidl. N, type 8.
Gfo	4	2	14128, 14129	Brg.	Brg. distr.	1929	17,3	18,0	1. 3. 6. 8. 13. 34	Tidl. Gfo, type 2
		1	14130	«	«	1930	«	«	1. 3. 6. 8. 13. 34	
	5	2	15251, 15252	Drm.	Drm. distr.	«	25,4	10,0	2. 3. 6. 8. 13	Tidl. « , « 1
Gl.	4	2	16592, 16593	«	«	1929	8,0		2. 6	« C nr. 525, 531, type 1
	5	2	4959, 4960	Oslo	Oslo distr.	1930			2. 3. 6. 15	« B « 276, 277, « 1
Gv	2	5	9235, 9237 9239, 9245 9250	Brg.	Brg. distr.	1929	8,6	9,0	1. 8. 21	« G, type 5 Nr. 9237 og 9239 er kjøkkenvogner for telegrafarbeidere.
N	2	50	20800—20849	Drm.	Drm. distr.	1930	6,2	11,5	21	Tidl. nr. 3308—3325 og 3338—3369 på N, type 13. Smalt spor.
	6	2	4010	Oslo	Oslo distr.	1915	5,7	12,0	21	Tidl. N, type 1
			4097	«	«	1916	«	«	21	« «, « «
	10	16	3908	«	«	1925	6,5	11,5	21	« «, « «
			3910	«	«	«	«	«	21	« M, « 4 (opr. N, type 1)
			3911	«	«	«	«	«	21	« N, « 1
			3918	«	«	«	«	«	21	« M, « 4 (« « « 1)
			3926	«	«	«	«	«	21	« N, « 1
			3944	«	«	«	«	«	21	« M, « 4 (« « « 1)
			3949	«	«	«	«	«	21	« N, « 1
			3959	«	«	«	«	«	21	« M, « 4 (« N, « 1)
			3980	«	«	«	«	«	21	« N, « 1
			4024, 4027	«	«	«	«	«	21	« «, « «
			4028	«	«	«	«	«	21	« «, « «
			4035	«	«	«	«	«	21	« M, « 4 (« N, « 1)
			4036	«	«	«	«	«	21	« N, « 1
			4037	«	«	«	«	«	21	« «, « 2
			4040	«	«	«	«	«	21	« «, « 1
	15	1	2868	«	Ndr. distr.	1928	6,2	11,5	21	« «, « 2
		2	5297, 8591	Hmr.	«	«	«	«	21	« «, « «
		3	10807, 10823	Ndr.	«	«	«	«	21	« «, « «
			12528	«	«	«	«	«	21	« «, « «
		4	16026, 16042	Drm.	«	«	«	«	21	« «, « «
			16136, 16297	«	«	«	«	«	21	« «, « «
		1	2270	Oslo	Drm. distr.	1929	«	«	21	« «, « «
		6	5276, 5293	Hmr.	«	«	«	«	21	« «, « «
			8504, 8510	«	«	«	«	«	21	« «, « «
			8537, 8572	«	«	«	«	«	21	« «, « «
		1	9524	Brg.	«	«	«	«	21	« «, « «
		1	16210	Drm.	«	«	«	«	21	« «, « «
		1	2639	Oslo	Ndr. distr.	«	«	«	21	« «, « «
		2	8539, 8576	Hmr.	«	«	«	«	21	« «, « «
		3	10812, 10814	Ndr.	«	«	«	«	21	« «, « «
			12534	«	«	«	«	«	21	« «, « «
	16	1	12512	«	«	«	«	«	3	« «, « 4
R	8	1	698	Nrv.	Nrv. distr.	1927	13,6		1w. 3. 8. 13. 24	« CF, « 8
Ro	1	1	20763	Drm.	Drm. «	«	16,5		2. 3. 6. 8. 13	« Gfo, « 1
Rl	1	1	32122	Oslo	Oslo «	1930			3. 24	« Gf, « 6

c) Utrangerte vogner:

Litra	Type	Antall	Vogn nr.	Distrikt	Anm.	Litra	Type	Antall	Vogn nr.	Distrikt	Anm.
F	2	1	10008	Ndr.		Hv	5	1	3508	Oslo	
G	1	1	2070	Oslo		L	1	1	2319	«	
	2	1	5055	Hmr.			15	4	23414—23417	Drm.	
	4	1	10290	Ndr.		M	2	10	13044—13053	Nrv.	
	5	1	6051	Oslo		N	1	3	10701 10745, 10764	Ndr.	
		1	8092	Hmr.			2	3	2595 6325, 6332	Oslo	
Gl	1	1	496	Oslo							
	2	1	370	«		R	2	1	16961	Drm.	

d) Forandringer, rettelser og tilføielser:

Litra	Type	Antall	Vogn nr.	Distrikt	Fabrikant	Byggeår	Omtrentlig Egenvekt tonn	Omtrentlig Lasteevne tonn	Bremser, opvarmning, belysning m. v. se side 6.	Anm.
F	1	1	3016	Oslo			12,8*)			Dør og overgangslem i vognens ene ende.
		1	3018	«			13,0*)			*) Inkl. ballast.
		1	5001	Hmr.						Hjelpevogn.
		1	5003	«						Losjivogn, litra Rc.
		1	10001	Ndr.						Oplagsvogn for kullverktøi.
		2	10003, 10005	«						Losjivogner, litra Rc.
		1	10004	«						Oplagsvogn for spyttebakker.
	3	1	2001	Oslo			14,4*)			*) Inkl. ballast.
	4	1	7001	«			14,5*)			
	9	2	14008, 14009	Brg.						Losjivogner, litra Rc.
	15	1	6019	Oslo					1. 3. 6. 8. 13. 15. 24	
Fd	2	2	2008, 2010	«					1. 3. 6. 8. 13	
		2	3028, 3029	«					1. 3. 6. 8. 13	
		2	7002, 7004	«					1. 3. 6. 8. 13	
	4	1	6001	«					1. 3. 6. 8. 13	
	5	3	9001—9003	Brg.						Overført til Oslo distrikt. 1 ekstra vanntank innsatt.
		4	14001—14004	«						1 ekstra vanntank innsatt.
	6	1	13022	Nrv.					1. 3. 6. 13. 24	Overført til Oslo distrikt.
	8	1	20051	Drm.						Kjel uttatt. Går over til litra F, type 13. Hovedtegn. 2104.
G	2	1	10267	Ndr.						Er ikke losjivogn.
		2	10275, 10276	«						Er losjivogner, litra Rc.
		2	15103, 15128	Drm.						« —«— « «
		2	15142, 15149	«						Er ikke montasjevogner.
		2	15151, 15159	«						Brukes for flistransport.
		2	5051, 5054	Hmr.						Brukes for transport mellem godsekspedisjon og forråd.
	4	1	10288	Ndr.						Oplagsvogn for vindusglass.
	5	4	14200, 14208 14214, 14216	Brg.			9,5	14,0		Har fått støpt gulv.
		1	2309	Oslo						Oplagsvogn for matvarer i godshus i Ndr. distrikt.
		1	10312	Nrv.						Montasjevogn, litra Rl.
		1	15195	Drm.			12,2*)			*) Inkl. ballast.
		1	20177	«			« *)			
	6	2	31026, 31033	Oslo			8,2	15,5		
		2	31035, 31046	«			«	«		
		2	31052, 31053	«			«	«		
		1	32053	«			«	«		
	7	1	15329	Drm.						Montasjevogn, litra Rl.
Gf.	1	1	2840	Oslo						Losjivogn, litra Rc.
		1	6279	«						Innredning for transport av levende fisk.
		1	8114	Hmr.						Losjivogner, litra Rc.
		1	10152	Nrv.						
	2	8	13011—13013 13016—13020	«					1w. 3. 24	Nr. 13017 har også ledn. for dampopvarmning (6).

Litra	Type	Antall	Vogn nr.	Distrikt	Fabrikant	Byggeår	Omtrentlig Egenvekt tonn	Omtrentlig Lasteevne tonn	Bremser, opvarmning, belysning m. v. se side 6.	Anm.
Gf (forts.).	3	30	14060—14089	Brg.	Eidsfos	1910				
		10	2841—2850	Oslo					3	
		33	17051—17083	«					3	
		10	23065—23074	Drm.[2])						[2]) Banemerke T. P. B.
	4	1	2839	Oslo			15,1*)			Forandret fra losjivogn til alm. Gf-vogn. *) Inkl. ballast.
		1	2112	«			15,3*)			*) Inkl. ballast.
		1	2834	«			15,4*)			
		1	6261	«			15,0*)			
		1	14058	Brg.			13,4*)			Verktøivogn, litra R. *) Med utstyr.
Gfo	1	4	6201—6204	Oslo					3. 8. 34	
		6	6205—6210	«					3. 8. 13. 34	
		1	15255	Drm.			20,9*)			*) Inkl. ballast.
		1	15256	«			20,8*)			
		1	15257	«			19,7*)			
	2	1	3340	Oslo			25,6*)			
			3343	«			25,4*)			
Hf	1	10	5528—5537	Hmr.					1. 1кк. 3. 6. 20. 35	
		33	5538—5570	«					1. 3. 6. 15 20. 35	*) 10 stk. nr. 10045, 10046, 10048—10055, utlånt til Oslo og midlertidig påmalt distriktsmerket «Oslo». Nr. 10053: Bremser etc.: 1. 1кк. 3. 6. 20. 35.
		18	10041-10058*)	Ndr.					1. 3. 6. 15. 20. 35	
		40	14957—14996	Brg.					1. 3. 6. 15. 20. 35	
	2	40	3433—3450 3456, 3457 3468—3470 3534—3550	Oslo						Har fått Kunze-Knorr-bremse (1кк.). Kun ledning (15) utgår.
		30	5571—5600	Hmr.					1. 1кк. 3. 6. 20. 35	
		10	8444—8450 8459, 8460 8490	«					1. 1кк. 3. 6. 7. 20. 35	
Hv	2	1	13041	Nrv.					1w. 2. 8. 21	Overført til Hamar. Nytt nr. 8700.
	4	2	15451, 15452	Drm.						Opr. D. R. B. nr. 2949, 2950.
	5	**)		Oslo						**) 10 stk. nr. 3473—3476, 3479, 3487, 3493, 3495, 3497 og 3498 utlånt til Ndr. distrikt og midlertidig påmalt distriktsmerket «Thj.» eller «Ndr.».
Hvf	1	3	15453—15455	Drm.					1. 3. 6. 7. 15. 20. 35	
		1	5633	Thj.					1. 3. 6 7. 15. 20. 35	
		10	8491—8500	Hmr.					1. 3. 6. 7. 15. 20. 35	
		10	3421—3427 3429, 3430 3432	Oslo					1. 1кк. 3. 6. 7. 20. 35	
		2	6973, 17045	«						Innredning for banantransport.
		1	15460	Drm.					1. 3. 6. 7. 15. 20. 35	
		2	20767, 20768	«					1. 3. 6. 7. 15. 20. 35	
		2	23081, 23082	«					1. 3. 6. 7. 15. 20. 35	
K	1	1	2137	Oslo						Kranvogner, litra Rk.
	2	1	10435	Ndr.						
	3	13	2167, 2178 2183, 2203 2218 2226, 2231 2243, 2246 2257 3601, 3613 3621, 3631	Oslo						Har fått kasse for sagflis.
	4	2	2252, 3604	«						Vogner for spredere (sammenkoblet) i Drm. distrikt.
L	1	6	3738, 3740 3748, 3752 3753, 3759	«						Har fått presenningsbommer og sidelemmer hengslet i underkant.
		4	3743—3745 3758	«						Anvendes til gjødseltransport.

Litra	Type	Antall	Vogn nr.	Distrikt	Fabrikant	Byggeår	Omtrentlig Egenvekt tonn	Omtrentlig Lastevne tonn	Bremser, opvarmning, belysning m. v. se side 6.	Anm.
L (forts.).	9	1	15710	Drm.						Vogn for papirtransport. Dørbredde 2,2 m.
	12	28	32192, 32195 32207, 32208 32210, 32214 32217, 32234 32236, 32241 32251, 32268 32273, 32296 32297, 32301 32308, 32323 32326, 32373 32374, 32392 32601, 32634 32637, 32645 32664, 32666	Oslo					21. 24	
		53	32124—32131 32133, 32134 32136—32140 32143 32146, 32148 32150—32152 32155—32158 32160—32163 32165—32167 32169—32177 32180, 32181 32184—32187 32454—32459	Drm.					21. 24	
		12	32461, 32462 33464 32468—32472 32474, 32480 32485, 32488	Ndr.					21. 24	
		11	32513, 32527 32529, 32533 32542 32562, 32567 32576, 32579 32584, 32589	Brg.					21. 24	
	15	1	23413	Drm.						Sneplogvogn, litra Rs.
	16	2	23411, 23412	«			7,6		3	
Lf	1	7	13001, 13002 13077—13079 13084, 13085	Nrv.					3. 15	
	2	1	32450	Drm.			8,7	15,0	3. 24	Denne vogn tidligere feilaktig påført samme nummer som en L-vogn.
Lg	1	3	10608 12801, 12804	Ndr.						Oplagsvogner for koks. (Rullende koksbod).
M	1	1	3803	Oslo						Sneplogvogn, litra Rs.
	4	4	16009, 16011 16015, 16023	Drm.						Sporrensere, litra Rs.
		1	10387	Ndr.						Sporrensere, litra Rs.
	7	2	23013, 23024	Drm.						Sporrensere, litra Rs.
Mf	2	2	2378, 2397	Oslo						Sneskraper nr. 2, litra Rs.
	3	1	14415	Brg.						Sporrenser « 2, « «
		1	14437	«						Sneskraper « 3, « «
		1	14439	«						—«— « 4, « «
		1	14448	«						Sporrenser, « 1, « «
		1	14445	«						Sporrensere, litra Rs.
	4	2	23480, 23496	Drm.						
Mk	3	1	3864	Oslo						Sporrenser, « «
		1	6812	«						Sneplogvogn, « «
		1	8205	Hmr.						Sporrenser, « «
		1	9401	Brg.						Sporrenser nr. 3, litra Rs.
		1	9405	«						Sneskraper « 1, « «
N	1	14	5201, 5204 5207—5211 5214, 5217 5226, 5227 5234, 5237 5238	Hmr.				9,0		Benyttes som slaggvogner kun innen Hamar distrikt.

Litra	Type	Antall	Vogn nr.	Distrikt	Fabrikant	Byggeår	Omtrentlig Egenvegt tonn	Omtrentlig Lastevne tonn	Bremser, opvarmning, belysning m. v. se side 6	Anm.
N (forts.).	1	1	4043	Oslo						Sporrensere, litra Rs.
		1	5213	Hmr.						
		1	10797	Ndr.						Kranvogn, « Rk.
	2	1	2278	Oslo						Overført til Drammen distrikt. Kranvogn, litra Rk.
		1	4006	«			5,4	12,0	21	Uteglemt i fortegnelsen.
		1	12506	Nrv.						Montasjevogn, litra Rl.
		1	16093	Drm.						For transport av brandmateriell til Holmen.
		2	16068, 16133	«						Sporrensere, litra Rs.
		1	16226	«						Kabelvogn, « Rt.
	4	1	12512	Ndr.						Losjivogn, « Rc.
	5	1	10826	Nrv.						Montasjevogn, « Rl.
	8	1	16349	Drm.						Kranvogn, « Rk.
	9	9	13024—13032	Nrv.					3. 15	
		1	13023	«						Sporrenservogn, litra Rs.
	10	1	14487	Brg.			12,0*)			Dampkjelvogn. *) Med kull og vann.
Nf	3	1	12550	Ndr.						Sporrenser, litra Rs.
NPo	2	2	13080, 13081	Nrv.					15. 21	
Q 4	1	1	23396	Drm.			9,3	10,0	3. 21	
		7	23424—23430	«			6,8	14,0	3. 21	
Rl—m	2	1	23436	«						Uteglemt i fortegnelsen. Vognen tilhører Bratsbergbanen. Tidl. R, type 7.
T	2	4	4846 6575, 6629 17550	Oslo						Sporrensere, litra Rs.
		1	6619	«			10,3	13,7	2. 21	Tank for transport av levende fisk.
Tsfo	2	2	5405, 5406	Hmr.					3. 15	

Ad: Side 5 — Litrabetegnelser: Tr = transformatorvogn.
— —«— R = redskapsvogn.
— —«— Rc = losjivogn, mannskapsvogn.
— —«— Rj = justeringsvogn.
— —«— Rk = kranvogn.
— —«— Rl = montasjevogn.
— —«— Rs = sporrenser, sneskraper, sneplogvogn.
— —«— Rt = kabelvogn.
} Vogner for internt bruk.

« Oversikt I. — side 15 — Nr. 3783—3787 — L, type 11 — er uteglemt.
« : « , — « 53 — « 14059 er Gf, type 1 — ikke type 4.
« litra Gfo, type 1 — Mål på plattform skal være: Bredde = 2380, lengde 685 mm.
Lengde av vognkassen = 12 000 mm.
« « « « 2 og 3 — Mål fra C av boggi til ende av understilling = 2 400 mm. ved kond.rum.
« « « « « « « « « = 1 600 « « reisegodsrum
« « Gv, « 2 — De indre dører i sideveggene slår utover — ikke innover, som typetegningen viser.
« « Hf, « 2 — Skal være vogn nr. 3546, 3547 — ikke 3747.
« « L, « 12 — Vogn nr. 32179 — Drm. — er Lf-vogn og går inn på Lf, type 2.
« « MK, « 3 — Skal være vogn nr. 3851—3870 — ikke 3170.
« « Q 4 « 1 — Vogn nr 23394 er L-vogn og går inn på L, type 14.
« « Sf, « 4 — Endedør i bremserhus inntegnes.
« « Tlf, « 1 — Skal være vogn nr. 14569—14578 — ikke 10578.

Typer der utgår:
Gl — type 1.
« — « 2.
M — « 2.
R — « 2.
« — « 7 (ikke opsatt).

Nye typer:
Fd — type 12.
G — « 10.
Gfo — « 4.
« — « 5.
Gl — « 4.
« — « 5.
Gv — « 2.
L — « 16 (kun typetegning).
N — « 15.
« — « 16.
Qf1 — « 1.
R — « 8.
Ro — « 1.
Rl — « 1.
Rl-m — « 1.
« — « 2.
Trfo — « 1.

Maskindirektørens kontor,
Oslo 1ste juli 1930.

Steenske boktrykkeri Johannes Bjørnstad A/S. Oslo.

NORGES STATSBANER

Herved utgår tillegg VI dat. 1ste juli 1930.

Tillegg VII (gyldig fra 1/7 1931)

til illustreret fortegnelse over godsvogner, normalt spor, av 1ste januar 1925.

(Tilkomne og utrangerte vogner samt forandringer i tiden 1ste januar 1925—1ste juli 1931).

a) Nye vogner:

Litra	Type	Antall	Vogn nr.	Distrikt	Fabrikant	Byggeår	Omtrentlig Egenvekt tonn	Omtrentlig Lastevne tonn	Bremser, opvarmning, belysning m. v. se side 6.	Anm.
Fd	12	4	3040—3043	Oslo.	Skabo	1928	18,0		1, 3, 6, 8, 13, 24	
G	5	10	3385—3394	Oslo	«	1925	8,4	15,0	1. 6. 21	
		5	14222—14226	Brg.	«	«	8,2	15,5	21	
		13	15362—15374	Drm.	«	«	«	«	21	
		20	8290—8300	Hmr.	«	1926	«	«	21	
			8422—8430	«	«	«	«	«	21	
		20	3581—3600	Oslo	«	«	8,5	15,0	1. 6. 21	
		20	10339—10358	Thm.	Eidsfos	«	«	«	1. 6. 21	
		10	5437—5446	Hmr.	Aadals Brug	«	«	«	1. 6. 21	
		20	20775—20794	Drm.	Skabo	«	«	«	1. 6. 21	
		8	3171—3178	Oslo	«	«	«	«	1. 6. 21	
		2	3579, 3580	«	«	1927	«	«	1. 6. 21	
		5	5447—5451	Hmr.	«	«	«	«	1. 6. 21	
		15	5452—5466	«	«	«	8,2	15,5	21	
		20	15383—15402	Drm.	Eidsfos	1928	8,4	15,0	1 6, 21	
Gfo	3	10	3395—3404	Oslo	Strømmen	1925	18,0	17,5	1. 3. 6. 8. 13. 34	Av disse Gfo-vogner har nr. 3397 V.V. = 27,0 tonn. « 3398 « = 21,9 « « 3400 « = 25,7 « « 3402 « = 21,9 « « 15377 « = 23,9 « « 15379 « = 23,8 « « 15381 « = 26,9 « « 15382 « = 29,6 « med tilsvarende mindre lasteevne. Inkl. ballast.
		8	15375—15382	Drm.	«	«	«	«	1. 3. 6. 8. 13. 34	
		12	10233—10244	Thm.	«	«	«	«	1. 3. 6. 8. 13. 34	
		10	14138—14147	Brg.	«	1926	«	«	1. 3. 6. 8. 13. 34	
		1	3405	Oslo	Skabo	1928	17,8	17,7	1. 3. 6. 8. 13. 34	
		4	3406—3409	«	«	1929	«	«	1. 3. 6. 8. 13. 34	
Hvf	2	5	20795—20799	Drm.	Eidsfos	1930	15,2 *)	11,2 *)	1.1кк.3.6.7.20.24.35	*) Ekskl. vekt av is = 1,3 tonn.
		7	8681—8687	Hmr.	Skabo	«	«	«	1.1кк.3.6.7.20.24.35	
		1	8688	«	«	«	16,0 *)	9,5 *)	1.1кк.3.6.7.20.24.35	*) « « « « = 2,0 «
		4	8689—8692	«	«	1931	15,2 *)	11,2 *)	1.1кк.3.6.7.20.24.35	*) « » « « = 1,3 «
		2	8693, 8694	«	«	«	14,7 *)	11,7 *)	1.1кк.3.6.7.20.24.35	
		4	8695—8698	«	«	«	15,2 *)	11,2 *)	1.1кк.3.6.7.20.24.35	
L	11	5	3666—3670	Oslo	Aadals Brug	1925	7,2	16,5	21	
		10	5427—5436	Hmr.	«	«	«	«	21	
		15	12841—12855	Thm.	«	«	«	«	21	
		15	15976—15990	Drm.	«	«	«	«	21	
		10	20264—20273	«	«	«	«	«	21	
		15	16572—16586	«	Skabo	1928	«	«	21	
Lk	5	10	16506—16515	«	Strømmen	1927	8,3	15,0	21	Hovedtegn. 1708.
Nf	4	10	2706—2715	Oslo	Eidsfos	1925	7,0	10,5	3	
Qf1	1	3	4956—4958	«	Strømmen	1926	9,6	14,0	3	
Rl-m	1	1	16571	Drm.	Drm. distr.	1928	14,3			
Sf	4	5	2902—2906	Oslo	Fr.stad mek. verkst.	1926	11,1	12,5	1. 3. 6. 8	
		2	9251, 9252	Brg.	«	«	«	«	1. 3. 6. 8	
		5	2907—2910	Oslo	«	1927	«	«	1. 3. 6. 8	
			2970	«	«	«	«	«	1. 3. 6. 8	
		2	16587, 16588	Drm.	Skabo	1929	10,8	13,0	1. 3. 6. 8	
Tl	1	15	5369—5383	Hmr.	Eidsfos	1925	7,7	16,0	21	
		15	5751—5765	Thm.	«	«	«	«	21	
		20	10975—10980	«	Fr.stad mek. verkst.	«	«	«	21	
			10982—10995	«	«	«	«	«	21	
		30	15571—15600	Drm.	«	«	«	«	21	

Fortegnelsen rettet i overensstemmelse med nærværende tillegg.
7/9-32 Berg.

Litra	Type	Antall	Vogn nr.	Distrikt	Fabrikant	Byggeår	Omtrentlig Egenvekt tonn	Omtrentlig Lastevevne tonn	Bremser, opvarmning, belysning m. v. se side 6	Anm.
Tl (forts.).	1	10	16475—16484	Drm.	Eidsfos	1925	7,7	16,0	21	
		10	5389—5398	Hmr.	Skabo	1927	«	«	21	
		2	5399, 5400	«	Strømmen	«	«	«	21	
		8	5467—5474	«	«	«	«	«	21	
		13	16516—16528	Drm.	«	«	«	«	21	
		22	16529—16550	«	«	1928	«	«	21	
		5	16566—16570	«	«	«	«	«	21	
Tlf	1	20	4906—4925	Oslo	Fr.stad mek. verkst.	1925	8,2	15,5	3	
		8	16485—16492	Drm.	«	«	«	«	3	
		2	16493, 16494	«	«	1926	«	«	3	
		5	5384—5388	Hmr.	«	«	«	«	3	
		20	4229—4248	Oslo.	Skabo	1928	«	«	3	
Tlfo	1	10	4926—4935	Oslo	Fr.stad mek. verkst.	1926	17,0	30,5	3	
		5	16500—16504	Drm.	«	«	«	«	3	
		5	14914—14918	Brg.	«	«	«	«	3	
		5	16495—16499	Drm.	Skiens verkst. a/s	1928	«	«	3	
		3	16589—16591	«	Strømmen	1929	«	«	3	
Trfo	1	1	16505	«	«	1926	28,5	55,0	3	
Rj	1	1	3000	Oslo	Skabo	1925	9,5*)		3	Justeringsvogn. *) Uten lodder.
Ø	1	12	17603—17614	Thm.	Eidsfos	1929	8,5	19,0	21	
Øf	1	3	17600—17602	«	«	«	9,8	18,0	3. 8	

b) Ombyggede vogner:

Litra	Type	Antall	Vogn nr.	Distrikt	Ombygget ved	År	Omtrentlig Egenvekt tonn	Omtrentlig Lastevevne tonn	Bremser, opvarmning, belysning m. v. se side 6.	Anm.
G	5	1	10315	Thm.	Thm. distr.	1931	10,1		1. 6. 21	Omb. til Zl (tidl. Gl), type 6.
	10	1	16327	Drm.	Drm. distr.	1927	7,4	10,0	21	For papirtransport. Tidl. N, type 8.
Gfo	4	1	14128	Brg.	Brg. distr.	1929	27,0 *)	7,9	1. 3. 6. 8. 13. 34	Tidl. Gfo, type 2 *) Inkl. ballast.
		1	14129	«	«	«	17,3	18,0	1. 3. 6. 8. 13. 34	
		1	14130	«	«	1930	27,0 *)	7,9	1. 3. 6. 8. 13. 34	
		3	5713—5715	Thm.	Thm. distr.	1931	17,3	18,0	1. 3. 6. 8. 13. 34	Tidl. Gfo, type 2.
	5	2	15251, 15252	Drm.	Drm. distr.	1930	25,4	10,0	2. 3. 6. 8. 13	« « , « 1.
Gl *)	4	2	16592, 16593	«	«	1929	8,0		2. 6	« C nr. 525, 531, type 1.
	5	2	4959, 4960	Oslo	Oslo distr.	1930			2. 3. 6. 15	« B « 276, 277, « 1. *) Litra Gl, forandret til Zl.
Gv	2	5	9235, 9237 9239, 9245 9250	Brg.	Brg. distr.	1929	8,6	9,0	1. 8. 21	Tidl. G, type 5 Nr. 9237 og 9239 er kjøkkenvogner for telegrafarbeidere. Nytt litra Rc.
H	1	1	5550	Hmr.	Drm. distr.	1930	12,6 *)	10,0 *)	1. 1кк. 3. 6. 20. 35	Tidl. Hf, type 1. Bremserhus erstattet med bremserplattform. *) Ekskl. vekt av is = 1,3 tonn.
		6	14960, 14961 14975, 14977 14991, 14994	Brg.	«	«	«	«	1. 1кк. 3. 6. 20. 35	
		2	5547, 5560	Hmr.	«	1931	«	«	1. 1кк. 3. 6. 20. 35	
		1	10056	Thm.	«	«	«	«	1. 1кк. 3. 6. 20. 35	
		9	14968, 14973 14974, 14982 14984, 14985 14987, 14090 14992	Brg.	«	«	«	«	1. 1кк. 3. 6. 20. 35	
Hv	6	1	3429	Oslo	«	«	14,2*)	8,1*)	1. 1кк. 3. 6. 20. 35	Tidl. Hvf, type 1. Bremserhus erstattet med bremserplattform. *) Ekskl. vekt av is = 1,3 tonn.

Litra	Type	Antall	Vogn nr.	Distrikt	Ombygget ved	År	Omtrentlig Egenvekt tonn	Omtrentlig Lastevne tonn	Bremser, opvarmning, belysning m. v. se side 6	Anm.
L	18	1	15710	Drm.	Drm. distr.	1929	6,7	11,0	21	Tidl. L, type 9.
	19	13	32125, 32127 32129, 32130 32133, 32148 32152, 32157 32163, 32164 32172 32454, 32456	«	«	1930			21. 24	« L, « 12.
Lf	3	7	32123, 32135 32141, 32144 32147, 32153 32154	«	«	«			3. 24	« Lf, « 2.
M	1	1	3817	Oslo	Oslo distr.	1931			3	« Mf, « 1.
N	2	50	20800—20849	Drm.	Drm. distr.	1930	6,2	11,5	21	Tidl. nr. 3308—3325 og 3338—3369 på N, type 13. Smalt spor.
		1	12553	Thm.	Thm. distr.	«			21	Tidl. nr. 1911 på N, type 13. Smalt spor, nu vogn for internt bruk.
	6	2	4010	Oslo	Oslo distr.	1915	5,7	12,0	21	Tidl. N, type 1
			4097	«	«	1916	«	«	21	
	10	16	3908	«	«	1925	6,5	11,5	21	
			3910	«	«	«	«	«	21	« M, « 4 (opr. N, type 1)
			3911	«	«	«	«	«	21	« N, « 1
			3918	«	«	«	«	«	21	« M, « 4 (« « « 1)
			3926	«	«	«	«	«	21	« N, « 1
			3944	«	«	«	«	«	21	« M, « 4 (« « « 1)
			3949	«	«	«	«	«	21	« N, « 1
			3959	«	«	«	«	«	21	« M, « 4 (« N, « 1)
			3980	«	«	«	«	«	21	
			4024, 4027	«	«	«	«	«	21	« N, « 1
			4028	«	«	«	«	«	21	
			4035	«	«	«	«	«	21	« M, « 4 (« N, « 1)
			4036	«	«	«	«	«	21	« N, « 1
			4037	«	«	«	«	«	21	« «, « 2
			4040	«	«	«	«	«	21	« «, « 1
	15	1	2868	«	Thm. distr.	1928	6,2	11,5	21	Tidl. N, type 2.
		2	5297, 8591	Hmr.	«	«	«	«	21	
		3	10807, 10823 12528	Thm.	«	«	«	«	21	
		4	16026, 16042 16136, 16297	Drm.	«	«	«	«	21	
		1	2270	Oslo	Drm. distr.	1929	«	«	21	
		6	5276, 5293 8504, 8510 8537, 8572	Hmr.	«	«	«	«	21	
		1	9524	Brg.	«	«	«	«	21	
		1	16210	Drm.	«	«	«	«	21	
		1	2639	Oslo	Thm. distr.	«	«	«	21	
		2	8539, 8576	Hmr.	«	«	«	«	21	
		3	10812, 10814 12534	Thm.	«	«	«	«	21	
		6	2575, 2606 2678, 3917 6346, 7511	Oslo	Drm. distr.	«	«	«	21	
		10	16030, 16096 16175, 16243 16273, 16274 16294, 16302 16308, 16312	Drm.	«	«	«	«	21	
		12	5273, 5275 8519, 8550 8558, 8562 8574, 8585 8590, 8598 8607, 8616	Hmr.	«	«	«	«	21	
		1	12509	Thm.	«	«	«	«	21	
		4	2668, 2671 2690, 2773	Oslo	Thm. distr.	1930	«	«	21	
		2	16132, 16140	Drm.	«	«	«	«	21	
		3	5279 8588, 8606	Hmr.	«	«	«	«	21	
		1	12502	Thm.	«	«	«	«	21	

Litra	Type	Antall	Vogn nr.	Distrikt	Ombygget ved	År	Omtrentlig Egenvekt tonn	Omtrentlig Lasteevne tonn	Bremser, opvarmning, belysning m. v. se side 6	Anm.
N (forts.).		13	2290, 2441 2579, 2674 2756, 2865 2870, 2874 6335, 6342 7501 7507, 7547	Oslo	Drm. distr.	1930	6,2	11,5	21	Tidl. N, type 2.
		2	3937, 4000	«	«	«	«	«	21	Tidl. N, type 6.
		8	16044, 16061 16166, 16194 16195, 16206 16228, 16236	Drm.	«	«	«	«	21	
		7	5286 8534, 8560 8567, 8586 8610, 8660	Hmr.	«	«	«	«	21	
		4	10821, 10838 12517, 12535	Thm.	«	«	«	«	21	
		12	2571, 2597 2604, 2608 2697, 2698 2866, 6310 6327, 6370 7513, 7515	Oslo	«	1931	«	«	21	Tidl. N, type 2.
		7	16036, 16051 16082, 16189 16263, 16306 16311	Drm.	«	«	«	«	21	
		7	5302 8517, 8521 8528, 8529 8587, 8608	Hmr.	«	«	«	«	21	
		3	10804, 10815 10840	Thm.	«	«	«	«	21	
		1	9511	Brg.	«	«	«	«	21	
	16	1	12515	Thm.	«	1929	«	«	3	Tidl. N, type 4.
		2	6379, 6380	Oslo	«	1930	«	«	3	
R	8	1	698	Nrv.	Nrv. distr.	1927	13,6		1w. 3. 8. 13. 24	« CF, « 8.
Ro	1	1	20763	Drm.	Drm. «	«	16,5		2. 3. 6. 8. 13	« Gfo, « 1.
Rl	1	1	32122	Oslo	Oslo «	1930	9,8		3. 24	« Gf, « 6.
Tl	1	2	6837, 6894	«	«	1931			3	« Tlf, « 1.

c) Utrangerte vogner:

Litra	Type	Antall	Vogn nr.	Distrikt	Anm.	Litra	Type	Antall	Vogn nr.	Distrikt	Anm.
F	2	1	10008	Thm.		L	1	1	2319	Oslo	
G	1	1	2070	Oslo			2	1	5105	Hmr.	
	2	1	2072				15	4	23414—23417	Drm.	
		2	5055, 5073	Hmr.		Lg	2	3	2308, 2314 6703	Oslo	
		8	9202, 9203 9206, 9208 9214, 9224 9225, 9227	Brg.		M	2	10	13044—13053	Nrv.	
						MK	3	1	3873	Oslo	
						N	1	3	5228, 5239 5260	Hmr.	
		11	15065, 15086 15087, 15117 15142, 15159 15166, 15167 15169, 15180 15185	Drm.				10	10701, 10707 10724, 10734 10745, 10755 10762—10764 10770	Thm.	
	4	1	7065	Oslo			2	9	2280, 2294 2467, 2595 2614 6301, 6316 6325, 6332	Oslo	
		1	10290	Thm.							
	5	1	6051	Oslo							
		1	8092	Hmr.							
Gl	1	1	496	Oslo							
	2	1	370	«		R	2	1	16961	Drm.	
Hv	5	2	3508, 3523	«		S	2	3	6925 7451, 7452	Oslo	
		1	8474	Hmr.							

d) Forandringer, rettelser og tilføielser:

Litra	Type	Antall	Vogn nr.	Distrikt	Fabrikant	Byggeår	Omtrentlig Egenvekt tonn	Omtrentlig Lastevne tonn	Bremser, opvarmning, belysning m. v. se side 6.	Anm.
F	1	1	3016	Oslo			12,8*)			Dør og overgangslem i vognens ene ende.
		1	3018	«			13,0*)			*) Inkl. ballast.
		1	5001	Hmr.						Hjelpevogn.
		1	5003	«						Losjivogn, litra Rc.
		1	10001	Thm.						Oplagsvogn for kullverktøi.
		2	10003, 10005	«						Losjivogner, litra Rc.
		1	10004	«						Oplagsvogn for spyttebakker.
	3	1	2001	Oslo			14,4*)			*) Inkl. ballast.
	4	1	7001	«			14,5*)			
	9	2	14008, 14009	Brg.						Losjivogner, litra Rc.
	15	2	6018, 6019	Oslo					1. 3. 6. 8. 13. 15. 24	
Fd	2	3	2008—2010	«					1. 3. 6. 8. 13	
		2	3028, 3029	«					1. 3. 6. 8. 13	
		2	7002, 7004	«					1. 3. 6. 8. 13	
	4	1	6001	«					1. 3. 6. 8. 13	
	5	3	9001—9003	Brg.						Overført til Oslo distrikt. 1 ekstra vanntank innsatt.
		4	14001—14004	«						1 ekstra vanntank innsatt.
	6	1	13022	Nrv.					1. 3. 6. 8. 13. 24	Overført til Oslo distrikt.
	8	1	20051	Drm.						Kjel uttatt. Går over til litra F, type 13. Hovedtegn. 2104.
G	2	1	10267	Thm.						Er ikke losjivogn.
		2	10275, 10276	«						Er losjivogner, litra Rc.
		2	15103, 15128	Drm.						« —«— « «
		2	15142, 15149	«						Er ikke montasjevogner.
		1	15151	«						Brukes for flistransport.
		2	5051, 5054	Hmr.						Brukes for transport mellem godsekspedisjon og forråd.
	4	1	10288	Thm.						Oplagsvogn for vindusglass.
	5	4	14200, 14208 14214, 14216	Brg.			9,5	14,0		Har fått støpt gulv.
		1	3209	Oslo						Oplagsvogn for matvarer i godshus i Thm. distrikt.
		1	10312	Nrv.						Montasjevogn, litra Rl.
		1	14112	Brg.			9,7	13,6	1. 6. 21. 34	Innredning for transport av levende fisk.
		1	15195	Drm.			12,2*)			*) Inkl. ballast.
		1	20177	«			« *)			
	6	2	31026, 31027	Oslo			8,2	15,5		
		2	31033, 31035	«			«	«		
		2	31043, 31046	«			«	«		
		1	31048	«			«	«		
		2	31052, 31053	«			«	«		
		1	31058	«			«	«		
		1	32053	«			«	«		
	7	1	15329	Drm.						Montasjevogn, litra Rl.
Gf.	1	1	2840	Oslo						Losjivogn, litra Rc.
		1	6279	«			11,0	13,0	2. 3. 5. 15	Innredning for transport av levende fisk.
		1	8114	Hmr.						Losjivogner, litra Rc.
		1	10152	Nrv.						
	2	8	13011—13013 13016—13020	«					1w. 3. 24	Nr. 13017 har også ledn. for dampopvarmning (6).
	3	30	14060—14089	Brg.	Eidsfos	1910				
		10	2841—2850	Oslo					3	
		33	17051—17083	«					3	
		10	23065—23074	Drm. [2])						[2]) Banemerke T. P. B.
	4	1	2839	Oslo			15,1*)			Forandret fra losjivogn til alm. Gf-vogn. *) Inkl. ballast.
		1	2112	«			15,3*)			*) Inkl. ballast.
		1	2834	«			15,4*)			
		1	6261	«			15,0*)			
		1	14058	Brg.			13,4*)			Verktøivogn, litra R. *) Med utstyr.
	5	1	31004	Oslo			9,3	14,5		
Gfo	1	4	6201	«			32,0*)		3. 8. 34	*) Inkl. ballast.
		1	6202	«			27,0*)		3. 8. 34	
		1	6203	«					3. 8. 34	

Litra	Type	Antall	Vogn nr.	Distrikt	Fabrikant	Byggeår	Omtrentlig Egenvekt tonn	Omtrentlig Lastevne tonn	Bremser, opvarmning, belysning m. v. se side 6.	Anm.
Gfo (forts.).		1	6204	Oslo			21,8*)		3. 8. 34	*) Inkl. ballast.
		1	6205	«			21,2*)		3. 8. 13. 34	
		1	6206	«			27,0*)		3. 8. 13. 34	
		2	6207, 6208	«					3. 8. 13. 34	
		1	6209	«			22,4*)		3. 8. 13. 34	*) Inkl. ballast.
		1	6210	«			22,1*)		3. 8. 13. 34	
		1	15255	Drm.			20,9*)			
		1	15256	«			20,8*)			
		1	15257	«			19,7*)			
	2	1	3340	Oslo			25,6*)			
		1	3343	«			25,4*)			
		1	3344	«			27,0*)			
Hf	1	19	5528—5546	Hmr.					1. 1кк. 3. 6. 20. 35	
		2	5548, 5549	«					1. 3. 6. 15 20. 35	
		19	5551—5559 5561—5570	«					1. 1кк. 3. 6. 20. 35	
		15	10041—10051 10053—10055 10057	Thm.					1. 1кк. 3. 6. 20. 35	*) 10 stk. nr. 10045, 10046, 10048—10055, utlånt til Oslo og midlertidig påmalt distriktsmerket «Oslo».
		2	10052, 10058	«					1. 3. 6. 15. 20. 35	
		21	14957, 14959 14962—14964 14966, 14967 14969—14972 14978—14981 14983, 14986 14989, 14993 14995, 14996	Brg.					1. 1кк. 3. 6. 20. 35	
		4	14958, 14965 14976, 14988	«					1. 3. 6. 15. 20. 35	
	2	40	3433—3450 3456, 3457 3468—3470 3534—3550	Oslo						Har fått Kunze-Knorr-bremse (1кк.). Kun ledning (15) utgår.
		30	5571—5600	Hmr.					1. 1кк. 3. 6. 20. 35	
		10	8444—8450 8459, 8460 8490	«					1. 1кк. 3. 6. 20. 35	
Hv	2	1	13041	Nrv.					1w. 2. 8. 21	Overført til Hamar. Nytt nr. 8700.
	4	2	15451, 15452	Drm.						Opr. D. R. B. nr. 2949, 2950.
	5	**)		Oslo						**) 10 stk. nr. 3473—3476, 3479, 3487, 3493, 3495, 3497 og 3498 utlånt til Thm. distrikt og midlertidig påmalt distriktsmerket «Thj.» eller «Ndr.» eller «Thm.».
Hvf	1	3	15453—15455	Drm.					1. 3. 6. 7. 15. 20. 35	
		1	5633	Thm.					1. 3. 6. 7. 15. 20. 35	
		10	8491—8500	Hmr.					1. 3. 6. 7. 15. 20. 35	
		9	3421—3427 3430, 3432	Oslo					1. 1кк. 3. 6. 7. 20. 35	
		3	6973 17045, 17046	«						Innredning for banantransport.
		1	15460	Drm.					1. 3. 6. 7. 15. 20. 35	
		2	20767, 20768	«					1. 3. 6. 7. 15. 20. 35	
		3	23063 23081, 23082	«					1. 3. 6. 7. 15. 20. 35	
		9	6904—6912	Oslo					1. 1кк. 3. 6. 7. 20. 35	
K	1	1	2137	«						Kranvogner, litra Rk.
	2	1	10435	Thm.						
	3	20	2161, 2167 2176, 2178 2183, 2186 2198, 2203 2218, 2226 2231, 2236 2243, 2246 2257, 3601 3613, 3620 3621, 3631	Oslo						Har fått kasse for sagflis.
	4	2	2252, 3604	«						Vogner for spredere (sammenkoblet) i Drm. distrikt.
		1	2207	«						Nytt litra Q1, type 3.

Litra	Type	Antall	Vogn nr.	Distrikt	Fabrikant	Byggeår	Omtrentlig Egenvekt tonn	Omtrentlig Lastevne tonn	Bremser, opvarmning, belysning m. v. se side 6.	Anm.
L	1	6	3738, 3740 3748, 3752 3753, 3759	Oslo						Har fått presenningsbommer og sidelemmer hengslet i underkant.
		4	3743—3745 3758	«						Anvendes til gjødseltransport.
	7	1	13003	Nrv.					6. 15. 21	
		1	13004	«					15. 21	
	10	8	13033—13040	«					3. 15	
	12	28	32192, 32195 32207, 32208 32210, 32214 32217, 32234 32236, 32241 32251, 32268 32273, 32296 32297, 32301 32308, 32323 32326, 32373 32374, 32392 32601, 32634 32637, 32645 32664, 32666	Oslo					21. 24	
		1	32371	«					2. 6. 21. 24	Innredning for skitransport.
		52	32124—32131 32133, 32134 32136—32140 32143 32146, 32148 32150—32152 32155—32158 32160—32163 32165, 32167 32169—32177 32180, 32181 32184—32187 32454—32459	Drm.					21. 24	
		1	32166	«					2. 6. 21. 24	Innredning for skitransport.
		12	32461, 32462 33464 32468—32472 32474, 32480 32485, 32488	Thm.					21. 24	
		11	32513, 32527 32529, 32533 32542 32562, 32567 32576, 32579 32584, 32589	Brg.					21. 24	
	15	1	23413	Drm.						Sneplogvogn, litra Rs.
	16	2	23411, 23412	«			7,6		3	
Lf	1	2	13001, 13002	Nrv.					3. 6. 15	
		5	13077—13079 13084, 13085	«					3. 15	
	2	1	32450	Drm.			8,7	15,0	3. 24	Denne vogn tidligere feilaktig påført samme nummer som en L-vogn.
Lg	1	3	10608 12801, 12804	Thm.						Oplagsvogner for koks. (Rullende koksbod).
M	1	1	3803	Oslo						Sneplogvogn, litra Rs.
	3	1	20506	Drm.						Kranvogn, litra Rk.
	4	4	16009, 16011 16015, 16023	«						Sporrensere, litra Rs.
		1	10387	Thm.						
	6	1	14411	Brg.			8,7		8. 12[1]. 13. 21	Losjivogner, litra Rc.
		1	14459	«			8,5		2. 6. 8. 12[1]. 13. 21	
	7	2	23013, 23024	Drm.						Sporrensere, litra Rs.
Mf	2	2	2378, 2397	Oslo						
	3	1	14415	Brg.						Sneskraper nr. 2, litra Rs.
		1	14437	«						Sporrenser « 2, « «
		1	14439	«						Sneskraper « 3, « «
		1	14448	«						—«— « 4, « «
		1	14445	«						Sporrenser, « 1, « «
	4	2	23480, 23496	Drm.						Sporrensere, litra Rs.
		1	23494	«						Sporrenser, litra Rs.

Litra	Type	Antall	Vogn nr.	Distrikt	Fabrikant	Byggeår	Omtrentlig Egenvegt tonn	Omtrentlig Lastevne tonn	Bremser, opvarmning, belysning m. v. se side 6	Anm.
MK	3	2	3864, 3868	Oslo						Sporrensere, litra Rs.
		1	6812	«						Sneplogvogn, litra Rs.
		1	8205	Hmr.						Sporrenser, « «
		1	9401	Brg.						Sporrenser nr. 3, litra Rs.
		1	9405	«						Sneskraper « 1, « «
N	1	18	5201, 5202 5204, 5206 5207—5211 5214, 5217 5221, 5223 5226, 5227 5234, 5237 5238	Hmr.				9,0		Benyttes som slaggvogner innen Hamar distrikt.
	1	1	4043	Oslo						Sporrensere, litra Rs.
		1	5213	Hmr.						Kranvogn, « Rk.
		1	10797	Thm.						Overført til Drammen distrikt.
	2	1	2278	Oslo						Kranvogn, litra Rk.
		1	4006	«			5,4	12,0	21	Uteglemt i fortegnelsen.
		1	12506	Nrv.						Montasjevogn, litra Rl.
		1	16093	Drm.						For transport av brandmateriell til Holmen.
		2	16068, 16133	«						Sporrensere, litra Rs.
		1	16226	«						Kabelvogn, « Rt.
		1	12516	Thm.						Sporrenser, « Rs.
	4	1	12512	«						Losjivogn, « Rc.
	5	1	10826	Nrv.						Montasjevogn, « Rl.
	7	2	13008, 13009	«					15. 21	
	8	1	16349	Drm.						Kranvogn, litra Rk.
		1	5321	Hmr.						Sporrenser, « Rs.
	9	9	13024—13032	Nrv.					3. 15	
		1	13023	«					3. 15	Sporrenser, litra Rs.
	10	1	14487	Brg.			12,0*)			Dampkjelvogn. *) Med kull og vann.
		1	9541	«					2. 6. 21	Innredning for skitransport.
No	1	1	23435	Drm.					1. 1KK. 6. 20. 21. 35	Under ombygning for transport av levende fisk.
Nf	3	1	12550	Thm.						Sporrenser, litra Rs.
NPo	2	2	13080, 13081	Nrv.					15. 21	
Q_4	1	1	23396	Drm.					3. 21	
		7	23424—23430	«					3. 21	
Rl—m	2	1	23436	«						Uteglemt i fortegnelsen. Vognen tilhører Bratsbergbanen. Tidl. R, type 7.
T	2	4	4846 6575, 6629 17550	Oslo						Sporrensere, litra Rs.
		1	6619	«			10,3	13,7	2. 21	Tank for transport av levende fisk.
Tsfo	2	2	5405, 5406	Hmr.					3. 15	

Ad: Side 5 — Litrabetegnelser: Gl = likvogn, forandret til Zl.
— —«— Tr = transformatorvogn.
— —«— R = redskapsvogn.
— —«— Rc = losjivogn, mannskapsvogn.
— —«— Rj = justeringsvogn.
— —«— Rk = kranvogn.
— —«— Rl = montasjevogn.
— —«— Rs = sporrenser, sneskraper, sneplogvogn.
— —«— Rt = kabelvogn.
} Vogner for internt bruk.

« Oversikt I. — side 15 — Nr. 3783—3787 — L, type 11 — er uteglemt.
« « , — « 53 — « 14059 er Gf, type 1 — ikke type 4.
« litra Gfo, type 1 — Mål på plattform skal være: Bredde = 2380, lengde 685 mm.
Lengde av vognkassen = 12 000 mm.
« « « « 2 og 3 — Mål fra C av boggi til ende av understilling = 2 400 mm. ved kond.rum.
« « « « « « « « = 1 600 « « reisegodsrum
« « Gv, « 2 — De indre dører i sideveggene slår utover — ikke innover, som typetegningen viser.
« « Hf, « 2 — Skal være vogn nr. 3546, 3547 — ikke 3747.
« « L, « 12 — Vogn nr. 32179 — Drm. — er Lf-vogn og går inn på Lf, type 2.
« « MK, « 3 — Skal være vogn nr. 3851—3870 — ikke 3170.
« « Q 4 « 1 — Vogn nr. 23394 er L-vogn og går inn på L, type 14.
« « Sf, « 4 — Endeder i bremserhus inntegnes.
« « Tlf, « 1 — Skal være vogn nr. 14569—14578 — ikke 10578.

Typer der utgår:

Gf — type 6.
Gl — « 1.
« — « 2.
M — « 2.
R — « 2.
« — « 7 (ikke opsatt).

Nye typer:

Fd — type 12.
G — « 10.
Gfo — « 4.
« — « 5.
Gl — « 4. } Litra forandret til Zl.
« — « 5. }
Zl — « 6.
Gv — « 2.
H — « 1.
Hv — « 6.
Hvf — « 2.
L — « 16 (kun typetegning).
« — « 18.
« — « 19.
Lf — « 3.
N — « 15.
« — « 16.
Q1 — « 3.
Qf1 — « 1.
R — « 8.
Ro — « 1.
Rl — « 1.
Rl-m — « 1.
« — « 2.
Trfo — « 1.

Maskindirektørens kontor,

Oslo 1ste juli 1931.

Steenske boktrykkeri Johannes Bjørnstad A/S. Oslo.

WC

NORGES STATSBANER

Foruten dette tillegg VII b gjelder også tidligere tillegg VII pr. 1ste juli 1931.

Tillegg VII b

til illustreret fortegnelse over godsvogner, normalt spor, av 1ste januar 1925.

(Tilkomne og utrangerte vogner samt forandringer i tiden 1ste juli 1931—30te juni 1932).

a) Nye vogner:

Litra	Type	Antall	Vogn nr.	Distrikt	Fabrikant	Byggeår	Omtrentlig Egenvekt tonn	Omtrentlig Lastevne tonn	Bremser, opvarmning, belysning m. v. se side 6.	Anm.
G	11	25	15408—15432	Drm.	Strømmen	1932	11,8	17,5	2. 6. 21. 35	
	12	1	15050	«	Drm. distr.	«	7,2	10,0	1. 3. 6	
Hvf	2	1	8699	Hmr.	Skabo	1931	15,2 *)	11,2 *)	1.1кк.3.6.7.20.24.35	*) Ekskl. vekt av is = 1,3 tonn.
		1	12184	Thm.	«	«	« *)	« *)	1.1кк.3.6.7.20.24.35	
T	4	12	16594—16605	Drm.	«	1932	8,7	20,0	21	

b) Ombyggede vogner:

Litra	Type	Antall	Vogn nr.	Distrikt	Ombygget ved	År	Omtrentlig Egenvekt tonn	Omtrentlig Lastevne tonn	Bremser, opvarmning, belysning m. v. se side 6.	Anm.
Gfo	5	9	6201	Oslo	Oslo distr.	1932	32,0*)	3,0	3. 8. 13. 34	Tidl. Gfo, type 1. *) Inkl. ballast.
			6202	«	«	«	27,0*)	8,0	3. 8. 13. 34	
			6203	«	«	«	16,0	19,0	3. 8. 13. 34	
			6204	«	«	«	21,8*)	13,0	3. 8. 13. 34	
			6205	«	«	«	21,2*)	13,5	3. 8. 13. 34	
			6206	«	«	«	27,0*)	8,0	3. 8. 13. 34	
			6207	«	«	«	21,5*)	13,0	3. 8. 13. 34	
			6209	«	«	«	22,4*)	12,5	3. 8. 13. 34	
			6210	«	«	«	22,1*)	13,0	3. 8. 13. 34	
		1	15255	Drm.	Drm. distr.	«	25,9*)	9,0	3. 8. 13	
H	1	3	5536, 5538	Hmr.	Drm. distr.	1931—32	12,6*)	10,0*)	1. 1кк. 3. 6. 20. 35	Tidl. Hf, type 1. *) Ekskl. vekt av is = 1,3 tonn. Nr. 5536, 10046, 14965 har nye vognkasser.
			5549							
		1	10046	Oslo	«	«	« *)	« *)	1. 1кк. 3. 6. 20. 35	
		1	14965	Brg.	«	«	« *)	« *)	1. 1кк. 3. 6. 20. 35	
Hv.	6	2	3430, 6912	Oslo	Oslo distr.	1932	14,2*)	8,1*)	1. 1кк. 3. 6. 7. 20. 35	Tidl. Hvf, type 1. *) Ekskl. vekt av is = 1,3 tonn.
		2	6920, 6978	«	«	«	« *)	« *)	1. 3. 6. 7. 15. 20. 35	
		2	14937, 14950	Brg.	Drm. distr.	«	« *)	« *)	1. 3. 6. 7. 15. 20. 35	
		1	23064	Drm.	«	«	« *)	« *)	1. 3. 6. 7. 15. 20. 35	
		1	23081	«	«	«	« *)	« *)	1. 3. 6. 7. 15. 20. 35	
L	20	3	32262, 32640, 32665	Oslo	Oslo distr.	1932	8,3	20,0	3. 24	Tidl. Lf, type 2.
Lf	3	1	32450	Drm.	Drm. distr.	«	8,8	20,0	3. 24	Tidl. Lf, type 2.

Fortegnelsen rettet i overensstemmelse med nærv. tillegg. 7/2-33 Bg.

Litra	Type	Antall	Vogn nr.	Distrikt	Ombygget ved	År	Omtrentlig Egenvekt tonn	Omtrentlig Lastevne tonn	Bremser, opvarmning, belysning m. v. se side 6	Anm.
N	15	5	2646, 2658	Oslo	Thm. distr.	1931	6,2	11,5	21	Tidl. N, type 2.
			2676, 2768							
			7534							
		7	5291	Hmr.						
			8502, 8516							
			8546, 8569							
			8601, 8654							
		1	9516	Brg.						
		2	10811, 12533	Thm.						
		1	16160	Drm.						
		1	3954	Oslo	«	«	«	«	21	Tidl. N, type 6.
		13	2268, 2509	«	Drm. distr.	1931—32	«	«	21	Tidl. N, type 2.
			2629, 2650							
			2769, 2867							
			2882, 2887							
			6331, 6363							
			7506, 7512							
			7525							
		11	5282	Hmr.	«	«	«	«	21	
			8501, 8506							
			8530, 8532							
			8533, 8566							
			8578, 8579							
			8605, 8615							
		1	9520	Brg.	«	«	«	«	21	
		3	12503, 12507	Thm.	«	«	«	«	21	
			12520							
		27	16048, 16071	Drm.	«	«	«	«	21	
			16076, 16084							
			16095, 16098							
			16102, 16106							
			16161, 16165							
			16171, 16185							
			16190, 16197							
			16200, 16231							
			16257—16259							
			16264—16266							
			16282, 16283							
			16290							
			16307, 16310							
	16	1	6390	Oslo	Thm. distr.	1931	6,2	11,5	3	Tidl. N, type 4.
No	1	1	23435	Drm.	Drm. distr.	1931	22,4	24,0	1. 1кк. 5. 20. 21. 35	For transport av levende fisk. Overført til Oslo distrikt.
Nf	5	1	12551	Thm.	Thm. distr.	1931	6,5	10,5	3	Tidl. Nf, type 3.
Tl	2	8	6832, 6837	Oslo	Oslo distr.	1931—32	8,0	15,0	3	Tidl. Tlf, type 1.
			6839, 6868							
			6880, 6881							
			6894, 6897							
		2	10947, 10957	Thm.						
		2	6869, 6893	Oslo	Brg. distr.	«	«	«	3	
		2	10926, 10964	Thm.						
		1	14573	Brg.						
		2	6865, 6883	Oslo	Thm. distr.	«	«	«	3	
		1	10924	Thm.						
Tlo	1	9	16495—16499	Drm.	Drm. distr.	«	17,0	29,0	3	Tidl. Tlfo, type 1.
			16503, 16504							
			16590, 16591							
Zl	6	1	10315	Thm.	Thm. distr.	1931	10,0		1. 6. 21	Uteglemt i tillegg VII. Tidl. G, type 5.

c) Utrangerte vogner:

Litra	Type	Antall	Vogn nr.	Distrikt	Anm.
F	1	3	3003, 3005	Oslo	
			3014		
G	2	1	2074	«	
		7	9204, 9205	Brg.	
			9207, 9219		
			9221, 9222		
			9226		
		4	15064, 15141	Drm.	
			15148, 15149		
	3	1	2058	Oslo	
	4	2	7054, 7061	«	
		1	8062	Hmr.	
	5	1	3362	Oslo	
Hv	1	2	3531, 3532	«	
	5	4	3478, 3497	«	
			3507, 3515		
		3	5507, 5515	Hmr.	
			5519		
K	3	5	2162, 2221	Oslo	
			2239, 2245		
			2250		
L	1	3	2340, 2344	«	
			2347		
	3	1	10431	Thm.	
	5	3	2356	Oslo	
			6732, 6740		
L	6	1	15636	Drm.	
Lg	2	2	2350, 6704	Oslo	
M	6	1	14429	Brg.	
MK	3	1	3870	Oslo	
		1	8208	Hmr.	
N	1	2	3931, 4047	Oslo	
		4	5219, 5229	Hmr.	
			5232, 5257		
		16	10704, 10708	Thm.	
			10709, 10711		
			10714, 10717		
			10718, 10761		
			10766, 10771		
			10774, 10777		
			10784—10786		
			10800		
	2	4	2555, 2558	Oslo	
			2560, 6336		
		1	8523	Hmr.	
		2	16138, 16288	Drm.	
S	1	2	4501, 4502	Oslo	
		1	5501	Hmr.	
		1	9228	Brg.	
	2	1	6928	Oslo	

d) Forandringer, rettelser og tilføielser:

Litra	Type	Antall	Vogn nr.	Distrikt	Fabrikant	Byggeår	Omtrentlig Egenvekt tonn	Omtrentlig Lastevne tonn	Bremser, opvarmning, belysning m. v. se side 6.	Anm.
Fo	1	1	5678	Thm.					1. 3. 6. 13	
Gf	1	1	6279	Oslo					2. 3. 5	
	4	2	2112, 6261	«			8,0	9,0		Ballasten uttatt.
		1	2834	«			8,1	9,5		
Gfo	1	1	14101	Brg.			22,9*)	12,0		*) Inkl. ballast.
		1	15256	Drm.			20,8*)	14,0		
		1	15257	«			19,7*)	14,5		
	2	1	3340	Oslo			25,6*)	9,5		
		1	3343	«			27,0*)	8,0		
		1	3344	«			17,3	17,0		Ballasten uttatt.
	3	1	3397	«			27,0*)	8,0		*) Inkl. ballast.
		1	3398	«			21,9*)	13,0		
		1	3400	«			25,7*)	9,5		
		1	3402	«			21,9*)	13,0		
		1	10235	Thm.			23,6*)	11,5		
		1	15377	Drm.			23,9*)	11,0		
		1	15379	«			25,7*)	9,5		
		1	15381	«			26,9*)	8,0		
		1	15382	«			29,6*)	5,5		
Gv	2	1	9235	Brg.	Skabo	1909	8,6	9,0	1. 21	Ommerket til G, type 5.
H	1	1	14973	Brg.					1. 1kk. 3. 6. 35	

Litra	Type	Antall	Vogn nr.	Distrikt	Fabrikant	Byggeår	Omtrentlig Egenvekt tonn	Omtrentlig Lastevne tonn	Bremser, opvarmning, belysning m. v. se side 6	Anm.
Hf	1	1	5548	Hmr.					1. 1кк. 3. 6. 20. 35	
		1	5553	«					1. 1кк. 3. 6. 35	
		1	10052	Oslo					1. 1кк. 3. 6. 20. 35	
		1	10058	Thm.					1. 1кк. 3. 6. 20. 35	
		3	14958, 14976 14988	Brg.					1. 1кк. 3. 6. 20. 35	
	2	2	3436, 3437	Oslo					1. 1кк. 3. 6. 8. 35	
		3	5582, 5587 5595	Hmr.					1. 1кк. 3. 6. 35	
Hvf	1	1	3423	Oslo					1. 1кк. 3. 6. 7. 35	
		1	6909	«					1. 1кк. 3. 5. 7. 20. 35	
		1	6913	«					1. 3 5. 7. 15. 20. 35	
K	3	5	2187, 2223 2242, 3609 3616	Oslo						Har fått kasse for sagflis.
L	12	1	32315	Oslo					21. 24	
Mf	4	1	23495	Drm.						Sporrenser, litra Rs. Overført til Hamar.
N	7	4	13005—13007 13010	Nrv.					15. 21	
	16	2	10838, 10840	Thm.			6,3	11,5	3	Tidl. type 5. Stod i tillegg VII feil opført som ombygget til N, type 15.
NP	2	10	13054—13063	Nrv.					15. 21	
		2	13068, 13070	«					15. 21	
NPfo	1	1	6843	Oslo						Overført til Drm. distr. (T.P.B.).
T	2	1	6608	«						Tanken avtatt.

Nye typer:

G — type 11
« — « 12
L — « 20
Nf — « 5
T — « 4
Tl — « 2
Tlo — « 1

Maskindirektørens kontor,

Oslo 1ste juli 1932.

Steenske boktrykkeri Johannes Bjørnstad A/S. Oslo.

Dc

3135

NORGES STATSBANER

Foruten dette tillegg VII c gjelder også tidligere tillegg VII pr. 1ste juli 1931 og „ VII b „ „ „ 1932.

Tillegg VII c

til illustreret fortegnelse over godsvogner, normalt spor, av 1ste januar 1925.

(Tilkomne og utrangerte vogner samt forandringer i tiden 1ste juli 1932—30te juni 1933).

a) Nye vogner:

Litra	Type	Antall	Vogn nr.	Distrikt	Fabrikant	Byggeår	Omtrentlig Egenvekt tonn	Omtrentlig Lastevne tonn	Bremser, opvarmning, belysning m. v. se side 6.	Anm.
Gfo	3	5	15403, 15404	Drm.	Eidsfos	1932	17,7	16,5	1. 3. 6. 8. 13. 34	
			15405	«	«	«	28,5 *)	6,5	1. 3. 6. 8. 13. 34	*) Inkl. ballast.
			15406, 15407	«	«	«	17,7	16,5	1. 3. 6. 8. 13. 34	
T	4	18	16606—16623	«	Skabo	«	8,7	20,0	21. 24	
		10	16624—16633	«	«	1932—33	8,2	«	21. 24	
		3	16659—16661	«	«	1933	8,4	«	21. 24	
		10	16679—16688	«	Glommen mek. verkst.	«	8,5	«	21. 24	
To	2	17	16634—16650	«	Strømmen	«	17,8	40,0	3	
Zl	7	1	4961	Oslo	Eidsfos	«	12,6 *)		1. 3. 6. 15. 20. 24. 35	*) Inkl. ballast.

b) Ombyggede vogner:

Litra	Type	Antall	Vogn nr.	Distrikt	Ombygget ved	År	Omtrentlig Egenvekt tonn	Omtrentlig Lastevne tonn	Bremser, opvarmning, belysning m. v. se side 6.	Anm.
Gfo	5	1	6208	Oslo	Oslo distr.	1933	15,4	20,0	3. 8. 13. 34	Tidl. Gfo, type 1.
		1	23080	Drm.	Drm. distr.	«	15,5	«	3. 8. 13	
H	1	2	10045, 10055	Oslo	«	1932	13,2	9,0	1. 1кк. 3. 6. 35	Tidl. Hf, type 1.
		1	3540	«	Oslo distr.	1933	13,0	9,0	1. 1кк. 3. 6. 35	Tidl. Hf., type 2 Gulvflate 12,8 m.²
		1	5591	Hmr.			14,1	8,5		Ruminnh. 26,2 m.³
Hv	6	3	3423	Oslo	«	1932—33	13,6	8,5	1. 1кк. 3. 6. 7. 35	Tidl. Hyf, type 1.
			3465, 3467				13,4	9,0	1. 3. 6. 7. 15. 35	
		3	14939	Brg.	Drm. distr.	«	13,6	8,5	1. 3. 6. 7. 15. 35	
			14943, 14946				13,9	«		
L	19	3	32174, 32180	Drm.	«	«	8,5	20,0	21. 24	Tidl. L, type 12.
			32457							
		3	32268	Oslo	«	«	«	«	21. 24	
			32645, 32666							
		1	32474	Thm.	«	«	«	«	21. 24	
		1	32527	Brg.	«	«	«	«	21. 24	
	20	1	32342	Oslo	Oslo distr.	«	8,3	«	3. 24	Tidl. Lf, type 2.
		1	32463	Thm.						

Rettet i overensstemmelse hermed 2/3-34 Eng.

Litra	Type	Antall	Vogn nr.	Distrikt	Ombygget ved	År	Omtrentlig Egenvekt tonn	Omtrentlig Lasteevne tonn	Bremser, opvarmning, belysning m. v. se side 6	Anm.
Lf	3	1	23 32419	Drm.	Drm. distr.	1932—33	8,8	20,0	3. 24	
		9	32257, 32305 32333, 32346 32364 32623, 32625 32639, 32648	Oslo	«	«	«	«	3. 24	Tidl. Lf, type 2.
		4	32523, 32536 32570, 32581	Brg.	«	«	«	«	3. 24	
N	15	5	2583, 2635 2699, 2775 7531	Oslo	«	«	6,2	11,5	21	Tidl. N, type 2.
		13	5289, 5292 5296, 5303 8508, 8520 8527, 8542 8549, 8568 8595, 8611 8625	Hmr.	«	«	«	«	21	Tidl. N, type 2.
		11	16034, 16045 16092, 16093 16101, 16213 16232, 16247 16251, 16256 16284	Drm.	«	«	«	«	21	Tidl. N, type 2. 16093, tidl. intern. vogn.
Nf	6	1	6425	Oslo	«	1933	«	«	3	Tidl. Nf, type 1.
Tl	2	3	6871, 6889 6997	«	Brg. distr.	«	8,0	15,0	3	Tidl. Tlf, type 1.
		2	10931, 10932	Thm.	«	«	«	«	3	
Tlo	1	2	16500, 16502	Drm.	Drm. distr.	«	17,0	29,0	3	Tidl. Tlfo, type 1.

c) Utrangerte vogner:

Litra	Type	Antall	Vogn nr.	Distrikt	Anm.
F	1	6	3001, 3004 3006, 3013 3015, 3019	Oslo	
		2	10001, 10004	Thm.	Interne vogner.
		2	10002, 10006	«	
		4	15001, 15004 15005, 15007	Drm.	
	3	1	2002	Oslo	
Fd	2	4	2009, 3027 7002, 7003	«	
G	1	2	2076, 2087	«	
	2	1	2071	«	
		2	5051, 5054	Hmr.	Interne vogner.
		4	5053, 5057 5064, 5067	«	
		7	9201, 9209 9211—9213 9216, 9217	Brg.	
		9	10268, 10272 10278, 10279 10281—10284 10286	Thm.	
		4	15059, 15068 15089, 15189	Drm.	
	3	1	15074	«	
G	4	1	7052	Oslo	
		3	8055, 8059 8065	Hmr.	
		1	10288	Thm.	Intern vogn.
		1	10294	«	
Hv	1	1	2121	Oslo	
	5	1	3471	«	
K	1	1	2148	«	
	4	2	3622, 3624	«	
L	1	5	2330, 2337 2345 3741, 3755	«	
	2	3	5101, 5106 5108	Hmr.	
	3	6	10418, 10422 10423, 10425 10428, 10434	Thm.	
	5	1	2355	Oslo	
		1	5128	Hmr.	
	6	8	15601, 15608 15622, 15623 15627, 15632 15639, 15640	Drm.	
	8	1	15669	«	

Litra	Type	Antall	Vogn nr.	Distrikt	Anm.
Lg	1	1	10608	Thm.	Intern vogn.
	2	1	2311	Oslo	
M	1	1	3805	«	
	4	1	4066	«	
MK	1	4	10406, 10407	Thm.	
			10413, 10414		
	3	3	2428, 2429	Oslo	
			6809		
		1	8217	Hmr.	
N	1	18	5201, 5202		
			5204		
			5206—5211		
			5214, 5217		
			5221, 5223	Hmr.	Interne vogner.
			5226, 5227		
			5234, 5237		
			5238		
		14	5212, 5224		
			5225, 5236		
			5240, 5243		
			5244, 5247	«	
			5249, 5250		
			5252, 5255		
			5258, 5259		
		37	10703, 10705		
			10706, 10710		
			10715, 10719		
			10723, 10726		
			10727		
			10729—10731	Thm.	
			10733, 10735		
			10739, 10741		
			10742, 10746		
			10747, 10749		
			10750—10753		
			10756, 10760		

Litra	Type	Antall	Vogn nr.	Distrikt	Anm.
N (forts.)			10765, 10768		
			10769, 10773		
			10776, 10780	Thm.	
			10782, 10783		
			10789, 10794		
			10796		
	2	8	2589, 2653		
			2774, 2872	Oslo	
			6309, 6315		
			7528, 7543		
		8	5271, 5284		
			5290, 8561	Hmr.	
			8573, 8583		
			8592, 8602		
		3	10806, 10808	Thm.	
			10825		
		25	16029, 16033		
			16041, 16053		
			16054, 16057		
			16070, 16089		
			16105, 16108		
			16115, 16120		
			16122, 16126	Drm.	
			16128, 16129		
			16131, 16137		
			16142, 16145		
			16157, 16163		
			16168, 16176		
			16198		
	4	3	6379, 6382	Oslo	
			6386		
	5	1	10828	Thm.	
S	1	1	4507	Oslo	
	2	1	4514	«	
		1	12901	Thm.	
Sf	2	1	2892	Oslo	

d) Forandringer, rettelser og tilføielser:

Litra	Type	Antall	Vogn nr.	Distrikt	Fabrikant	Byggeår	Omtrentlig Egenvekt tonn	Omtrentlig Lastevne tonn	Bremser, opvarmning, belysning m. v. se side 6.	Anm.
F	1	1	5001	Hmr.						Litra R.
G	2	1	15151	Drm.			6,6	10,5	21	Tidl. intern vogn.
	5	10	3052	Oslo	Skabo	1908	7,8	14,5	1. 6. 8. 21	
			3075	«	«	«	«	15,0	2. 6. 8. 20. 21	
			3100, 3106	«	«	«	«	«	8. 21	
			3119	«	Eidsfos	«	«	«	2. 6. 8. 21	Litra forandret til Gv, type 2.
			3133, 3142	«	«	1909	«	«	8. 21	
			3328	«	«	1910	«	«	8. 21	
			6083, 6096	«	«	1909	«	«	8. 21	
		1	3209	«						Tidl. intern vogn.
Gf	1	1	6276	«			10,7	12,0	2. 3. 6. 8	Innredning for transport av levende fisk.
		1	6286	«			10,9	«	2. 3. 6. 8	
	5	1	31011	«			9,2	14,0		
Gfo	2	1	5711	Thm.			26,4*)	8,5		*) Inkl. ballast.
		1	5712	«			27,0*)	8,0		
	3	4	3405 – 3408	Oslo			« *)	«		

Litra	Type	Antall	Vogn nr.	Distrikt	Fabrikant	Byggeår	Omtrentlig Egenvekt tonn	Omtrentlig Lastevne tonn	Bremser, opvarmning, belysning m. v. se side 6	Anm.
K	1	1	2143	Oslo						Kranvogn, lit. Rk. Overf. til Thm.
L	7	5	13074—13076 13082, 13083	Nrv.					15. 21	
	12	1	32166	Drm.					2. 6. 21. 24	Utstyr for transport av ski.
		21	32239, 32244 32247, 32271 32278, 32282 32286, 32289 32327, 32331 32339, 32351 32356, 32369 32370, 32377 32385, 32396 32401 32611, 32619	Oslo					21. 24	
Mf	2	1	2392	«					21	Er M-vogn, type 1.
N	2	1	12553	Thm.						Tidl. intern vogn.
	15	1	6329	Oslo			6,3	11,5	21	Tidl. type 2. Stod i tillegg VII feil opført som nr. 6379, omb. til type 16.
		1	16228	Drm.			6,5	11,0		Har fått jerngulv.
NP	2	17	13064—13067 13071—13073 13086—13095	Nrv.					15. 21	
NPo	1	2	13042, 13043	«					15. 21	
T	2	1	6575	Oslo						Sporrenser avtatt. Går tilbake til T, type 2.
		2	6590 17557	«						Sporrensere, litra Rs. Overført til Hamar.
		1	14527	Brg.					2. 6. 21	Utstyr for transport av ski.
Rs		1	9405	«						Tidl. MK, type 3, overført til Narvik.

Anm. På alle kjølevogner undtagen 25 Hvf, nr. 8681—8699, 12184, 20795—20799 og 25 H og Hf, nr. 5528—5552 skal dansk vakuumkobling (20) avtas efterhvert.

Nye typer:

Nf — type 6
To — « 2
Zl — « 7

Maskindirektørens kontor,

Oslo 1ste juli 1933.

Steenske boktrykkeri Johannes Bjørnstad A/S. Oslo.

Fortegnelsen rettet i overensstemmelse hermed.
1572-34
Erg.

NORGES STATSBANER

Foruten dette tillegg VII d gjelder også
tidligere tillegg VII pr. 1ste juli 1931,
» VII b » » » 1932
og » VII c » » » 1933.

Tillegg VII d

til illustrert fortegnelse over godsvogner, normalt spor, av 1ste januar 1925.

(Tilkomne og utrangerte vogner samt forandringer i tiden 1ste juli 1933—30te juni 1934).

a) Nye vogner:

Litra	Type	Antall	Vogn nr.	Distrikt	Fabrikant	Byggeår	Omtrentlig Egenvekt tonn	Omtrentlig Lastevevne tonn	Bremser, opvarmning, belysning m. v. se side 6	Anm.
G	11	10	15433—15442	Drm.	Skabo	1934	11,2	18,0	2. 6. 21. 24. 35	
		20	15461—15480	»	Strømmen	1933—34	10,9	»	21. 24	
		4	15481—15484	»	Eidsfos	1934	»	»	21. 24	
		3	15496—15498	»	Skabo	»	11,6	17,5	1. 3. 6. 24. 35	Bremserplattform.
T	4	17	16662—16678	»	»	1933	8,5	20,0	21. 24	
To	2	8	16651—16658	»	Strømmen	»	17,8	40,0	3	
Oo	1	2	16689, 16690	»	Eidsfos	»	19,2	40,0	3	

b) Ombyggede vogner:

Litra	Type	Antall	Vogn nr.	Distrikt	Ombygget ved	År	Omtrentlig Egenvekt tonn	Omtrentlig Lastevevne tonn	Bremser, opvarmning, belysning m. v. se side 6	Anm.
Gf	5	1	31005	Oslo	Oslo distr.	1934	9,0	14,0	3. 24	Bremsehus avtatt. Litra forandret til G.
Gfo	5	1	15256	Drm.	Drm. distr.	»	30,0 *)	5,0	3. 8. 13	Tidl. Gfo, type 1. *) Inkl. ballast.
H	1	1	5552	Hmr.	»	1933—34	13,3	9,5	1. 1KK. 3. 6. 20. 35	
		1	5557	»	»	»	»	»	1. 1KK. 3. 6. 35	Tidl. Hf, type 1. Nye vognkasser.
		2	14958, 14966	Brg.	»	»	12,4	»	1. 1KK. 3. 6. 35	
		1	14979	»	»	»	»	»	1. 1KK. 3. 6. 35	
		2	14993, 14996	»	»	»	»	»	1. 1KK. 3. 6. 35	
		2	3449, 3549	Oslo	Oslo distr.	»	13.0	8,0	1. 1KK. 3. 6. 35	Tidl. Hf, type 2 Gulvflate 12,8 m.² Ruminnh. 26.2 m.³
		1	5572	Hmr.	»	»	13,7	8,5	1. 1KK. 3. 6. 35	
Hv	6	1	3421	Oslo	»	»	13,7	8,5	1. 1KK. 3. 6. 7. 35	
		1	6918	»	»	»	13,3	9,0	1. 3. 6. 7. 15. 35	Tidl. Hvf, type 1.
		1	6976	»	»	»	»	»	1. 3. 5. 7. 15. 35	
		1	8438	Hmr.	»	»	14,2	8,0	1. 3. 6. 7. 15. 35	
		1	14999	Brg.	»	»	12,9	9,0	1. 3. 6. 7. 15. 35	
L	19	1	10561	Thm.	Drm. distr.	»	8,5	20,0	21. 24	
		1	32132	Drm.	»	»	»	»	21. 24	Tidl. L, type 12.
		1	32207	Oslo	»	»	»	»	21. 24	
	20	1	32190	»	Oslo distr.	1934	8,3	»	3. 24	
		1	32363	»	»	»	»	»	3. 24	Tidl. Lf, type 2.
		1	32490	Thm.	Thm. distr.	1933	»	»	3. 24	

Litra	Type	Antall	Vogn nr.	Distrikt	Ombygget ved	År	Omtrentlig Egenvekt tonn	Omtrentlig Lastevne tonn	Bremser, opvarmning, belysning m. v. se side 6	Anm.
Lf	3	11	32189, 32254	Oslo						
			32259, 32260	»						
			32265, 32267	»						
			32309, 32324	»	Drm. distr.	1933—34	8,8	20,0	3. 24	Tidl. Lf, type 2.
			32336, 32360	»						
			32361	»						
		5	32516, 32537	Brg.						
			32555, 32565	»	»	»	»	»	3. 24	» », » 2.
			32569	»						
		6	32598, 32614	Oslo						
			32620, 32624	»	»	»	»	»	3. 24	» », » 2.
			32627, 32628	»						
Lk.	1	5	15952, 15954							
			15957, 15961	Drm.	»	»	6,6	10,5	21	Har jernlemmer.
			15965							
		2	15963, 15964	»	»	»	»	»	21	Har trelemmer.
Lt.	2	4	15602, 15614	»	«	»	6,3	10,0	21	Tidl. L, type 6.
			15619, 15635							
			~~18636~~							
N	15	2	3953, 4003	Oslo	»	»	6,2	11,0	21	Tidl. N, type 6.
		1	8657	Hmr.	»	»	»	»	21	
		2	16271, 16449	Drm.	»	»	»	»	21	» », » 2.
		4	2634, 3940	Oslo						
			6305, 6339							Uteglemt i tillegg VII c.
		2	10999, 12521	Thm.	Thm. distr.	1932—33	»	»	21	Tidl. N, type 2.
		3	16118, 16204	Drm.						Nr. 3940, tidl. N, type 6.
			16253							
NPfo	1	1	6841	Oslo					1. Ikk. 3. 6	Bremserplattform. Litra forandret til NPo. Innredning for transport av fisk.
Tl	2	1	6888	»	Thm. distr.	1932—33	8,0	15,0	3	Uteglemt i tillegg VII c.
		3	10940, 10953	Thm.	»	»	»	»	3	Tidl. Tlf, type 1.
			10967							
		1	6886	Oslo	»	1933—34	»	»	3	
		2	10928, 10962	Thm.	»	»	»	»	3	Tidl. Tlf, type 1.
		1	6876	Oslo	Oslo distr.	1933	»	»	3	
Tsfo	1	1	4380	»	Drm. distr.	1934	»	»	3	Bremserplattform.
		1	15991	Drm.	»	»	»	»	3	Litra forandret til Tso.

c) Utrangerte vogner:

Litra	Type	Antall	Vogn nr.	Distrikt	Anm.	Litra	Type	Antall	Vogn nr.	Distrikt	Anm.
G	1	21	2061—2069			G			10287	Thm.	
			2077—2086	Oslo		(forts.)		10	15054, 15055		
			2089, 2090						15067, 15111		
	2	5	9210, 9215						15120, 15157	Drm.	
			9218, 9220	Brg.					15179, 15181		
			9223						15187, 15192		
	2	1	2073	Oslo			3	2	15070, 15073	»	
		10	5052, 5056				4	6	2031, 2036		
			5058—5063	Hmr.					2041, 2044	Oslo	
			5065, 5069						2091, 7058		
		9	10267					2	8060, 8064	Hmr.	
			10269—10271	Thm.				2	10292, 10296	Thm.	
			10274, 10277				5	2	3261, 6052	Oslo	
			10280, 10285					1	8096	Hmr.	

Litra	Type	Antall	Vogn nr.	Distrikt	Anm.
Gf	1	1	8117	Hmr.	
Hv	1	1	5506	»	
	5	4	8478, 8483	»	
			8485, 8489		
K	2	3	10437, 10438	Thm.	
			10440		
	3	10	2175, 2179	Oslo	
			2188, 2202		
			2209, 2220		
			2222, 2241		
			3608, 3625		
	4	52	2164—2166		
			2168		
			2170—2173		
			2180, 2182		
			2184, 2185		
			2189—2193		
			2204—2206		
			2208, 2210		
			2211, 2213		
			2216, 2217		
			2219, 2225		
			2227, 2232		
			2234, 2235		
			2237, 2238		
			2244, 2248		
			2249, 2251		
			2254—2256		
			2258		
			3603, 3607		
			3614, 3615		
			3617—3619		
			3626, 3628		
			3630		
L	1	20	2306, 2318	»	
			2320		
			3736—3740		
			3743, 3744		
			3748—3754		
			3757, 3759		
			3760		
	2	5	5102, 5104	Hmr.	
			5107, 5109		
			5110		
	3	11	10416, 10417	Thm.	
			10419—10421		
			10424, 10426		
			10427, 10429		
			10432, 10433		
	4	10	10610	»	
			10612—10620		
	5	4	2351, 2353	Oslo	
			6738, 6739		
		3	5116, 5120	Hmr.	
			8315		
	6	5	15611, 15621	Drm.	
			15624, 15631		
			15638		
Lg.	1	1	10609	Thm.	
	2	1	2302	Oslo	
Lk	1	6	10601—10606	Thm.	
	2	13	3733, 3735	Oslo	
			3742, 3747		
			3756		
			3761, 3762		
			3765—3768		
			3771, 3772		

Litra	Type	Antall	Vogn nr.	Distrikt	Anm.
M	1	3	3807, 3808	Oslo	
			3820		
	4	1	4062	»	
	5	3	2493	»	
			2518, 2521		
MK	2	7	10401	Thm.	
			10403—10405		
			10408, 10410		
			10412		
	2	1	10415	»	
	3	51	2421—2427	Oslo	
			2430		
			3851—3863		
			3865—3867		
			3869, 3871		
			3872		
			3874—3890		
			6801, 6803		
			6804		
			6806—6808		
			6810		
		9	8201—8204	Hmr.	
			8206, 8207		
			8209, 8210		
			8219		
		1	12407	Thm.	
N	1	42	3932, 3936	Oslo	
			3945, 3951		
			3964, 3970		
			3975, 3978		
			3989		
			3995, 3996		
			4015, 4045		
			4046, 4048		
			4050, 4051		
			4056, 4057		
			4061, 4064		
			4065		
			4068—4077		
			4098—4101		
			4106, 4107		
			4109, 4112		
			4113, 4115		
		21	5203, 5205	Hmr.	
			5215, 5216		
			5218, 5230		
			5231, 5233		
			5235, 5242		
			5245, 5246		
			5248, 5251		
			5253, 5254		
			5256		
			5261—5264		
		33	10702, 10712	Thm.	
			10713, 10716		
			10720—10722		
			10725, 10728		
			10732		
			10736—10738		
			10743, 10744		
			10748, 10754		
			10757, 10759		
			10767, 10772		
			10775, 10778		
			10779, 10781		
			10787		
			10790—10793		
			10795, 10798		
			10799		

Litra	Type	Antall	Vogn nr.	Distrikt	Anm.
N (forts.)	2	50	2454, 2461	Oslo	
			2463—2465		
			2470, 2472		
			2474, 2475		
			2477, 2484		
			2544, 2545		
			2547, 2549		
			2559, 2563		
			2565—2567		
			2576, 2588		
			2593, 2596		
			2618, 2625		
			2631, 2643		
			2645, 2647		
			2648, 2665		
			2679		
			2761, 2763		
			2764, 3974		
			6304, 6307		
			6313, 6318		
			6341, 6352		
			6357, 6361		
			6374, 6414		
			7521, 7533		
			7544		
		14	5272, 5278	Hmr.	
			5304, 8515		
			8524, 8525		
			8535, 8540		
			8552, 8570		
			8575, 8580		
			8599, 8618		
		2	9512, 9514	Brg.	
		1	10802	Thm.	

Litra	Type	Antall	Vogn nr.	Distrikt	Anm.
N (forts.)		18	16049, 16062	Drm.	
			16077, 16091		
			16097, 16103		
			16107, 16119		
			16152, 16158		
			16184, 16186		
			16220, 16279		
			16281, 16289		
			16298, 16300		
	5	3	10829, 10836	Thm.	
			10849		
	6	3	2525	Oslo	
			3993, 3994		
	8	1	6453	»	
		1	16345	Drm.	
	10	2	3645, 3821	Oslo	
Nf	1	1	6421	»	
R	3	1	8961	Hmr.	
S	1	5	4503—4506	Oslo	
			4508		
		1	5502	Hmr.	
		1	9229	Brg.	
		3	10148—10150	Thm.	
	2	2	2899, 6924	Oslo	
		1	8454	Hmr.	
T	2	1	6648	Oslo	
Rs		1	16133	Drm.	Tidl. N, type 2.

d) Forandringer, rettelser og tilføielser:

Litra	Type	Antall	Vogn nr.	Distrikt	Fabrikant	Byggeår	Omtrentlig Egenvekt tonn	Omtrentlig Lastevne tonn	Bremser, opvarmning, belysning m. v. se side 6	Anm.
F	3	1	3023	Oslo					1. 3. 6. 8. 13	
Fd	2	4	8001—8004	Hmr.	Kværner	1894	9,3		1. 3. 6. 8. 13	Kjel uttatt. Går over på F, type 4.
	7	5	15008—15012	Drm.	Skabo	1909	9,5		1. 3. 6. 8. 13. 24	Kjel uttatt. Går over på F, type 9.
G	2	1	15125	»						Omb. til G, type 5 i 1916.
		10	15052, 15060	»						Omb. til Rl for Brg. distrikt.
			15063, 15069							
			15079, 15143							
			15158, 15176							
			15183, 15186							
		1	15172	»						Omb. til Rc for Thm. distrikt.
	5	3	3087, 3333	Oslo					2. 21	
			6106							
		3	8345, 8350	Hmr.					2. 21	
			8393							
		4	5650, 5653	Thm.					2. 21	
			10214, 17506							
		3	15323, 15358	Drm.					2. 21	
			15360							
	6	2	31029, 31047	Oslo			8,2	14,5		
		3	31051—31053	»			»	»		

Litra	Type	Antall	Vogn nr.	Distrikt	Fabrikant	Byggeår	Omtrentlig Egenvekt tonn	Omtrentlig Lasteevne tonn	Bremser, opvarmning, belysning m. v. se side 6	Anm.
Gf	1	2	6276, 6286	Oslo						Innredning for transport av fisk uttatt.
		1	6277	»					2. 3. 5	Har fått innredning for transport av fisk.
Gfo	3	9	15375—15381 15403, 15404	Drm.			30,0 *)	5,0		*) Inkl. ballast.
	5	1	15255	»			»	»		» »
		1	6203	Oslo						Omb. til Rlo for Brg. distrikt.
Gv	2	1	9245	Brg.					1. 21	Ovn uttatt. Går tilbake til G, type 5.
Zl (Gl)	5	2	4959, 4960	Oslo			12,5 *)			*) Inkl. ballast.
Hvf	1	1	6909	»					1. 1KK. 3. 7. 35	
		1	6973	»					1. 3. 5. 7. 15. 35	Innredning for banantransport.
		2	17045, 17046	»					1. 3. 5. 7. 15. 35	
	2	1	8688	Hmr.			15,0	13,0	1. 1KK. 3. 5. 7. 24. 35	
K	1	2	2138, 2155	Oslo						2138, 3155 overført til Thm.
	2	1	10436	Thm.						Interne vogner.
Mf	4	1	23460	Drm.						Omb. til Rs for Thm. distrikt.
		1	23495	»						Tidl. Rs, Hmr. distrikt.
N	10	1	3657	Oslo						Omb. til Rl for Brg. distrikt.
		3	9538, 9571 9594	Brg.					2. 6. 21	
	15	1	16206	Drm.						Omb. til Rl for Brg. distrikt.
T	2	1	6635	Oslo						Er Rs, Hamar distrikt.
		1	6629	»						Tidl. Rs, » »
		1	17019	»						» » » »
		1	17001	»						Er Rs, » »

ad Tillegg VII c. Lf nr. 23419 omb. til Lf, type 3 **ikke** 32419.

Typer der utgår:
MK — type 2.

Nye typer:
Lt — type 2.
Øo — » 1.

Maskindirektørens kontor,
Oslo, 1ste juli 1934.

Steenske boktrykkeri Johannes Bjørnstad A S. Oslo.